TAB-* - DISEGNI/DIAGRAMS - D

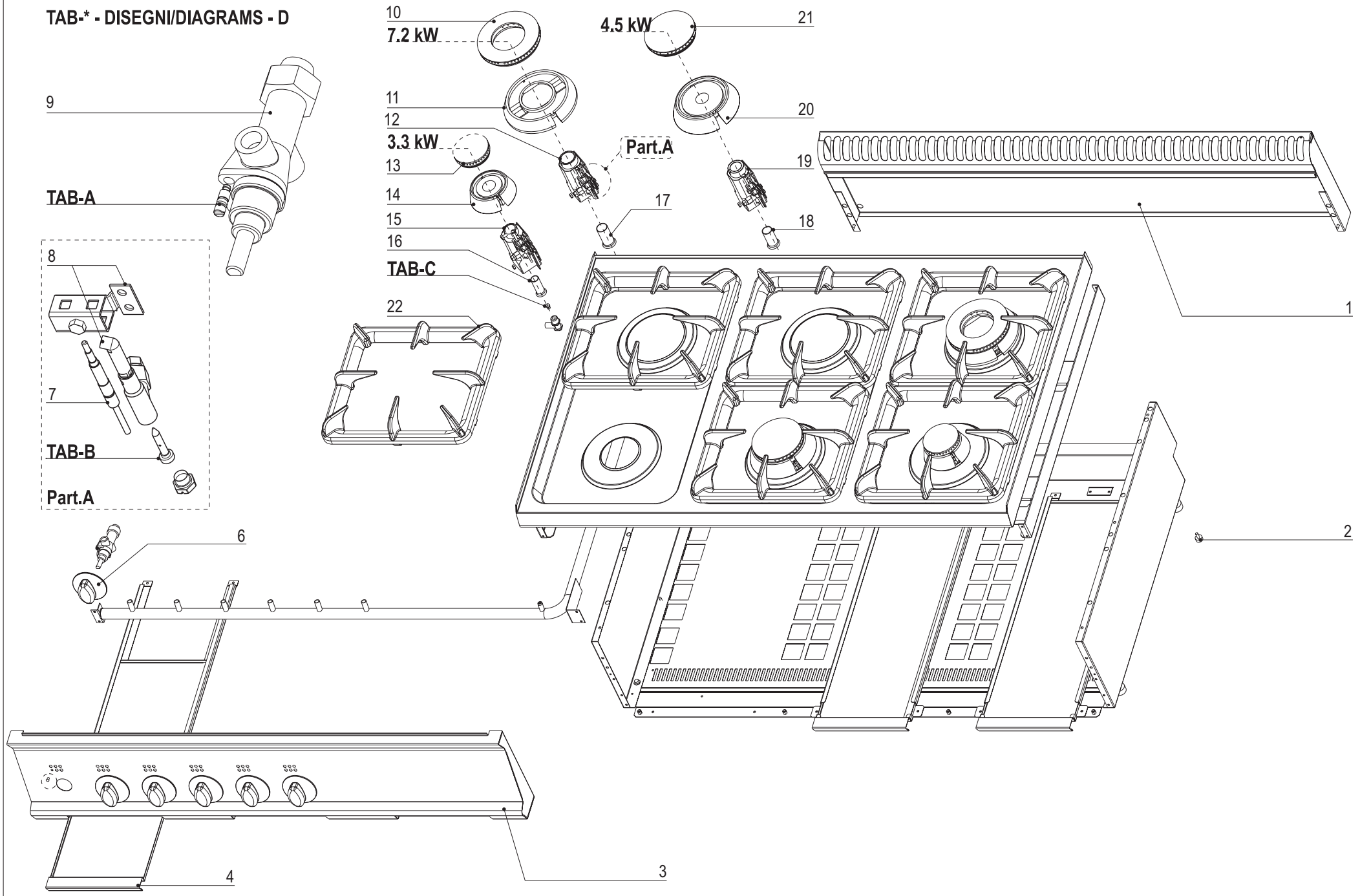

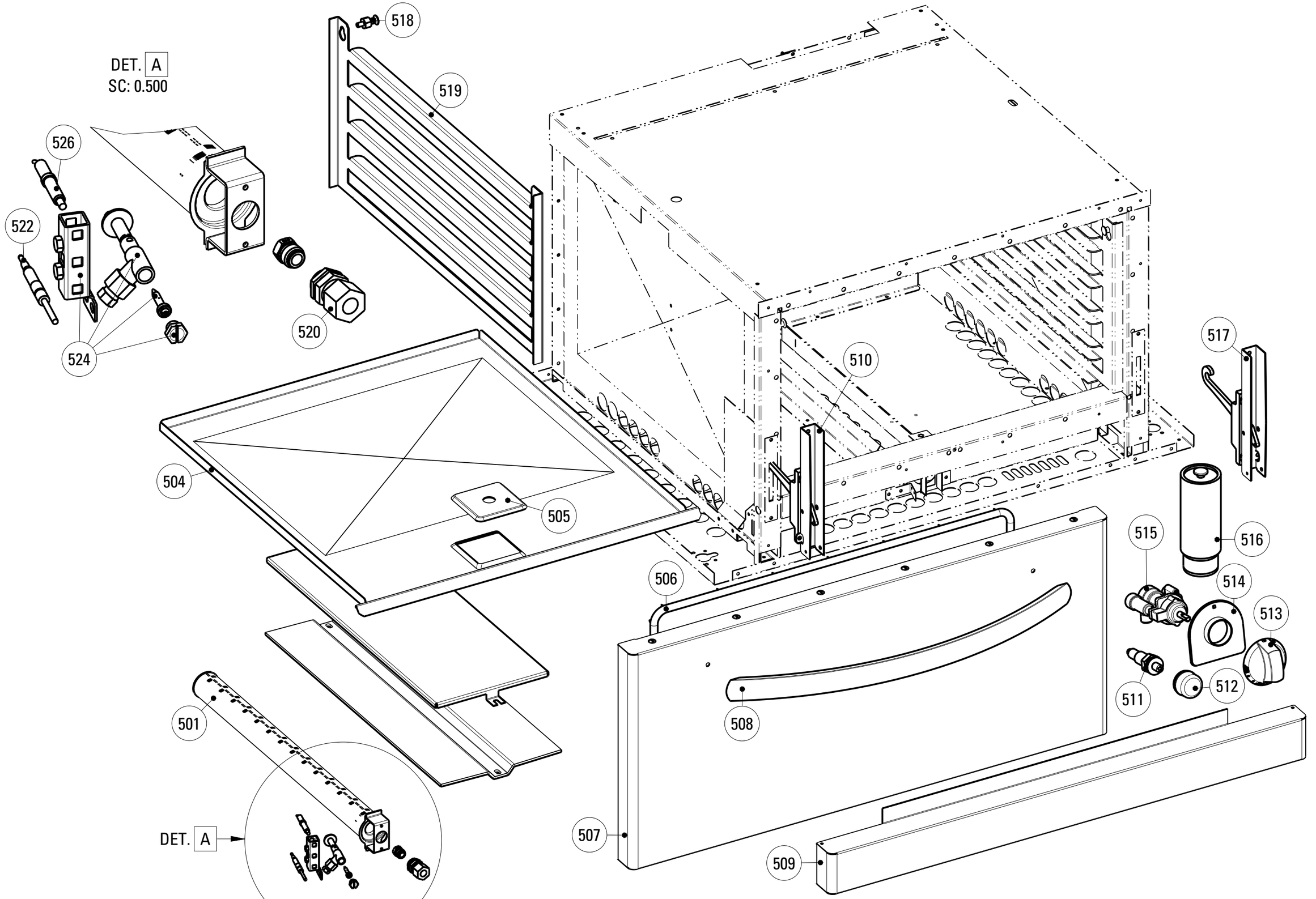

DATA STAMPA / STAMP DATE	CODICE / CODE	FOGLIO / SHEET	MODELLI / MODELS
21.11.12	*5415.563.00*	*1/1*	*_GG7*

CODICI RICAMBIO PER FINITO / SPARE PARTS FOR THE FINISHED PRODUCT

Aggiornato al/Updated to 27/11/17

Artic./Item	Descrizione/Description	Modello/Model
613014	**CUCINA GAS 6 FUOCHI CON FORNO GAS GN2/1** **6 BURNERS GAS RANGE WITH GN2/1 GAS OVEN**	**PF105GG7**

Cons./Recom.	Pos./Posit.	Ricambio/Replacement			Prezzo/Price List
	00304000	RC00304000	MORSETTO EQUIPOTENZIALE COMPLETO	EQUIPOTENTIAL CONNECTING BLOCK	6,62
*	01072000	RC01072000	CAVETTO PER ACCENDITORE FORNO L7	OVEN LIGHTER CABLE L7	22,29
	01900000	RC01900000	ANELLO CAPPUCCIO PIEZO	PIEZO IGNITER NIPPLE RING	8,99
	01	RC01052000	CAMINO 1050 L7	FLUE 1050 L7	139,25
	03	RC01180000	CRUSCOTTO PF105GG7	CONTROL PANEL PF105GG7	62,90
	04	RC01145000	BACINELLA CASSETTO PCG	REMOVABLE DRIP TRAY PCG	60,68
	06	RC01887000	MANOPOLA GAS NERA	GAS BLACK KNOB	8,15
	06	RC02074000	MANOPOLA GAS GRIGIA	GREY KNOB	8,79
*	07	RC00118000	TERMOCOPPIA M9X1 L600	TERMOCOUPLE	15,56
	08	RC01140000	GRUPPO PILOTA	TOP BURNER PILOT GROUP	21,40
*	09	RC05001400	RUBINETTO GAS	GAS COCK	79,66
*	10	RC01149000	SPARTIFIAMMA BRUCIATORE 9KW	BURNER COVER	65,09
	11	RC01146000	CORPO BRUCIATORE 7,2KW	BURNER 7.2 KW	72,16
	12	RC01137000	VENTURI BRUCIATORE 7.2KW	VENTURI BURNER 7.2KW	46,45
*	13	RC01151000	SPARTIFIAMMA BRUCIATORE 3,3KW	BURNER COVER	38,51
	14	RC01148000	CORPO BRUCIATORE 3,3KW	BURNER 3.3KW	63,77
	15	RC01138000	VENTURI BRUCIATORE 3.3KW	VENTURI BURNER 3.3KW	51,75
	16	RC01141000	BOCCOLA REGOLAZIONE ARIA D16	AIR REGULATION BUSHING D16	6,62
	17	RC01143000	BOCCOLA REGOLAZIONE ARIA D22	AIR REGULATION BUSHING D22	7,18
	18	RC01142000	BOCCOLA REGOLAZIONE ARIA D20	AIR REGULATION BUSHING D20	6,84
	19	RC01139000	VENTURI BRUCIATORE 4.5KW	VENTURI BURNER 4.5KW	46,78
	20	RC01147000	CORPO BRUCIATORE 4,5KW	BURNER KW4.5	64,88
*	21	RC01150000	SPARTIFIAMMA BRUCIATORE 5,5KW	BURNER COVER	42,48

L'azienda si riserva il diritto di apportare ulteriori aggiornamenti senza preavviso. / The data may be updated without prior warning

Artic./Item	Descrizione/Description	Modello/Model
613014	**CUCINA GAS 6 FUOCHI CON FORNO GAS GN2/1** **6 BURNERS GAS RANGE WITH GN2/1 GAS OVEN**	**PF105GG7**

Cons./Recom.	Pos./Posit.	Ricambio/Replacement			Prezzo/Price List
	22	RC01144000	SUPPORTO PENTOLE L7	PAN GRID	65,66
	501	RC01134000	BRUCIATORE FORNO	OVEN BURNER	41,70
	504	RC01136000	FONDO FORNO ESTRAIBILE SMALTATO	EXTRACTABLE OVEN BOTTOM	20,97
	505	RC01069000	COPERCHIETTO D'ISPEZIONE FORNO L7	COVER	21,63
	506	RC01826000	GUARNIZIONE TESSILE PER FORNO GN	TEXTILE GASKET FOR OVEN	52,43
	507	RC02028000	PORTA FORNO GN2/1 TECNO70	DOOR W/HANDLE	277,87
	508	RC02082000	MANIGLIA FORNO	OVEN HANDLE	55,54
	509	RC01064000	ZOCCOLO FORNO L7	OVEN SOCLE L7	46,45
	510	RC01068000	CERNIERA SX PORTA FORNO GN C/P.RULLINO	LEFT HINGE	37,51
*	512	RC00128000	ACCENDITORE PIEZO CON DADO	PIEZO IGNITER	16,99
*	512	RC01685000	CAPPUCCIO IN GOMMA PER PIEZO	GUMMY CAP FOR PIEZO IGNITER	9,71
	513a	RC02058000	MANOPOLA FORNO GAS NERA	BLACK KNOB	8,15
	513b	RC02070000	MANOPOLA FORNO GAS GRIGIA	GREY KNOB	8,79
	515	RC01133000	RUBINETTO FORNO GAS	OVEN THERMOSTATIC GAS COCK	167,04
	516	RC01602000	PIEDE 1"3/4 H250	FOOT	18,98
	517	RC01067000	CERNIERA DX PORTA FORNO GN C/P.RULLINO	RIGHT HINGE	37,51
	518	RC01056000	PIOLINO SUPP.GRIGLIA FORNO EL.STATICO	HOOK	6,51
	519	RC01057000	SUPPORTO GRIGLIA FORNO EL.STATICO	OVEN TRAY RUNNER	18,65
	520	RC00414000	PORTAUGELLO	NOZZLE HOLDER	9,50
*	522	RC01483000	TERMOCOPPIA L=1500 M8X1L11 A1	THERMOCOUPLE L=1500 M8X1L11 A1	17,99
*	524	RC00119000	PILOTA ACCENDITORE 3 VIE	PILOT IGNITER	23,17
*	526	RC00120000	CANDELETTA D'ACCENSIONE	SPARK PLUG	13,47

L'azienda si riserva il diritto di apportare ulteriori aggiornamenti senza preavviso. / The data may be updated without prior warning