lamber

Dishwashers

Ed.
01/2016

Rev. A

from
01/2008

GS350

SPARE PARTS

DSP1

CE

lamber	GRUPPO LAVAGGIO - COMPOSANTS LAVAGE WASH COMPONENTS - WASCHROHR - LAVADO	MOD. **GS350**	TAV. **1 A** ED. 01/2016

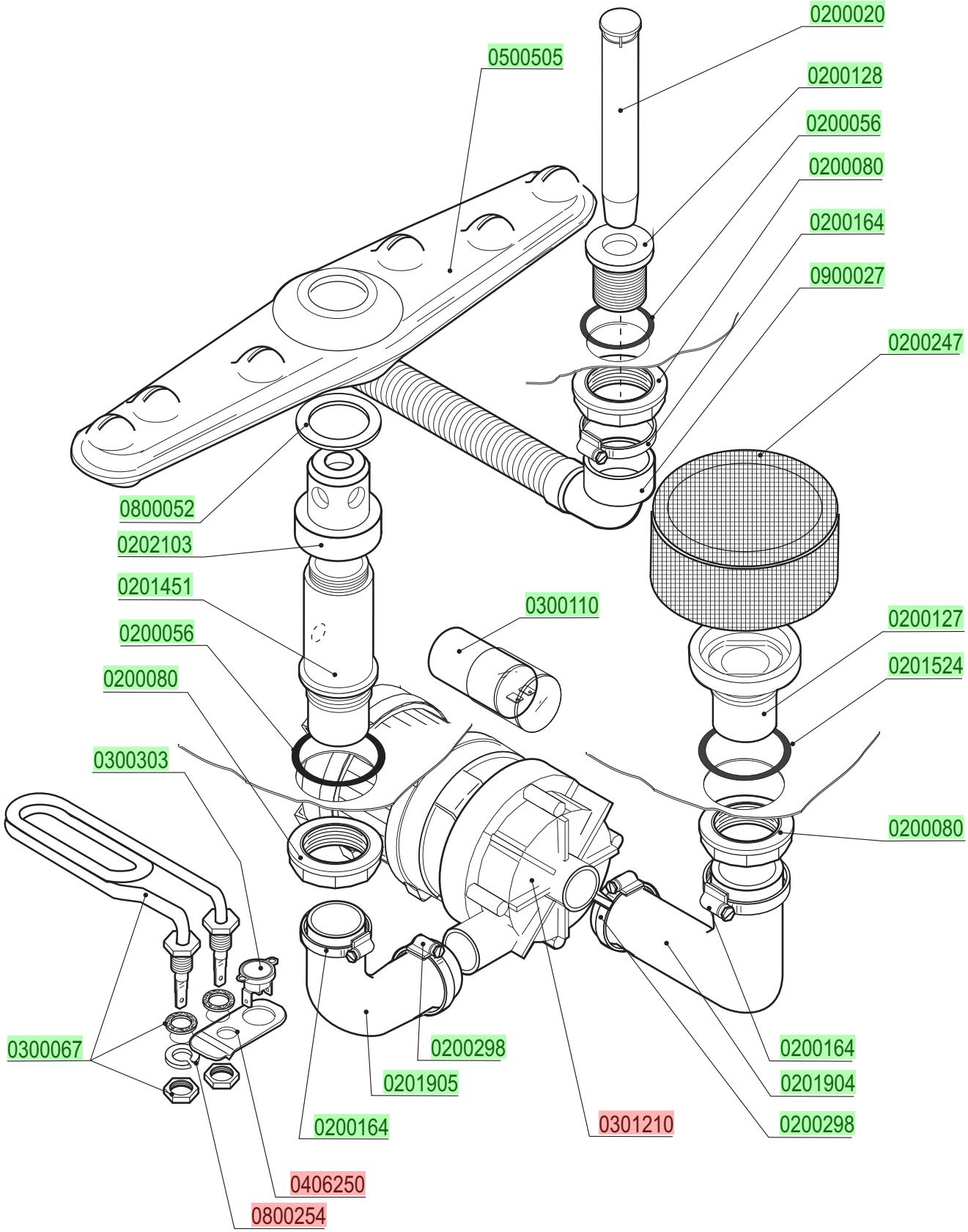

lamber	GRUPPO RISCIACQUO - COMPOSANTS RINÇAGE RINSE COMPONENTS-NACHSPÜLROHR-ENJUAGUE	MOD. **GS350**	TAV. **2 A** ED. 01/2016

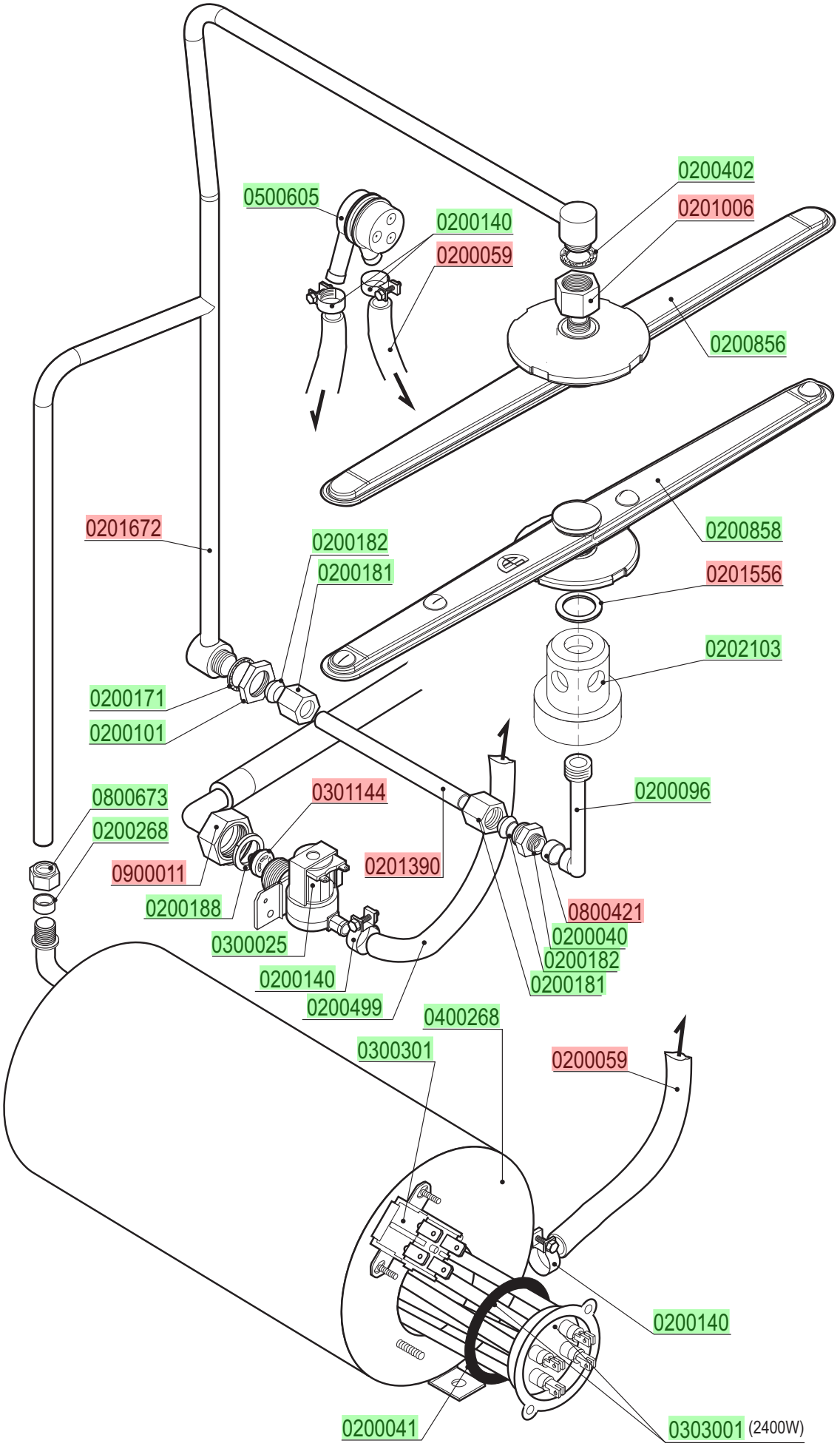

lamber	QUADRO ELETTRICO - TABLEAU ELECTRIQUE CONTROL BOX - SCHALT-TAFEL - CAJA ELÉCTRICA	MOD. **GS350**	TAV. **3 A** ED. 01/2016

TAV. 3 DI 4

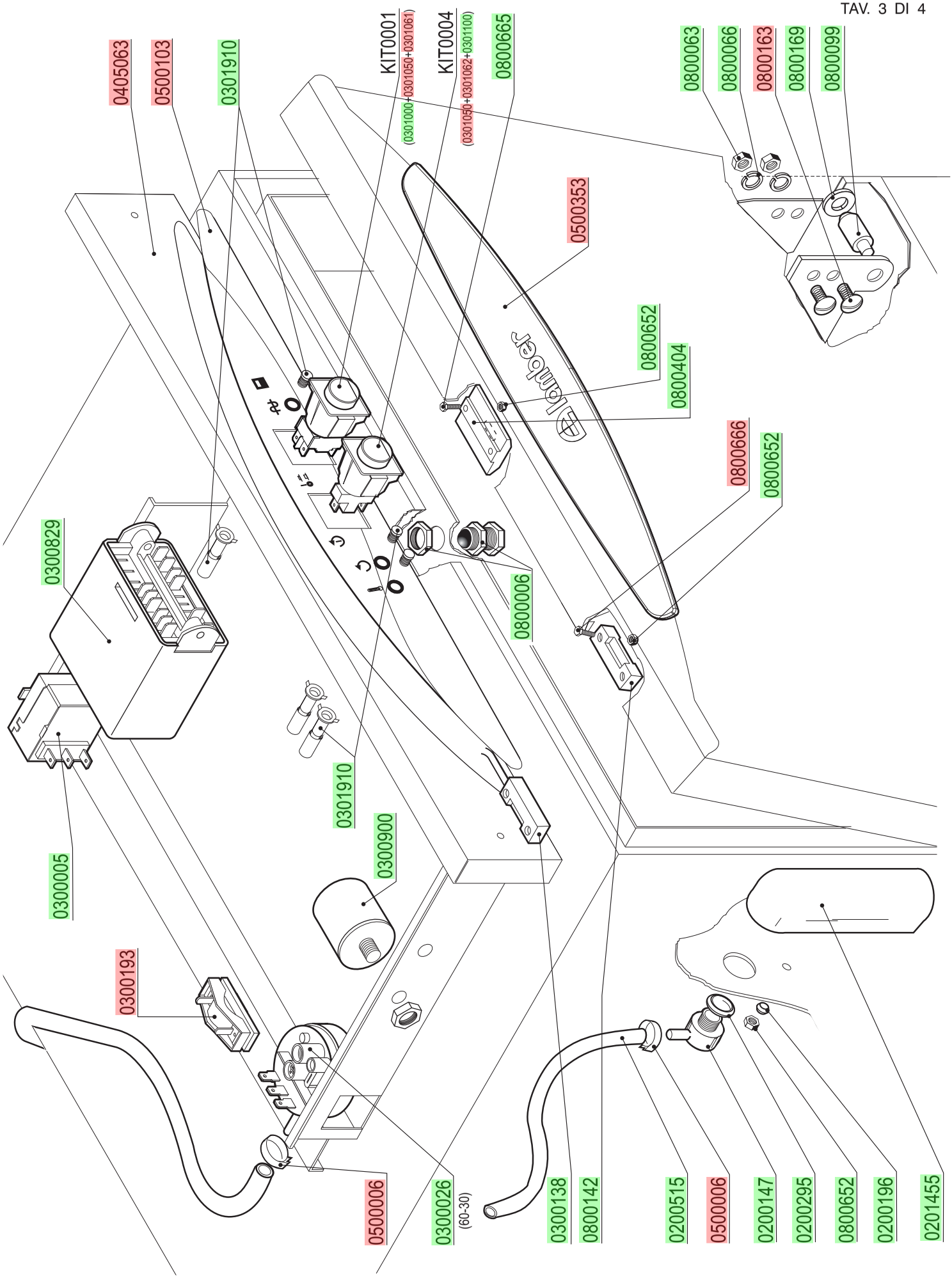

lamber	CARROZZERIA - CARROSSERIE HOOD - KARROSSERIE - CARROCERÍA	MOD. **GS350**	TAV. **4 A** ED. 01/2016

TAV. 4 DI 4

