Frytop
Fry-Tops
Grillades
Griddleplatten
Frytop

GAMA 700

Modelos:

FTG-705
FTG-705 V
FTG-710
FTG-710 V
FTE-705
FTE-710

Septiembre 2004 September

FAGOR

Fagor Industrial

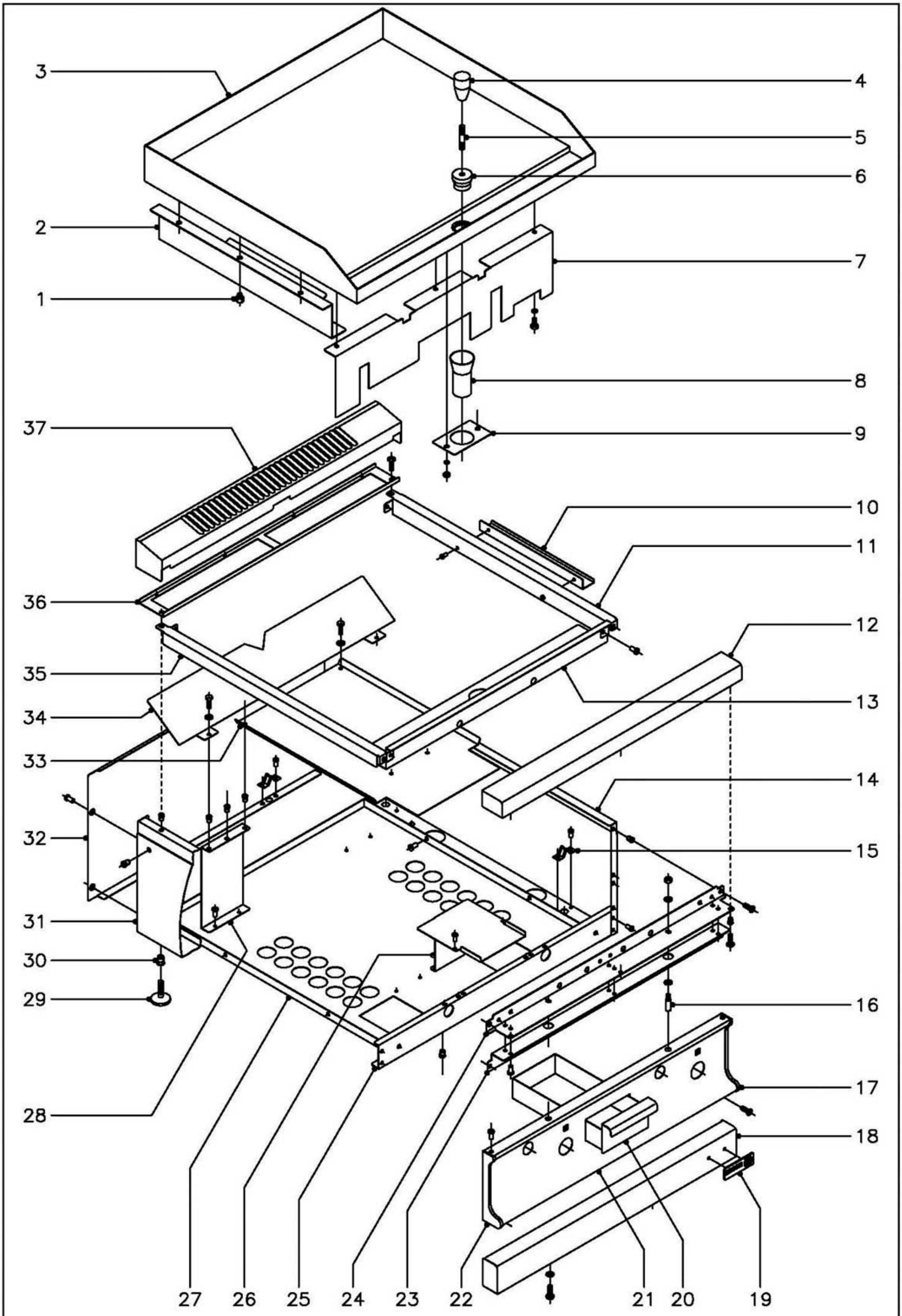

N plano	Firma	Fecha	Aparato	Lamina	
C–1575		9–2004	MUEBLE FRY–TOP FTG–705, FTG–710	1	Fagor Industrial S.Coop. Onate

MOD.	FRI-TOP	ZONA	MUEBLE	PLANO	C-1575

ITEM	CODIGO	DENOMINACION	TEXTO	FTG-705	FTG-710	FTG-705 V	FTG-710 V						NOTAS
1	R615412	Apoyo lateral		6	6	6	6						
2	R782612	Protector lateral izquierdo		1	-	1	-						
s/n	R782609	Protector lateral derecho		1	-	1	-						
2	R792620	Protector lateral		-	2	-	2						
3	R785435	Plancha Lisa 705		1	-	1	-						
3	R795416	Plancha Lisa 710		-	1	-	1						
3	R785440	Plancha Lisa Cromoduro 705		1	-	-	-						
3	R795422	Plancha Lisa Cromoduro 710		-	1	-	-						
3	R785439	Plancha Rayada 705		1	-	1	-						
3	R795420	Plancha Rayada 710		-	1	-	1						
3	R795418	Plancha Lisa + Rayada		-	1	-	1						
4	S116122	Mando pomo		1	1	-	-						SOLO CROMODURO
5	R619913	Alargadera		1	1	-	-						SOLO CROMODURO
6	R619912	Rebosadero-tapon		1	1	-	-						SOLO CROMODURO
7	R782610	Protector frontal 705		1	-	1	-						
7	R792623	Protector frontal 710		-	1	-	1						
	Q262040	Arandela muelle A-6		2	3	2	3						
	Q012041	Tornillo exagonal M-6x10		2	3	2	3						
8	R795006	Tubo desagüe		1	1	1	1						
9	R152607	Soporte tubo desagüe		1	1	1	1						
	Q262040	Arandela muelle A-6		2	2	2	2						
	Q162040	Tuerca exagonal M-6		2	2	2	2						
10	R792605	Tirante lateral		2	2	2	2						
	Q419005	Remache tubular Ø4x8		4	4	4	4						
11	R792806	Lateral derecho de mesa		1	1	1	1						
12	X315400	Anterior de mesa 705		1	-	1	-						
12	U745407	Anterior de mesa 710		-	1	-	1						
	Q221342	Remache exagonal M-5		2	2	2	2						
	Q152004	Tornillo aplastado M-5x13		2	2	2	2						

MOD.	FRI-TOP	ZONA	MUEBLE	PLANO	C-1575

ITEM	CODIGO	DENOMINACION	TEXTO	FTG-705	FTG-710	FTG-705 V	FTG-710 V						NOTAS
13	R782606	Anterior interior de mesa 705		1	-	1	-						
13	R792612	Anterior interior de mesa 710		-	1	-	1						
	Q419005	Remache tubular Ø4x8		2	2	2	2						
14	U732802	Panel lateral derecho		1	1	1	1						
15	X010503	Muelle enganche piton		3	4	3	4						
	Q419007	Remache tubular Ø3,2x6		6	8	6	8						
16	Q151336	Tornillo soporte guia		2	2	2	2						
	Q302022	Arandela plana Ø16xØ6x1,2		4	4	4	4						
	Q162040	Tuerca exagonal M-6		2	2	2	2						
17	U452804	Cantonera derecha portamandos		1	1	1	1						
	Q419005	Remache tubular Ø4x8		2	2	2	2						
18	R962800	Zocalo anterior 705		1	-	1	-						
18	R972800	Zocalo anterior 710		-	1	-	1						
	Q302022	Arandela plana Ø16xØ6x1,2		2	2	2	2						
	Q012031	Tornillo exagonal M-5x10		2	2	2	2						
19	U262806	Escudo FAGOR		1	1	1	1						
	Q221023	Clip sujecion escudo		2	2	2	2						
20	R792606	Caja recogegrasas		1	1	1	1						
21	R782809	Panel portamandos 705		1	-	-	-						
21	R792813	Panel portamandos 710		-	1	-	-						
21	R782808	Panel portamandos 705 V		-	-	1	-						
21	R792812	Panel portamandos 710 V		-	-	-	1						
	Q152004	Tornillo aplastado M-5x13		2	2	2	2						
22	U452805	Cantonera izquierda portamandos		1	1	1	1						
	Q419005	Remache tubular Ø4x8		2	2	2	2						
23	X312630	Refuerzo amarre mesa 705		1	-	1	-						
23	U742620	Refuerzo amarre mesa 710		-	1	-	1						
	Q419005	Remache tubular Ø4x8		4	6	4	6						
	Q221342	Remache exagonal M-5		2	2	2	2						

MOD.	FRI-TOP	ZONA	MUEBLE	PLANO	C-1575

ITEM	CODIGO	DENOMINACION	TEXTO	FTG-705	FTG-710	FTG-705 V	FTG-710 V						NOTAS
	Q152004	Tornillo aplastado M-5x13		2	2	2	2						
24	X312600	Escuadra amarre mesa 705		1	-	1	-						
24	U742607	Escuadra amarre mesa 710		-	1	-	1						
	Q221342	Remache exagonal M-5		2	2	2	2						
	Q152004	Tornillo aplastado M-5x13		2	2	2	2						
25	U722603	Escuadra anterior base bandejas		1	-	1	-						
25	R982600	Escuadra anterior base bandejas		-	1	-	1						
	Q419005	Remache tubular Ø4x8		4	4	4	4						
26	R792609	Guia recogegrasas		1	1	1	1						
	Q419005	Remache tubular Ø4x8		4	4	4	4						
27	R782803	Base inferior 705		1	-	1	-						
27	R792805	Base inferior 710		-	1	-	1						
	Q419005	Remache tubular Ø4x8		4	4	4	4						
28	R782600	Soporte quemador		1	3	1	3						
	Q221342	Remache exagonal M-5		1	8	1	8						
	Q419005	Remache tubular Ø4x8		2	6	2	6						
29	Z200105	Pata regulable		4	4	4	4						
30	Q221345	Remache exagonal M-10		4	4	4	4						
31	U732801	Panel lateral izquierdo		1	1	1	1						
32	U722803	Panel posterior 705		1	-	1	-						
32	U732803	Panel posterior 710		-	1	-	1						
	Q419005	Remache tubular Ø4x8		4	4	4	4						
33	R792621	Separador central		-	1	-	1						
	Q012031	Tornillo exagonal M-5x10		-	4	-	4						
	Q302022	Arandela plana Ø16xØ6x1,2		-	4	-	4						
34	R782611	Protector posterior 705		1	-	1	-						
34	R792622	Protector posterior 710		-	1	-	1						
	Q012031	Tornillo exagonal M-5x10		2	2	2	2						
	Q302022	Arandela plana Ø16xØ6x1,2		2	2	2	2						

MOD.	FRI-TOP	ZONA	MUEBLE	PLANO	C-1575

ITEM	CODIGO	DENOMINACION	TEXTO	FTG-705	FTG-710	FTG-705 V	FTG-710 V						NOTAS
35	R792804	Lateral izquierdo de mesa		1	1	1	1						
36	R782601	Posterior interior de mesa 705		1	-	1	-						
36	R792610	Posterior interior de mesa 710		-	1	-	1						
	Q012031	Tornillo exagonal M-5x10		2	2	2	2						
	Q221342	Remache exagonal M-5		2	2	2	2						
37	X315425	Embellecedor de chimenea 705		1	-	1	-						
37	U745425	Embellecedor de chimenea 710		-	1	-	1						

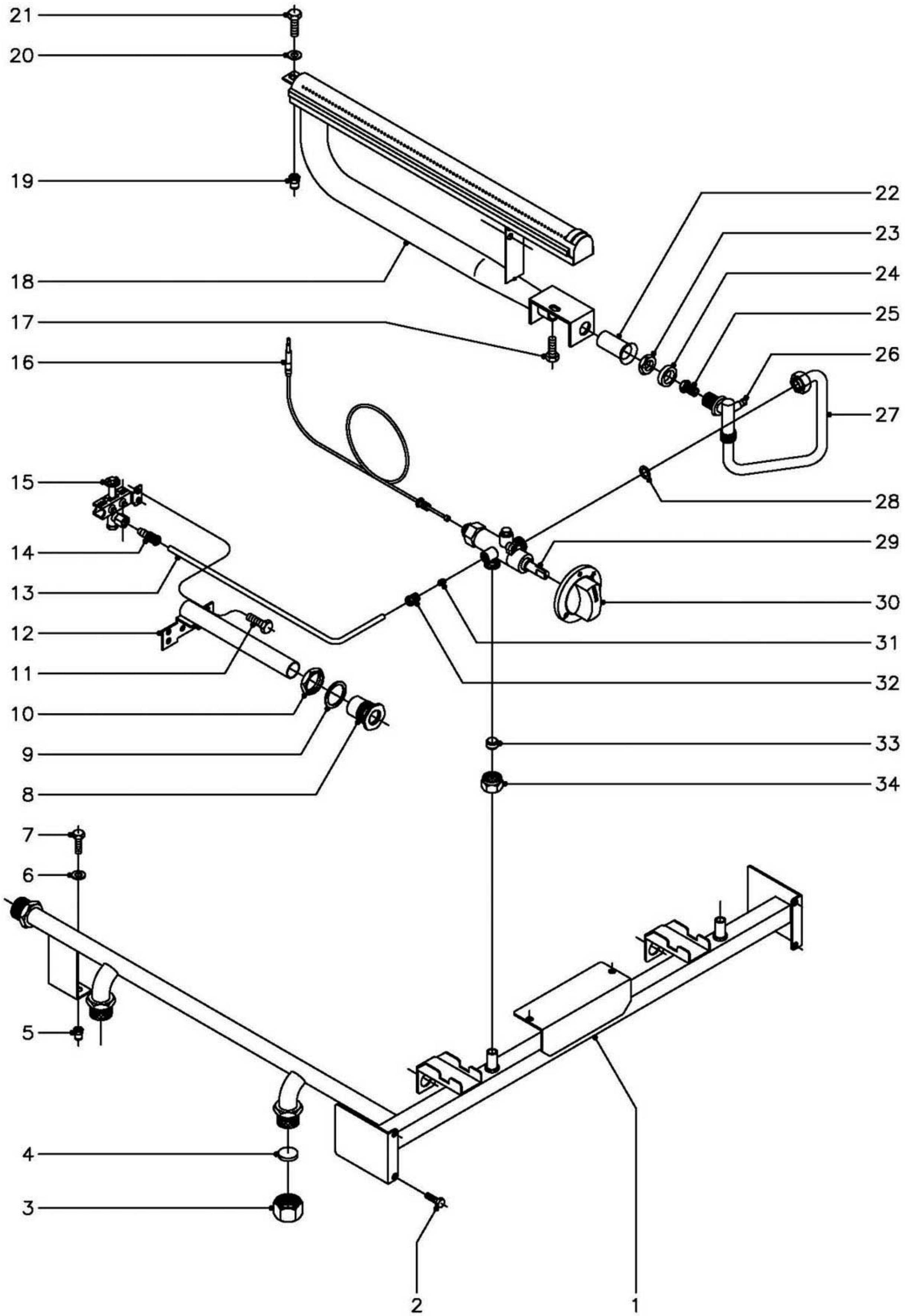

N plano	Firma	Fecha	Aparato	Lamina	
C–1576		9–2004	PARTE FUNCIONAL (GRIFO CAL–3200) FRY–TOP FTG–705V, FTG–710V	2	Fagor Industrial S.Coop. FAGOR Oñate

MOD.	FRI-TOP A GAS (V)	ZONA	PARTE FUNCIONAL (Grifo CAL-3200)	PLANO	C-1576

ITEM	CODIGO	DENOMINACION	TEXTO	FTG-705 V	FTG-710 V								NOTAS
1	R785024	Tubo distribuidor general 705V		1	-								
1	R795032	Tubo distribuidor general 710V		-	1								
2	Q012031	Tornillo exagonal M-5x10		4	4								
3	U635008	Tuerca ciega 3/4"		2	2								
4	Q306051	Arandela tapon Ø23,5x3		2	2								
5	Q221342	Remache exagonal M-5		2	2								
6	Q302022	Arandela plana Ø16xØ6x1,2		2	2								
7	Q012031	Tornillo exagonal M-5x10		2	2								
8	S112804	Embellecedor tubo de encendido		1	2								
9	Q306027	Arandela junta Ø33,8xØ27x1,5		1	2								
10	Q221324	Tuerca exagonal 3/4"		1	2								
11	Q012031	Tornillo exagonal M-5x10		2	4								
12	R165011	Tubo encendido completo		1	2								
13	R785027	Tubo piloto 705V		1	-								
13	R795037	Tubo piloto 710V		-	2								
14	U134323	Racord con bicono Ø6		1	2								
15	U322118	Piloto completo		1	2								
	U442138	Inyector piloto Ø 0,25 (B.P.yG.V.)		1	2								
	U442137	Inyector piloto Ø 0,40 (Gas Natural)		1	2								
16	U222130	Termopar L=600		1	2								
17	Q012032	Tornillo exagonal M-5x15		1	2								
18	R795700	Quemador		1	2								
19	Q221342	Remache exagonal M-5		1	2								
20	Q302022	Arandela plana Ø16xØ6x1,2		1	2								
21	Q012031	Tornillo exagonal M-5x10		1	2								
22	U325707	Regulador de aire		1	2								
23	Q223019	Tuerca exagonal 3/8"		1	2								
24	Q301323	Arandela Ø25xØ17x6		1	2								
25	R422400	Tobera quemador Ø1,25 (B.P.)		1	2								

MOD.	FRI-TOP A GAS (V)	ZONA	PARTE FUNCIONAL (Grifo CAL-3200)	PLANO	C-1576

ITEM	CODIGO	DENOMINACION	TEXTO	FTG-705 V	FTG-710 V								NOTAS
25	9429500	Tobera quemador Ø1,90 (G.N.)		1	2								
26	Q153002	Tornillo tapon (toma presion)		1	2								
27	R785026	Conjunto conduccion quemador		1	-								
27	R795035	Conjunto conduccion quemador		-	1								
28	Q306055	Arandela junta Ø16xØ10,3x1		1	2								
29	U249402	Grifo CAL-3200 (min. 0,9)		1	2								
30	U542101	Boton de mando Ø 10		1	2								
31	X205028	Bicono Ø 6		1	2								
32	U195009	Manguito empalme		1	2								
33	U055043	Bicono Ø 12		1	2								
34	Q221336	Tuerca M-18x1,5 (p/tubo Ø12)		1	2								

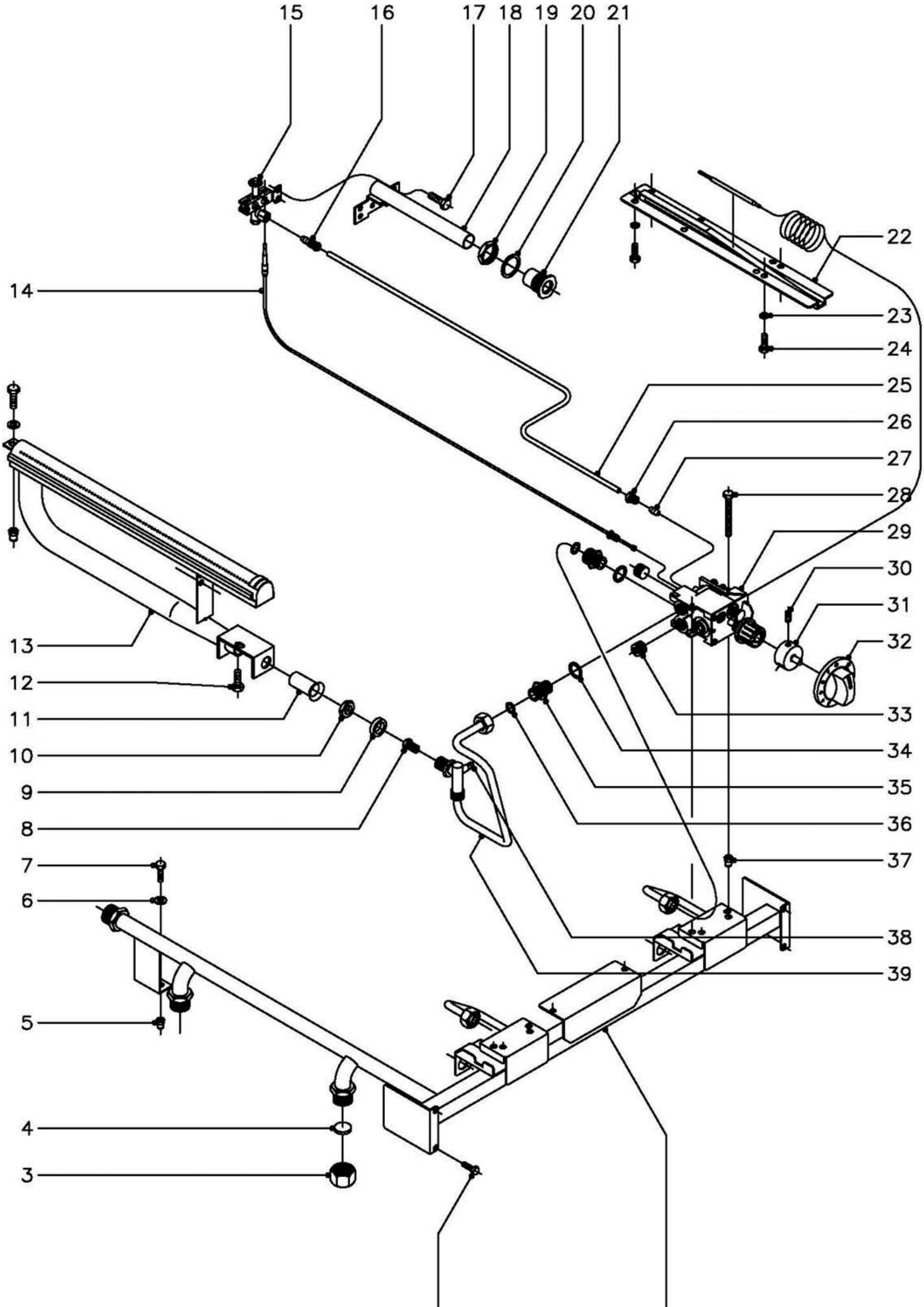

N plano	Firma	Fecha	Aparato	Lamina	
C–1577		9–2004	PARTE FUNCIONAL (VALVULA EUROSIT) FRY–TOP FTG–705, FTG–710	3	Fagor Industrial S.Coop. FAGOR Oñate

MOD.	FRI-TOP A GAS	ZONA	PARTE FUNCIONAL (Valvula Eurosit)	PLANO	C-1577

ITEM	CODIGO	DENOMINACION	TEXTO	FTG-705	FTG-710								NOTAS
1	R785030	Distribuidor general completo 705		1	-								
1	R795043	Distribuidor general completo 710		-	1								
2	Q012031	Tornillo exagonal M-5x10		4	4								
3	U635008	Tuerca ciega 3/4"		2	2								
4	Q306051	Arandela tapon Ø23,5x3		2	2								
5	Q221342	Remache exagonal M-5		2	2								
6	Q302022	Arandela plana Ø16xØ6x1,2		2	2								
7	Q012031	Tornillo exagonal M-5x10		2	2								
8	R422400	Tobera quemador Ø1,25 (B.P.)		1	2								
8	9429500	Tobera quemador Ø1,90 (G.N.)		1	2								
8	R792400	Tobera quemador Ø4,00 (G.V.)		1	2								
9	Q301323	Arandela Ø25xØ17x6		1	2								
10	Q223019	Tuerca exagonal 3/8"		1	2								
11	U325707	Regulador de aire		1	2								
12	Q012032	Tornillo exagonal M-5x15		1	2								
13	R795700	Quemador		1	2								
	Q221342	Remache exagonal M-5		1	2								Amarre quemador a soporte
	Q302022	Arandela plana Ø16xØ6x1,2		1	2								Amarre quemador a soporte
	Q012031	Tornillo exagonal M-5x10		1	2								Amarre quemador a soporte
14	U222130	Termopar L=600		1	2								
15	U322118	Piloto completo		1	-								
	U442138	Inyector piloto Ø0,25 (B.P. y G.V.)		1	2								Regular para Gas Villa
	U442137	Inyector piloto Ø0,40 (G.N.)		1	2								
16	U134323	Racord con bicono Ø6		1	2								
17	Q012031	Tornillo exagonal M-5x10		2	4								
18	R165011	Tubo de encendido		1	2								
19	Q221324	Tuerca exagonal 3/4"		1	2								
20	Q306027	Arandela junta Ø33,8xØ27x1,5		1	2								
21	S112804	Embellecedor tubo de encendido		1	2								

MOD.	FRI-TOP A GAS	ZONA	PARTE FUNCIONAL (Valvula Eurosit)	PLANO	C-1577

ITEM	CODIGO	DENOMINACION	TEXTO	FTG-705	FTG-710								NOTAS
22	R162630	Conjunto soporte bulbo		1	2								
23	Q262040	Arandela muelle A-6		4	8								
24	Q012041	Tornillo exagonal M-6x10		4	8								
25	R785034	Tubo piloto 705		1	-								
25	R795045	Tubo piloto 710		-	2								
26	U195009	Manguito empalme		1	2								
27	X205028	Bicono Ø 6		1	2								
28	Q011338	Tornillo exagonal M-5x60		2	4								
29	T982100	Valvula eurosit 630		1	2								
30	Q131502	Varilla roscada M-5x6		3	6								
31	U842100	Suplemento para Eurosit		1	2								
32	U842102	Boton de mando Ø8		1	2								
33	T982102	Tapon 3/8"		2	4								
34	Q306058	Arandela junta Ø23,5xØ17,60x1,5		2	4								
35	R155068	Manguito doble 3/8"		2	4								
36	Q306062	Arandela junta Ø13,90xØ10,33x1		1	2								
37	Q221342	Remache exagonal M-5		2	4								
38	Q153002	Tornillo tapon (Toma presion)		1	2								
39	R785032	Conduccion a quemador 705		1	-								
39	R795041	Conduccion a quemador 710		-	2								

MOD.	FRI-TOP	ZONA	VARIOS	PLANO	

ITEM	CODIGO	DENOMINACION	TEXTO	FTG-705	FTG-710	FTG-705 V	FTG-710 V	FTG-705 A	FTG-710 A				NOTAS
	R166502	Folleto de instrucciones		1	1	1	1	-	-				
	R166517	Folleto de instrucciones		-	-	-	-	1	1				
	R636500	Rasqueta Martor		1	1	-	-	-	-				SOLO CROMODURO

MOD.	FRI-TOP	ZONA	PIEZAS ESPECIFICAS PARA LOS DISTINTOS GASES	PLANO	C-1576 C-1577

ITEM	CODIGO	DENOMINACION	TEXTO	FTG-705 V	FTG-710 V	FTG-705	FTG-710	FTG-705 A	FTG-710 A				NOTAS
		BUTANO - PROPANO											
25	R422400	Tobera quemador Ø1,25		1	2	-	-	-	-				Plano C-1576
8	R422400	Tobera quemador Ø1,25		-	-	1	2	-	-				Plano C-1577
8	U052402	Tobera quemador Ø1,30		-	-	-	-	1	2				Plano C-1577
15	U442138	Inyector piloto Ø0,25		1	2	1	2	1	2				Plano C-1576 y C-1577
s/n	U136501	Indicador (Butano - Propano)		1	1	1	1	1	1				
		GAS NATURAL											
25	9429500	Tobera quemador Ø1,90		1	2	-	-	-	-				Plano C-1576
8	9429500	Tobera quemador Ø1,90		-	-	1	2	-	-				Plano C-1577
8	U134401	Tobera quemador Ø2,20		-	-	-	-	1	2				Plano C-1577
15	U442137	Inyector piloto Ø0,40		1	2	1	2	1	2				Plano C-1576 y C-1577
s/n	U134402	Indicador (Gas Natural)		1	1	1	1	1	1				
		GAS VILLA											
25	R742400	Tobera quemador Ø3,60		1	2	-	-	-	-				Plano C-1576
15	U442138	Inyector piloto Ø0,25		1	2	-	-	-	-				Regular para Gas Villa
s/n	U134310	Indicador (Gas Villa)		1	1	-	-	-	-				

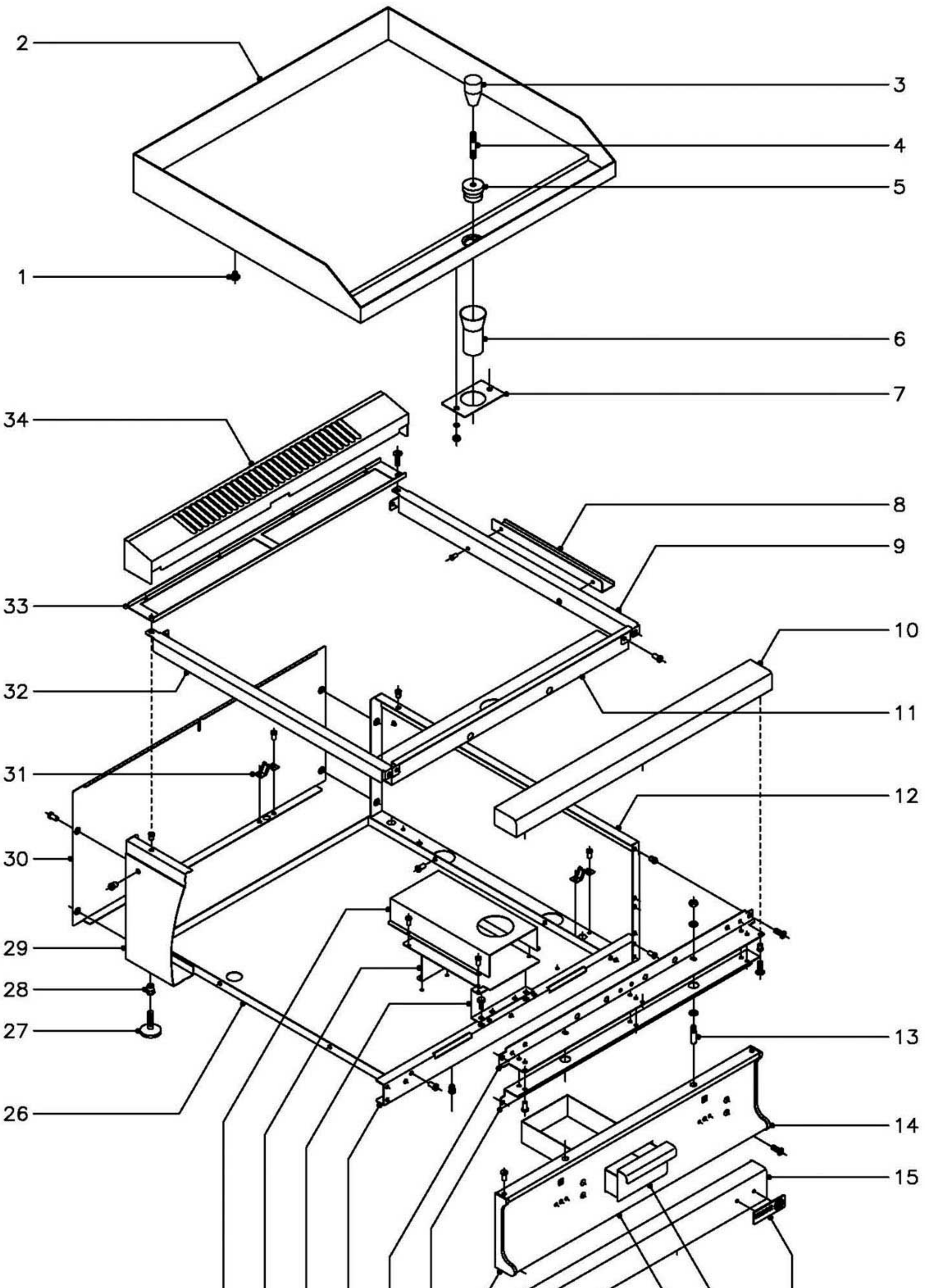

N plano	Firma	Fecha	Aparato	Lamina	
C–1578		9–2004	MUEBLE FRY–TOP FTE–705, FTE–710	4	Fagor Industrial S.Coop. FAGOR Oñate

MOD.	FRI-TOP	ZONA	MUEBLE	PLANO	C-1578

ITEM	CODIGO	DENOMINACION	TEXTO	FTE-705	FTE-710								NOTAS
1	R165414	Apoyo lateral		6	6								
2	R885416	Plancha Lisa 705		1	-								
2	R895416	Plancha Lisa 710		-	1								
2	R885420	Plancha Lisa Cromoduro 705		1	-								
2	R895422	Plancha Lisa Cromoduro 710		-	1								
2	R885418	Plancha Rayada 705		1	-								
2	R895420	Plancha Rayada 710		-	1								
2	R895418	Plancha Lisa + Rayada		-	1								
3	S116122	Mando pomo		1	1								SOLO CROMODURO
4	R619913	Alargadera		1	1								SOLO CROMODURO
5	R619912	Rebosadero-tapon		1	1								SOLO CROMODURO
6	R895431	Tubo desagüe		1	1								
7	R152607	Soporte tubo desagüe		1	1								
	Q262040	Arandela muelle A-6		2	2								
	Q162040	Tuerca exagonal M-6		2	2								
8	R792605	Tirante lateral		2	2								
	Q419005	Remache tubular Ø4x8		4	4								
9	R792806	Lateral derecho de mesa		1	1								
10	X315400	Anterior de mesa 705		1	-								
10	U745407	Anterior de mesa 710		-	1								
	Q221342	Remache exagonal M-5		2	2								
	Q152004	Tornillo aplastado M-5x13		2	2								
11	R782606	Anterior interior de mesa 705		1	-								
11	R792612	Anterior interior de mesa 710		-	1								
	Q419005	Remache tubular Ø4x8		2	2								
12	U732802	Panel lateral derecho		1	1								
13	Q151336	Tornillo soporte guia		2	2								
	Q302022	Arandela plana Ø16xØ6x1,2		4	4								
	Q162040	Tuerca exagonal M-6		2	2								

MOD.	FRI-TOP	ZONA	MUEBLE	PLANO	C-1578

ITEM	CODIGO	DENOMINACION	TEXTO	FTE-705	FTE-710								NOTAS
14	U452804	Cantonera derecha portamandos		1	1								
	Q419005	Remache tubular Ø4x8		2	2								
15	R962800	Zocalo anterior 705		1	-								
15	R972800	Zocalo anterior 710		-	1								
	Q302022	Arandela plana Ø16xØ6x1,2		2	2								
	Q012031	Tornillo exagonal M-5x10		2	2								
16	U262806	Escudo FAGOR		1	1								
	Q221023	Clip sujecion escudo		2	2								
17	R792606	Caja recogegrasas		1	1								
18	R882800	Panel portamandos 705		1	-								
18	R892800	Panel portamandos 710		-	1								
	Q152004	Tornillo aplastado M-5x13		2	2								
19	U452805	Cantonera izquierda portamandos		1	1								
	Q419005	Remache tubular Ø4x8		2	2								
20	X312630	Refuerzo amarre mesa 705		1	-								
20	U742620	Refuerzo amarre mesa 710		-	1								
	Q419005	Remache tubular Ø4x8		4	6								
	Q221342	Remache exagonal M-5		2	2								
	Q152004	Tornillo aplastado M-5x13		2	2								
21	X312600	Escuadra amarre mesa 705		1	-								
21	U742607	Escuadra amarre mesa 710		-	1								
	Q221342	Remache exagonal M-5		2	2								
	Q152004	Tornillo aplastado M-5x13		2	2								
22	U722603	Escuadra anterior base bandejas		1	-								
22	U732601	Escuadra anterior base bandejas		-	1								
	Q419005	Remache tubular Ø4x8		4	4								
23	R892603	Soporte guia recogegrasas		1	1								
	Q221342	Remache exagonal M-5		2	2								
	Q012031	Tornillo exagonal M-5x10		2	2								

MOD.	FRI-TOP	ZONA	MUEBLE	PLANO	C-1578

ITEM	CODIGO	DENOMINACION	TEXTO	FTE-705	FTE-710								NOTAS
24	R892604	Guia recogegrasas		1	1								
	Q419005	Remache tubular Ø4x8		2	2								
25	R892605	Cubierta recogegrasas		1	1								
	Q419005	Remache tubular Ø4x8		4	4								
26	R962601	Base inferior 705		1	-								
26	R972600	Base inferior 710		-	1								
	Q419005	Remache tubular Ø4x8		4	4								
27	Z200105	Pata regulable		4	4								
28	Q221345	Remache exagonal M-10		4	4								
29	U732801	Panel lateral izquierdo		1	1								
30	U722803	Panel posterior 705		1	-								
30	U732803	Panel posterior 710		-	1								
	Q419005	Remache tubular Ø4x8		4	4								
31	X010503	Muelle enganche piton		3	4								
	Q419007	Remache tubular Ø3,2x6		6	8								
32	R792804	Lateral izquierdo de mesa		1	1								
33	R782601	Posterior interior de mesa 705		1	-								
33	R792610	Posterior interior de mesa 710		-	1								
	Q012031	Tornillo exagonal M-5x10		2	2								
	Q221342	Remache exagonal M-5		2	2								
34	X315425	Embellecedor de chimenea 705		1	-								
34	U745425	Embellecedor de chimenea 710		-	1								

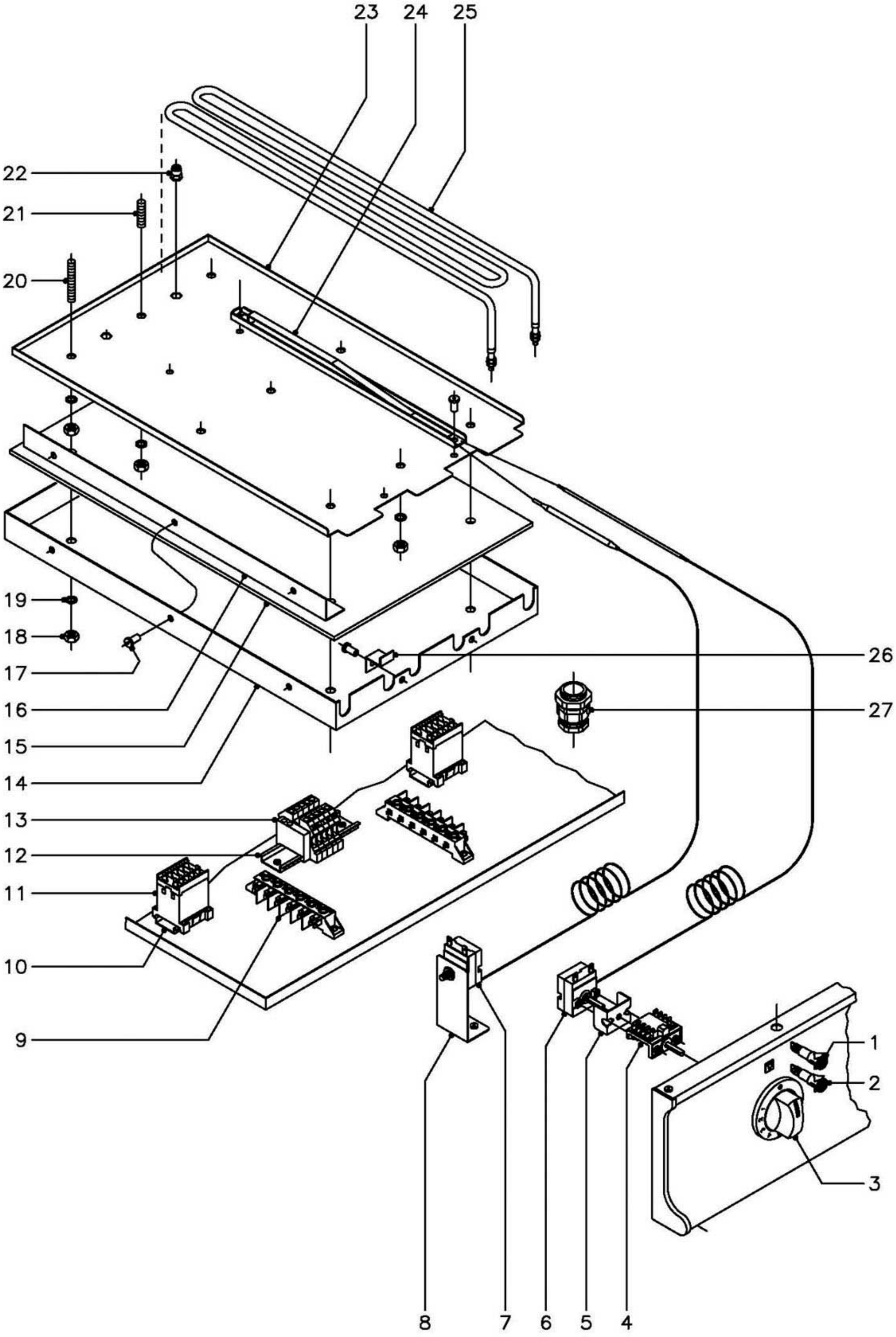

N plano	Firma	Fecha	Aparato	Lamina	
C–1579		9–2004	PARTE FUNCIONAL ELECTRICA FRY–TOP FTE–705, FTE–710	5	Fagor Industrial S.Coop. FAGOR Oñate

MOD.	FRI-TOP	ZONA	PARTE FUNCIONAL ELECTRICA	PLANO	C-1579

ITEM	CODIGO	DENOMINACION	TEXTO	FTE-705	FTE-710								NOTAS
1	R693055	Piloto verde		1	2								
2	R693056	Piloto ambar		1	2								
3	U673017	Boton de mando Ø6		1	2								
	Q281000	Anillo de compresion para boton		1	2								
4	X163007	Conmutador acople termostato		1	2								
5	X313001	'U" soporte termostato		1	2								
6	X153000	Termostato 50 - 310º C.		1	2								
7	R612103	Termostato limitador		1	2								
8	R572607	Soporte limitador		1	2								
9	R253044	Regleta		1	2								
10	Z123018	Guia contactor L=55		1	2								
11	Z213007	Contactor 3TF2010 - 3AL2		1	2								
12	R663055	Guia contactor L=120		-	1								
13	P453025	Borna fases 10 (gris)		-	3								
	Z263302	Borna neutro 10 (azul)		-	1								
	P453026	Borna tierra 10 (verde - amarillo)		-	1								
	Z263303	Tope final		-	1								
14	R882600	Cubierta resistencias 705		1	-								
14	R892600	Cubierta resistencias 710		-	2								
15	R885410	Aislante resistencias 705		1	-								
15	R895410	Aislante resistencias 710		-	2								
16	R892602	Fijacion lateral aislante		2	4								
17	Q419005	Remache tubular Ø4x8		6	12								
18	Q162050	Tuerca exagonal M-8		13	26								
19	Q262050	Arandela muelle A-8		13	26								
20	Q131557	Varilla roscada M-8x50		4	8								
21	Q131555	Varilla roscada M-8x30		5	10								
22	Q221343	Remache exagonal M-6		2	4								
23	R882602	Amarre resistencias 705		1	-								

MOD.	FRI-TOP	ZONA	PARTE FUNCIONAL ELECTRICA	PLANO	C-1579

ITEM	CODIGO	DENOMINACION	TEXTO	FTE-705	FTE-710								NOTAS
23	R892606	Amarre resistencias 710		-	2								
24	R592630	Conjunto soporte bulbo		1	2								
	Q419005	Remache tubular Ø4x8		2	4								
25	R893000	Resistencia 1500 W., 230 V.		3	6								
26	U615409	Distanciador		1	2								
	Q419005	Remache tubular Ø4x8		1	2								
27	R013022	Prensaestopas		1	-								
27	R023013	Prensaestopas		-	1								

MOD.	FRI-TOP	ZONA	VARIOS	PLANO	

ITEM	CODIGO	DENOMINACION	TEXTO	FTE-705	FTE-710								NOTAS
	R596502	Folleto de instrucciones		1	1								
	R636500	Rasqueta Martor		1	1								SOLO CROMODURO
	R563000	Esquema electrico adhesivo		1	-								Plano HB-14936
	R573001	Esquema electrico adhesivo		-	1								Plano HC-71227
	R573005	Esquema electrico de montaje		1	1								Plano HC-71229
	R223000	Cableado portamandos		1	2								
	R223003	Cableado contactor a resistencias		1	2								
	R223002	Cableado regleta a contactor		1	2								
	R573003	Cable a limitador		1	2								
	R573002	Cableado regleta a bornas		-	2								
	X183008	Cableado regleta a contactor		-	2								

FTE-905 FTE-705

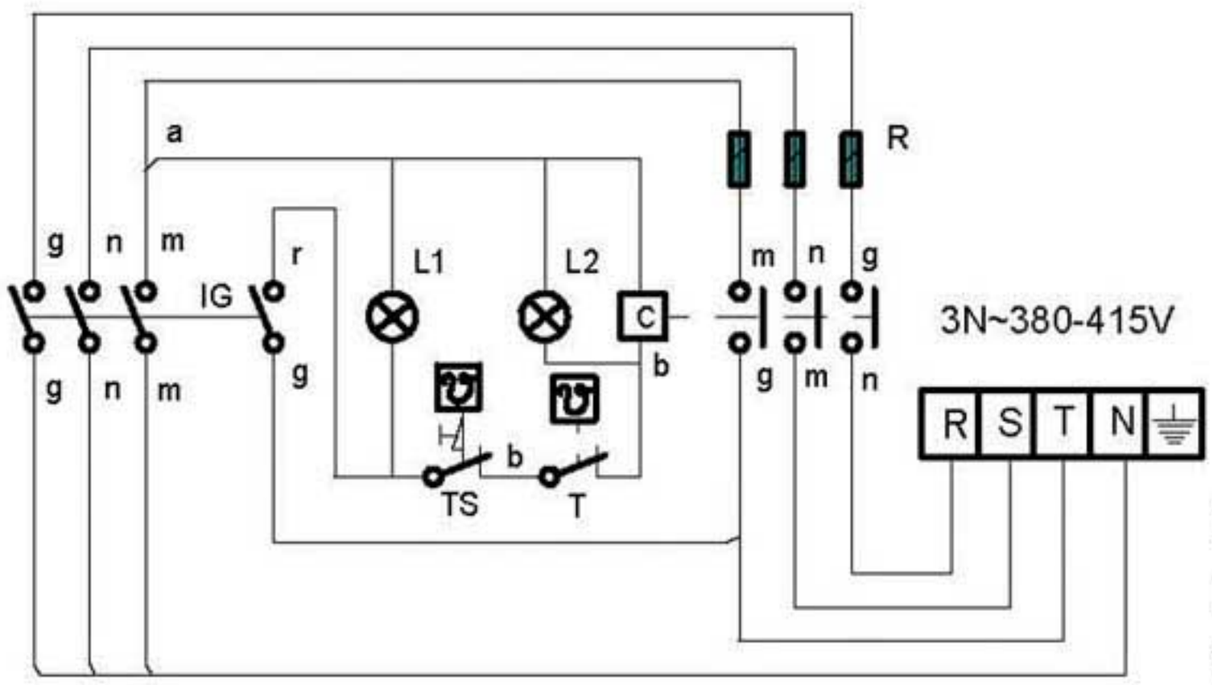

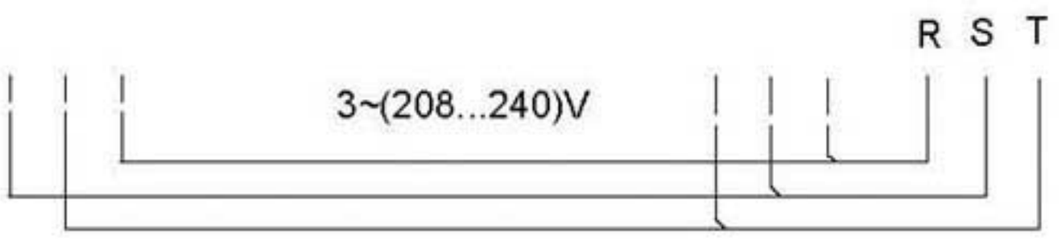

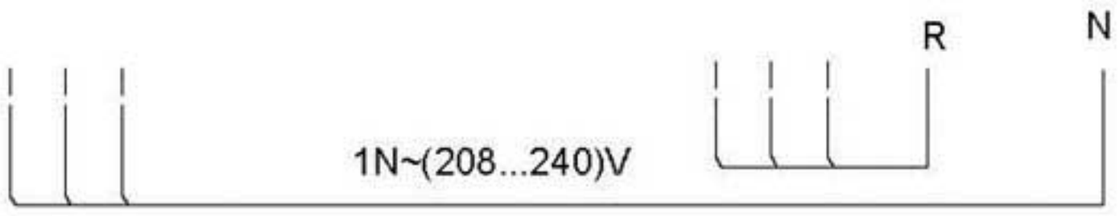

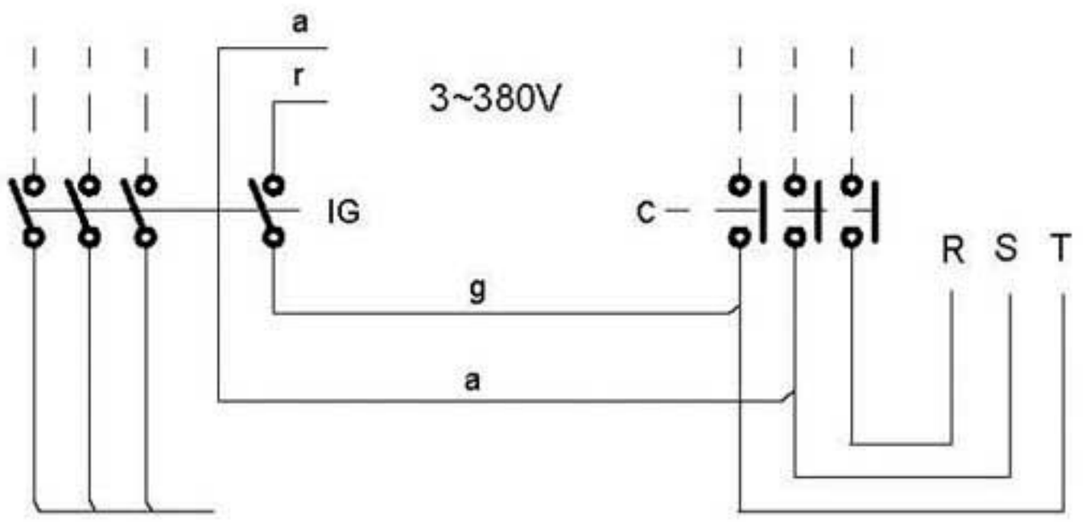

NOTAS

- Las inscripciones resistirán sin modificación apreciable el frotamiento durante 15 seg. de un algodón impregnado en gasolina.

IG: Interruptor general

L1: Lámpara funcionamiento

T: Termostato regulable (50-310°C)

L2: Lámpara calentamiento

C: Contactor de calentamiento

R: Resistencias

TS: Termostato seguridad (400°C)

r = rojo-red-rouge
m = marron-brown-marron
g = gris-grey-gris
n = negro-black-noir
a = azul-blue-bleu
b = blanco-white-blanc
vi = violeta-violette-violet
am/ve = amarillo/verde
yellow/green
jaune/vert

	Esquema teorico adhesivo			R-563000		
Nº	Pieza	Cant.	Material	Nº Clasificacion	Acabado	

Nº	Modificacion	Propuesta de	Fecha
①	Introducir TS	Maillo	95-6-14
②	Introducir FTE-705	Etxeberria	1-7-97
③	Introducir G-700	Etxeberria	8-7-97

Tolerancias generales

<5 ±	50–100± :
5–25± :	>100±
25–50± :	∝±

	Firma	Fecha
Dibujado	JON	95-5-23
Proyectado		
Comprobado		

FAGOR

Fagor Industrial,Koop.Elk, Mugatua

Mecanizado superficial

Escala

FRY-TOP

Plano numero HB-14936 -3

Sustituye al N°

Sustituido por

Plano hau ez daiteke erabil ez berrizta gure baimenitz gabe

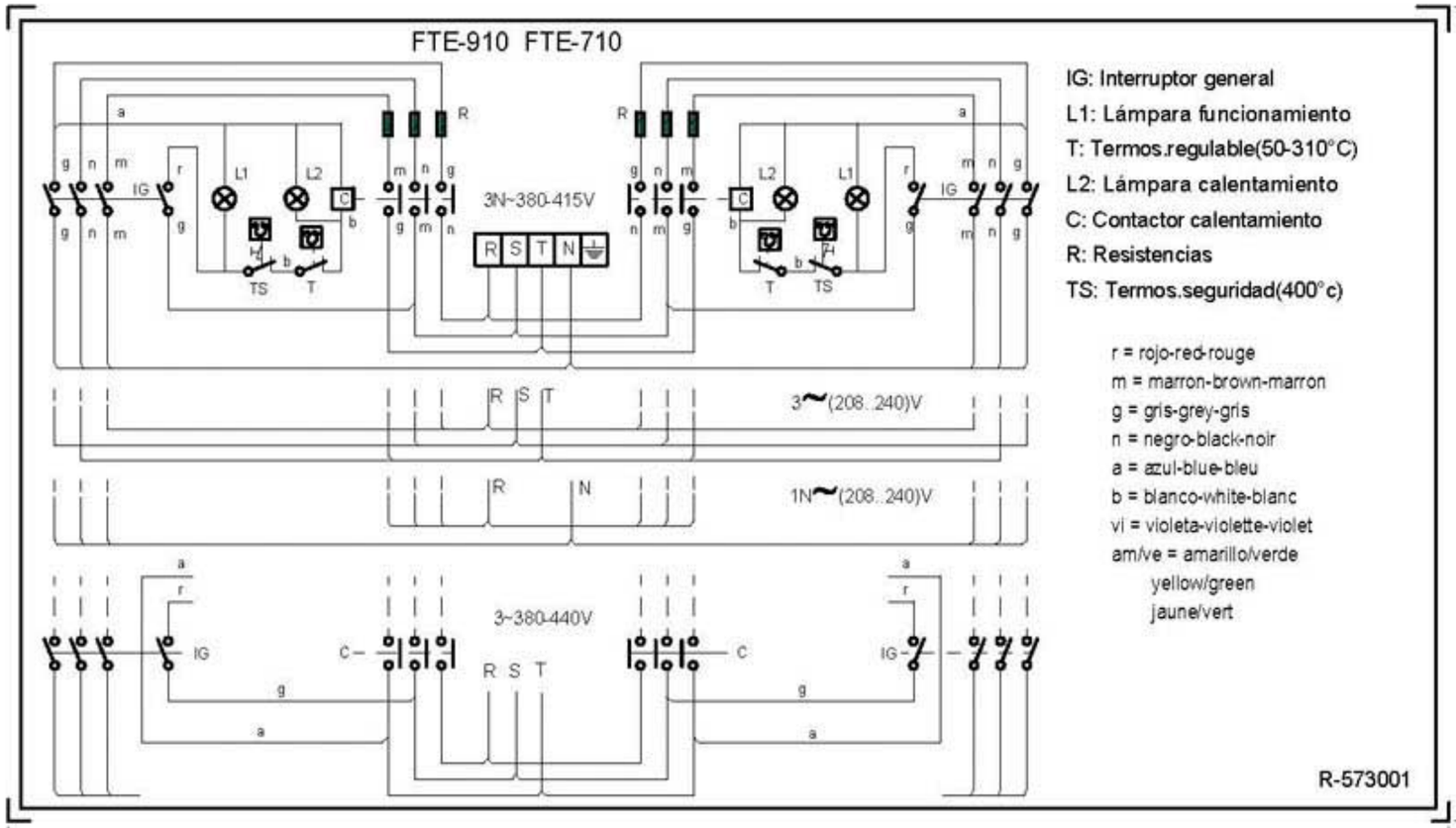

NOTA

- Las inscripciones resistirán sin modificación apreciable el frotamiento durante 15 seg. de un algodón impregnado en gasolina.

Plastico blanco alto brillo

	Esquema teorico adhesivo		R-573001		
Nº	Pieza	Material	Nº Clasificacion	Acabado	
Nº	Modificacion	Propuesta de	Fecha	Tolerancias generales	
①	Introducir TS	Maillo	95-6-14		
2	Modific.general(pasar a fabric.interior)	Plazaola	23-4-97	<5± 5–25± 25–50±	50–100± >100± ∝±
③	Introducir FTE-705	Ebxeberria	1-7-97		
④	Introducir G 700	Maillo	11/7/97		

	Firma	Fecha		
Dibujado	JON	95-5-23	FAGOR	Mecanizado superficial
Proyectado				
Comprobado			Fagor Industrial,Koop.Elk, Mugatua	
Escala 1/1	FRY-TOP			Plano numero HC-71227 -4
	Plano hau ez dateke erabilez bertatik gure baimentz gabe			Sustituye al Nº
				Sustituido por

FTE-710 Resistencias 1500W 230V R-893000

FTE-910 Resistencias 2000W 230V R-573000

FTE-710
Solo en FTE-910

Tope Z-263303
x3 P-453025
Azul Z-263302
P-453026

R-223003

Z-213007

R-223002

R-253044

X-183008

R-573002

R-223000

R-023013

R-612103

X-153000

R-573003

1.5mm²

0.75mm²

Ambar
Z-203005

Verde
Z-203004

X-163007

3 ~ 220V

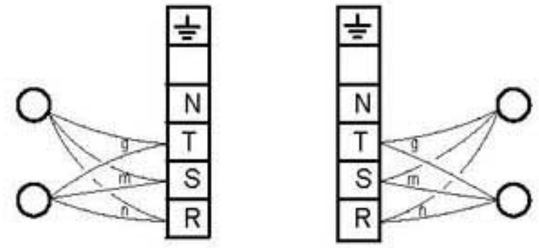

1N ~ 220-240V

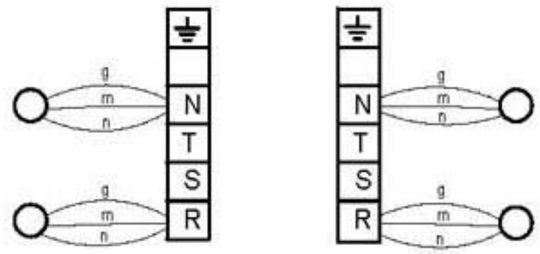

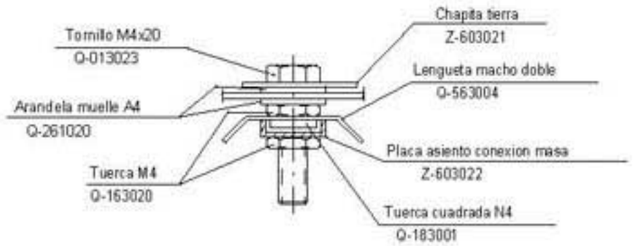

Esquema Adhesivo	
FTE-710	FTE-910 R-573001
FTE-705	FTE-905 R-563000

VERSION SIN NEUTRO

---------Conexión

U-803072 R-150KOhm 1/4W

U-803073 R-8K2Ohm 6W

	Esquema de montaje 3N ~ 380V			R-573005		
Nº	Pieza	Cant.	Material	Nº Clasificacion	Acabado	
Nº	Modificacion		Propuesta de	Fecha	Tolerancias generales	
1	Introducir G-700		Maillo	14/7/97	<5± / 5–25± / 25–50± / 50–100± / >100± / ∝±	
		Firma	Fecha	FAGOR	Mecanizado superficial	
	Dibujado	JON	95-9-25			
	Proyectado					
	Comprobado			Fagor Industrial,Koop.Elk, Mugatua		
	Escala	FRY-TOP ELECTRICO			Plano numero HC-71229 -1	
	Plano hau ez dateke erabil ez berrizta gure baimenitz gabe				Sustituye al Nº	
					Sustituido por	