DESPIECE TECNICO

Baño María
Bain Marie
Bain Marie
Bain Marie
Bagnomaria
Banho María

GAMA 900

Modelos:

BMG9-05
BMG9-10
BME9-05
BME9-10

Marzo 2009 March

Revisado Septiembre 2010

FAGOR

Fagor Industrial

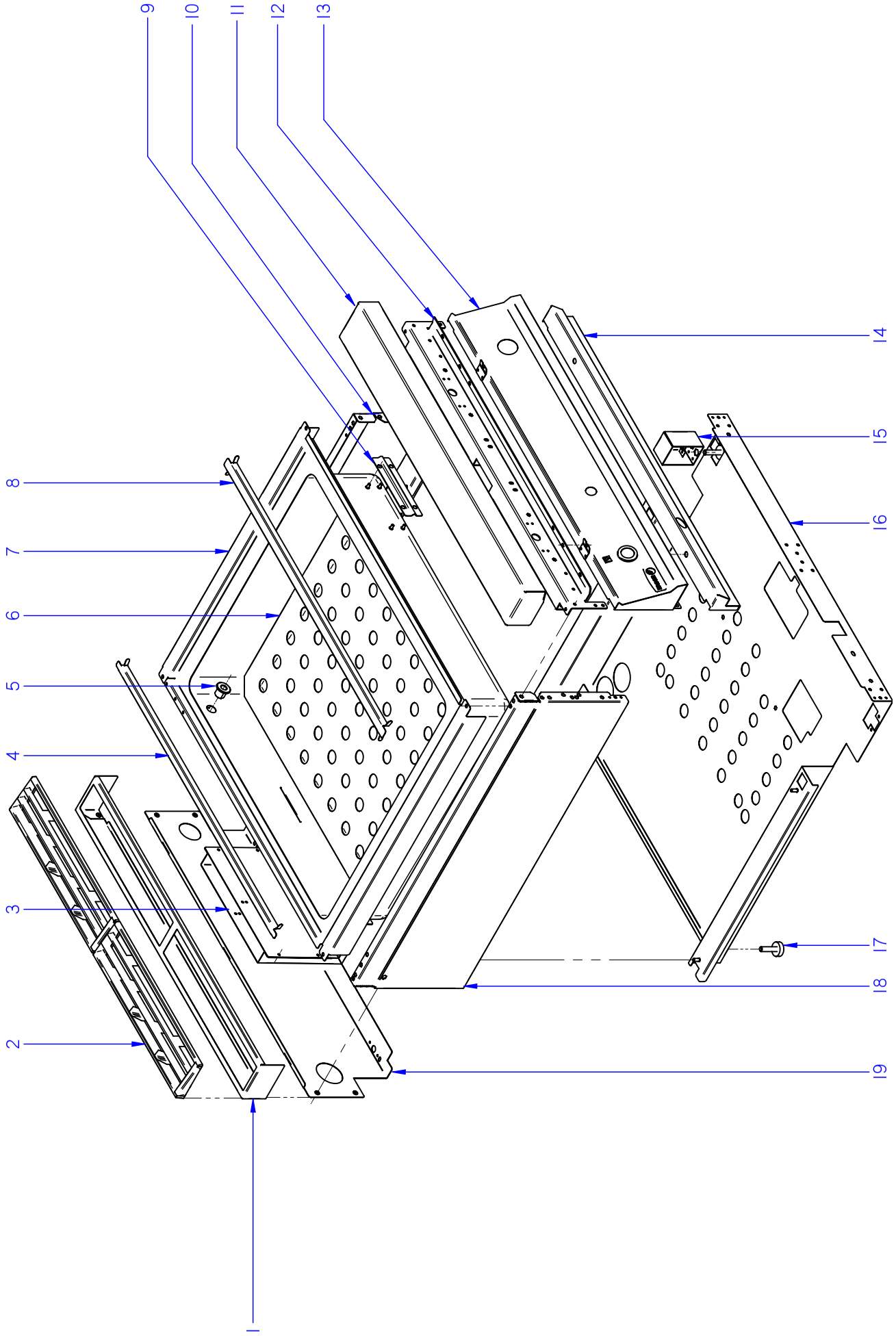

ITEM MARCADO EN COLOR = REPUESTO RECOMENDADO
COLOURED ITEM = RECOMMENDED SPARE PART

N plano	Firma	Fecha	Aparato		Lamina	
C-2290		2009-03	MUEBLE BAÑO MARIA G-900		1	Fagor Industrial S.Coop. Onate

MOD.	BAÑO MARIA		ZONA	MUEBLE				PLANO	C-2290			
ITEM	CODIGO	DENOMINACION	TEXTO	BMG9-05	BMG9-10	BMG9-05 V/T	BMG9-10 V/T	BME9-05	BME9-10	BME9-05 V/T	BME9-10 V/T	NOTAS
1	R205438000	SOPORTE EMBELLECEDOR 1/2M	1/2M TRIM SUPPORT	1	_	1	_	1	_	1	_	
1	R205439000	SOPORTE EMBELLECEDOR 1M	TRIM SUPPORT 1M	_	1	_	1	_	1	_	1	
	Q419005000	REMACHE 4X8 ALMG3 / ALUMINIO	RIVET 4X8 ALMG3 / ALUMINI.	2	2	2	2	2	2	2	2	
2	R205425000	EMBELLECEDOR ESMALTE	ENAMEL TRIM	1	2	1	2	1	2	1	2	
3	H342602000	TRASERA DE CHIMENEA BMG9-05	REAR FLUEPIPE BMG9-05	1	_	1	_	_	_	_	_	
3	H352601000	TRASERA DE CHIMENEA BMG9-10	REAR FLUEPIPE BMG9-10	_	1	_	1	_	_	_	_	
S/Nº	H342601000	DELANTERA CHIMENEA BMG9-05	FRONT FLUEPIPE BMG9-05	1	_	1	_	_	_	_	_	
S/Nº	H352602000	DELANTERA CHIMENEA BMG9-10	FRONT FLUEPIPE BMG9-10	_	1	_	1	_	_	_	_	
	Q419005000	REMACHE 4x8 ALMG3 / ALUMINIO	RIVET 4X8 ALMG3 / ALUMINIUM	8	8	8	8	_	_	_	_	
4	H346105000	SEPAR. CUBETAS POSTERIOR 1/2M	REAR TRAY DIVIDER 1/2M	1	_	1	_	1	_	1	_	
4	H356104000	SEPAR. CUBETAS POSTERIOR 1M	REAR TRAY DIVIDER 1M	_	1	_	1	_	1	_	1	
5	H316113000	CASQUILLO NIVEL	LEVEL BUSHING	2	2	2	2	2	2	2	2	
	Q221302000	TUERCA EXAGONAL 1/2G	HEXAGONAL NUT 1/2G	2	2	2	2	2	2	2	2	
	Q307032000	JUNTA 32X21X3	JOINT 32X21X3	2	2	2	2	2	2	2	2	
6	H366103000	PANEL SEPARADOR BME9-05	PANEL DIVIDER BME9-05	1	_	1	_	1	_	1	_	
6	H376103000	PANEL SEPARADOR BME9-10	PANEL DIVIDER BME9-10	_	1	_	1	_	1	_	1	
7	H346109000	CUBA COMPLETA BMG9-05	COMPLETE TUB BMG9-05	1	_	1	_	_	_	_	_	
7	H356110000	CUBA COMPLETA BMG9-10	COMPLETE TUB BMG9-10	_	1	_	1	_	_	_	_	
7	H366110000	CUBA COMPLETA BME9-05	COMPLETE TUB BME9-05	_	_	_	_	1	_	1	_	
7	H376109000	CUBA COMPLETA BME9-10	COMPLETE TUB BME9-10	_	_	_	_	_	1	_	1	
	Q012031000	TORNILLO EXAGONAL M5x10 A304	HEXAGONAL BOLT M5x10 A304	6	4	6	4	6	4	6	4	
8	R496106000	SEPARADOR DE CUBETAS	TRAY DIVIDER	4	_	4	_	4	_	4	_	
8	R206113000	SEPARADOR DE CUBETAS	TRAY DIVIDER	_	4	_	4	_	4	_	4	
9	H316112000	PROTECCION BULBO	BULB PROTECTION	1	1	1	1	1	1	1	1	
	Q162030000	TUERCA EXAGONAL M5	HEXAGONAL NUT M5	4	4	4	4	4	4	4	4	
	Q232030000	ARANDELA A5	WASHER A5	4	4	4	4	4	4	4	4	
10	R062810000	PANEL LATERAL DERECHO G9-00	RIGHT SIDE PANEL G900	1	1	1	1	1	1	1	1	
	Q221342000	REMACHE EXAGONAL M5	HEXAGONAL RIVET M5	6	6	6	6	6	6	6	6	

MOD.	BAÑO MARIA	ZONA	MUEBLE	PLANO	C-2290

ITEM	CODIGO	DENOMINACION	TEXTO	BMG9-05	BMG9-10	BMG9-05 V/T	BMG9-10 V/T	BME9-05	BME9-10	BME9-05 V/T	BME9-10 V/T	NOTAS
11	R045416000	ANTERIOR DE MESA 1/2 M	FRONT BENCH 1/2 M	1	_	1	_	1	_	1	_	
11	S105402000	ANTERIOR DE MESA 1 M	FRONT BENCH 1 M	_	1	_	1	_	1	_	1	
	Q152004000	TORN. APLASTADO M5x13 A304	FLAT HEADED SCREW M5x13	2	2	2	2	2	2	2	2	
	Q302022000	ARANDELA 16x6x1,2 A304	WASHER 16x6x1.2 A304	2	2	2	2	2	2	2	2	
12	X162680000	ESCUADRA AMARRE ANTER.1/2 M	FRONT FASTENING BRACKET	1	_	1	_	1	_	1	_	INTROD. 01.09.09
12	X162690000	ESCUADRA AMARRE ANTER.1/2 M	FRONT FASTENING BRACKET	1	_	1	_	1	_	1	_	ELIMINA. 01.09.09
12	U022605000	ESCUADRA AMARRE ANTERI.1M	FRONT FASTENING BRACKET	_	1	_	1	_	1	_	1	INTROD. 01.09.09
12	U022632000	ESCUADRA AMARRE ANTERI.1M	FRONT FASTENING BRACKET	_	1	_	1	_	1	_	1	ELIMINA. 01.09.09
	Q221342000	REMACHE EXAGONAL M5	HEXAGONAL RIVET M5	3	4	3	4	3	4	3	4	
	Q012032000	TORNILLO EXAGONAL M5X15 A304	HEXAGONAL BOLT M5X15 A304	6	6	6	6	6	6	6	6	
13	H342816000	PORTAMANDOS COMPL. BMG9-05	CONTROL HOLDER BMG9-05	1	_	_	_	_	_	_	_	
13	H352822000	PORTAMANDOS COMPL. BMG9-10	CONTROL HOLDER BMG9-10	_	1	_	_	_	_	_	_	
13	H342818000	PORTAMANDOS COM. BMG9-05 VT	CONTROL HOLDER BMG9-05 VT	_	_	1	_	_	_	_	_	
13	H352824000	PORTAMANDOS COM. BMG9-10 VT	CONTROL HOLDER BMG9-10 VT	_	_	_	1	_	_	_	_	
13	H362813000	PORTAMANDOS COMPL. BME9-05	CONTROL HOLDER BME9-05	_	_	_	_	1	_	_	_	
13	H372815000	PORTAMANDOS COMPL. BME9-10	CONTROL HOLDER BME9-10	_	_	_	_	_	1	_	_	
13	H362815000	PORTAMANDOS COM. BME9-05 VT	CONTROL HOLDER BME9-05 VT	_	_	_	_	_	_	1	_	
13	H372817000	PORTAMANDOS COM. BME9-10 VT	CONTROL HOLDER BME9-10 VT	_	_	_	_	_	_	_	1	
S/Nº	H352103000	INDICADOR ANALOG. BAÑO-MARIA	ANALOG INDICATOR BAIN-MARIE	_	_	1	1	_	_	1	1	
	Q221342000	REMACHE EXAGONAL M5	HEXAGONAL RIVET M5	2	2	2	2	2	2	2	2	
	Q151336000	TORNILLO SOPORTE GUIAS	GUIDE SUPPORT BOLT	2	2	2	2	2	2	2	2	
	Q152004000	TORNIL. APLASTADO M5X13 A 304	FLAT HEADED SCREW M5x13 A 3	2	2	2	2	2	2	2	2	
	U022836000	ESCUDO FAGOR	FAGOR EMBLEM G700	1	1	1	1	1	1	1	1	
	Q221023000	CLIP SUJECIÓN RÁPIDA Ø5	RAPID CONNECT CLIP Ø5	2	2	2	2	2	2	2	2	
14	H342811000	ZOCALO BAÑO MARIA BMG9-05	SKIRTING BMG9-05	1	_	1	_	_	_	_	_	
14	H352820000	ZOCALO BAÑO MARIA BMG9-10	SKIRTING BMG9-10	_	1	_	1	_	_	_	_	
14	R062805000	ZOCALO BAÑO MARIA	SKIRTING	_	_	_	_	1	_	1	_	
14	H352817000	ZOCALO BAÑO MARIA	SKIRTING	_	_	_	_	_	1	_	1	
	Q012042000	TORNILLO EXAGONAL M6x16 A304	HEXAGONAL BOLT M6x16 A304	2	2	2	2	2	2	2	2	
	Q302022000	ARANDELA 16x6x1,2 A304	WASHER 16x6x1.2 A304	2	2	2	2	2	2	2	2	

MOD.	BAÑO MARIA	ZONA	MUEBLE	PLANO	C-2290

ITEM	CODIGO	DENOMINACION	TEXTO	BMG9-05	BMG9-10	BMG9-05 V/T	BMG9-10 V/T	BME9-05	BME9-10	BME9-05 V/T	BME9-10 V/T	NOTAS
15	H012805000	ESCUADRA AMARRE PATA	LEG FASTENING BRACKET	2	2	2	2	2	2	2	2	
	X010503000	CIERRE MUELLE	LOCK SPRING	2	2	2	2	2	2	2	2	
	Q419007000	REMACHE TUBULAR C/V Ø3,2x6	TUBULAR RIVET C/V Ø3.2X6	4	4	4	4	4	4	4	4	
	Q162030000	TUERCA EXAGONAL M5	HEXAGONAL NUT M5	4	4	4	4	4	4	4	4	
	Q262030000	ARANDELA GROW. A5 A304	WASHER GROW. A5 A.304	4	4	4	4	4	4	4	4	
16	H342607000	BASE INFERIOR BMG9-05	LOWER BASE BMG9-05	1	_	1	_	_	_	_	_	
16	H352804000	BASE INFERIOR BMG9-10	LOWER BASE BMG9-10	_	1	_	1	_	_	_	_	
16	H362804000	BASE INFERIOR BME9-05	LOWER BASE BME9-05	_	_	_	_	1	_	1	_	
16	H372804000	BASE INFERIOR BME9-10	LOWER BASE BME9-10	_	_	_	_	_	1	_	1	
	Q221345000	REMACHE EXAGONAL M10	HEXAGONAL RIVET M10	2	2	2	2	2	2	2	2	
	Q221343000	REMACHE EXAGONAL M6	HEXAGONAL RIVET M6	2	2	2	2	2	2	2	2	
17	Z200107000	PATA REGULABLE	ADJUSTABLE LEG	4	4	4	4	4	4	4	4	
	Q221345000	REMACHE EXAGONAL M10	HEXAGONAL RIVET M10	4	4	4	4	_	_	_	_	
18	R062811000	PANEL LATERA IZQUIERDO G-900	LEFT SIDE PANEL G-900	1	1	1	1	1	1	1	1	
	Q221342000	REMACHE EXAGONAL M5	HEXAGONAL RIVET M5	6	6	6	6	6	6	6	6	
19	H342805000	PANEL POSTERIOR 1/2M	REAR PANEL 1/2M	1	_	1	_	1	_	1	_	
19	H352810000	PANEL POSTERIOR 1M	REAR PANEL 1M	_	1	_	1	_	1	_	1	
	Q419005000	REMACHE 4x8 ALMG3 / ALUMINIO	RIVET 4X8 ALMG3 ALUMINIUM	4	4	4	4	4	4	4	4	

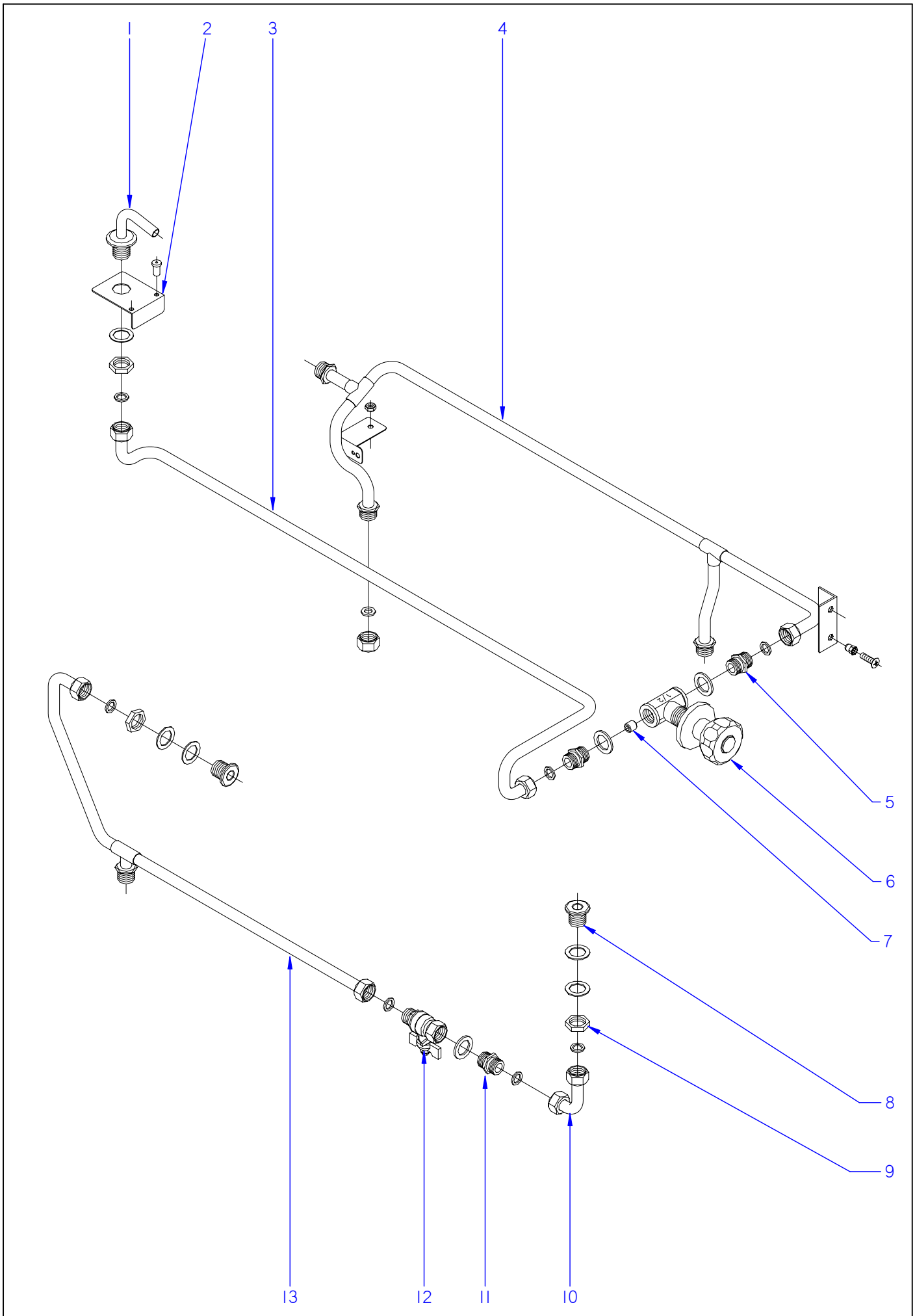

ITEM MARCADO EN COLOR = REPUESTO RECOMENDADO
COLOURED ITEM = RECOMMENDED SPARE PART

N plano	Firma	Fecha	Aparato		Lamina	
C-2291		2009-03	CONDUCCIONES BAÑO MARIA G-900		2	Fagor Industrial S.Coop. Oñate

MOD.	BAÑO MARIA	ZONA	CONDUCCIONES	PLANO	C-2291

ITEM	CODIGO	DENOMINACION	TEXTO	BMG9-05	BMG9-10	BME9-05	BME9-10				NOTAS
1	H316108000	TUBO LLENADO	FILLER PIPE	1	1	1	1				
	Q306013000	ARANDELA PLANA 30.4X22.4X3	FLAT WASHER 30.4X22.4X3	1	1	1	1				
	Q221302000	TUERCA EXAGONAL 1/2G	HEXAGONAL NUT 1/2G	1	1	1	1				
2	H342605000	SOPORTE GRIFO DE LLENADO	FILLING TAP SUPPORT	1	1	1	1				
	Q411304000	REMACHE AVIBULB Ø4,8	RIVET AVIBULB Ø4,8	2	2	2	2				
3	H355044000	TUBO LLENADO COMPLETO	FILLER PIPE COMPL,	1	1	1	1				
	Q306024000	JUNTA 18X12.5X1.5	SEAL 18x12.5x1.5	2	2	2	2				
4	R205065000	CONDUCCION ENTRADA DE AGUA	WATER INTAKE PIPE	1	1	1	1				
	Q221342000	REMACHE EXAGONAL M5	HEXAGONAL RIVET M5	1	1	1	1				
	Q152004000	TORNILLO APLASTADO M5x13 A304	FLAT HEADED BOLT M5x13	1	1	1	1				
	Q162030000	TUERCA EXAGONAL M5	HEXAGONAL NUT M5	1	1	1	1				
	Q232030000	ARANDELA A5	WASHER A5	1	1	1	1				
	R205062000	TUERCA CIEGA 1/2"	BLIND NUT 1/2"	2	2	2	2				
	Q306053000	ARANDELA TAPON Ø 18,5x3	CAP WASHER Ø 18,5x3	2	2	2	2				
5	S205023000	MANGUITO DOBLE 1/2	DOUBLE SLEEVE 1/2	2	2	2	2				
6	S102111000	CUERPO LLAVE PASO AT. CUADRA	MAINS TAP BODY AT. SQUARE	1	1	1	1				
	S012102000	EMBELLECEDOR	TRIM	1	1	1	1				
	S102109000	MANILLA PLASTICO AGUA FRIA	COLD WATER PLASTIC HANDLE	1	1	1	1				
7	S225012000	REGULADOR LLENADO	REGULATOR FILLER	1	1	1	1				
8	H316113000	CASQUILLO NIVEL	LEVEL BUSHING	2	2	2	2				
9	Q221302000	TUERCA EXAGONAL 1/2G	HEXAGONAL NUT 1/2G	2	2	2	2				
	Q307032000	JUNTA 32X21X3	JOINT 32X21X3	2	2	2	2				
10	H315013000	SALIDA DESAGÜE C/TUERCAS	DRAINAGE OUTPUT WITH NUTS	1	1	1	1				
	Q306024000	JUNTA 18X12.5X1.5	SEAL 18x12.5x1.5	2	2	2	2				
11	S205023000	MANGUITO DOBLE 1/2	DOUBLE SLEEVE 1/2	1	1	1	1				
12	H312101000	VALVULA ESFERA 1/2" GENEBRE	SPHERICAL VALVE 1/2" GENEB	1	1	1	1				
13	H355017000	CONDUCCION DESAGÜE BM G-900	DRAINAGE PIPE BM G-900	1	1	1	1				
	Q306024000	JUNTA 18X12.5X1.5	SEAL 18x12.5x1.5	2	2	2	2				

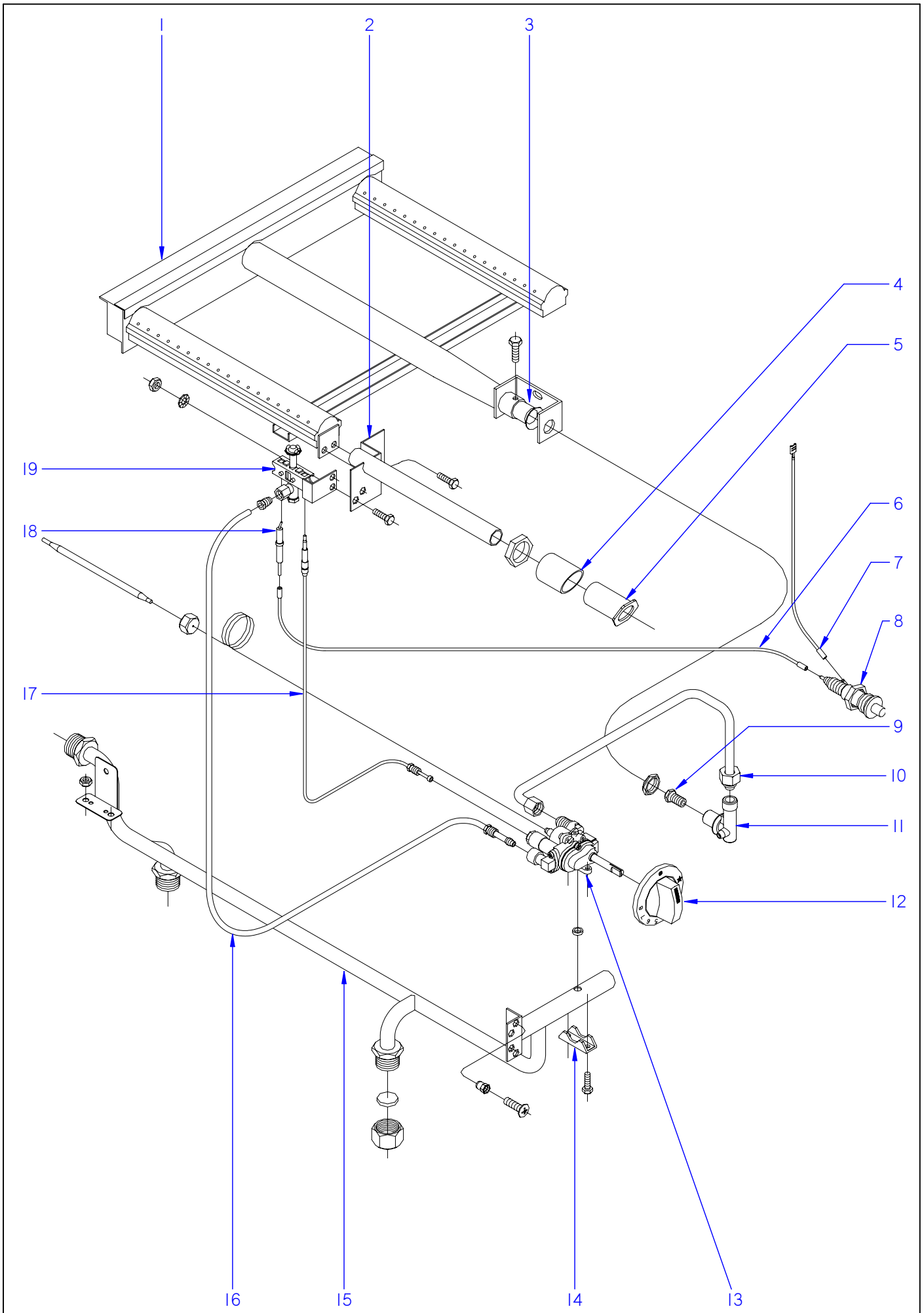

ITEM MARCADO EN COLOR = REPUESTO RECOMENDADO
COLOURED ITEM = RECOMMENDED SPARE PART

N plano	Firma	Fecha	Aparato	CONJUNTO FUNCIONAL	Lamina	
C-2292		2009-03	BAÑO MARIA BMG		3	Fagor Industrial S.Coop. FAGOR Oñate

MOD.	BAÑO MARIA	ZONA	CONJUNTO FUNCIONAL	PLANO	C-2292

ITEM	CODIGO	DENOMINACION	TEXTO	BMG9-05	BMG9-10						NOTAS
1	H345701000	QUEMADOR COMPLETO BMG9-05	COMPLETE BURNER BMG9-05	1	_						
1	R405700000	QUEMADOR COMPLETO BMG9-10	COMPLETE BURNER BMG9-10	_	1						
2	R495007000	TUBO ENCENDIDO COMP. BMG9-05	COM. IGNITION PIPE BMG9-05	1	_						
2	R205020000	TUBO ENCENDIDO COMP. BMG9-10	COM. IGNITION PIPE BMG9-10	_	1						
	Q012031000	TORNILLO EXAGONAL M5x10 A304	HEXAGONAL BOLT M5x10 A304	2	2						
3	U325707000	REGULADOR DE AIRE	AIR REGULATOR	1	1						
	Q012031000	TORNILLO EXAGONAL M5x10 A304	HEXAGONAL BOLT M5x10 A304	1	1						
4	R065025000	DISTANCIADOR	SPACER	1	1						
	Q221324000	TUERCA 3/4 GAS	NUT 3/4 GAS	1	1						
5	R042822000	EMBELLECED. TUBO ENCENDIDO	IGNITION PIPE TRIM	1	1						
	Q221023000	CLIP SUJECIÓN RÁPIDA Ø5	RAPID CONNECT CLIP Ø5	2	2						
6	R613030000	CABLE BUJIA	SPARK PLUG CABLE	1	1						
7	U333003000	CABLE MASA ENCENDEDOR	LIGHTER EARTH CABLE	1	1						
8	S113034000	PIEZO ELECTRICO	PIEZOELECTRIC	1	1						
9	U322401000	TOBERA Ø 0,80 B.P.	NOZZLE Ø 0,80 B.P.	1	_						
9	9271300000	TOBERA Ø 1,2 G.N.	NOZZLE Ø 1,2 G.N.	1	_						
9	U054400000	TOBERA Ø 2,5 G.V.	NOZZLE Ø 2,5 T.G.	1	_						
9	R422400000	TOBERA Ø 1,25 B.P.	NOZZLE Ø 1,25 B.P.	_	1						
9	9429500000	TOBERA Ø 1,9 G.N.	NOZZLE Ø 1,9 G.N.	_	1						
9	U192402000	TOBERA Ø 4,9 G.V.	NOZZLE Ø 4,9 T.G.	_	1						
10	H345009000	CONDUCC. A QUEMADOR BMG9-05	BURNER PIPE BMG9-05	1	_						
10	H355050000	CONDUCC. A QUEMADOR BMG9-10	BURNER PIPE BMG9-10	_	1						
11	U915014000	PORTATOBERAS HORNO	OVER NOZZLE HOLDER	1	1						
	Q223019000	TUERCA EXAGONAL 3/8 LATON	HEXAGONAL NUT 3/8 BRASS.	1	1						
12	H352106000	BOTON DE MANDO BMG900	CONTROL BUTTON BMG900	1	1						
13	H352101000	TERMOSTATO MTZ-22300	THERMOSTAT MTZ-22300	1	1						
	Q307034000	JUNTA ESTANQUEIDAD	SEAL	1	1						
	R202105000	BY-PAS 0,85 CON JUNTA MTZ	BY-PASS 0.85 WITH MTZ SEAL	_	1						
14	Z982018000	BRIDA AMARRE TERMOSTATO	THERMOSTAT FASTENING FLAN	1	1						
	Q011353000	TORNILLO EXAGONAL M5x30	HEXAGONAL BOLT M5x30	2	2						

MOD.	BAÑO MARIA	ZONA	CONJUNTO FUNCIONAL	PLANO	C-2292

ITEM	CODIGO	DENOMINACION	TEXTO	BMG9-05	BMG9-10						NOTAS
15	H355059000	CONDUCCION GENERAL BMG9-05	GENERAL PIPING BMG9-05	1	1						
	U635008000	TUERCA CIEGA 3/4	BLIND NUT 3/4	2	2						
	Q306051000	ARANDELA TAPON Ø 23,5x3	CAP WASHER Ø 23.5x3	2	2						
	Q221342000	REMACHE EXAGONAL M5	HEXAGONAL RIVET M5	2	2						
	Q152004000	TORNILLO APLASTADO M5x13 A304	FLAT HEADED BOLT M5x13 A304	2	2						
	Q162030000	TUERCA EXAGONAL M5	HEXAGONAL NUT M5	2	2						
	Q232030000	ARANDELA A5	WASHER A5	2	2						
16	H345010000	TUBO PILOTO BMG9-05	PILOT PIPE BMG9-05	1	_						
16	H355051000	TUBO PILOTO BMG9-10	PILOT PIPE BMG9-10	_	1						
	X205028000	BICONO Ø6	BICONE Ø6	1	1						
	U195009000	MANGUITO EMPALME	CONNECTION HOSE	1	1						
	U134323000	RACORD BICONO Ø6 958.031	BICONE CONNEX Ø6 958.031	1	1						
17	U222130000	TERMOPAR L=600	THERMOCOUPLE L=600	1	1						
18	X022131000	BUJIA	SPARK PLUG	1	1						
19	R202100000	PILOTO COMPLETO	COMPLETE PILOT LIGHT	1	1						
	U442137000	INYECTOR Ø 0,40 G.N.	NOZZLE Ø0.4 G.N.	1	1						
	Q012031000	TORNILLO EXAGONAL M5x10 A304	HEXAGONAL BOLT M5x10	2	2						
	Q162030000	TUERCA EXAGONAL M5	HEXAGONAL NUT M5	2	2						

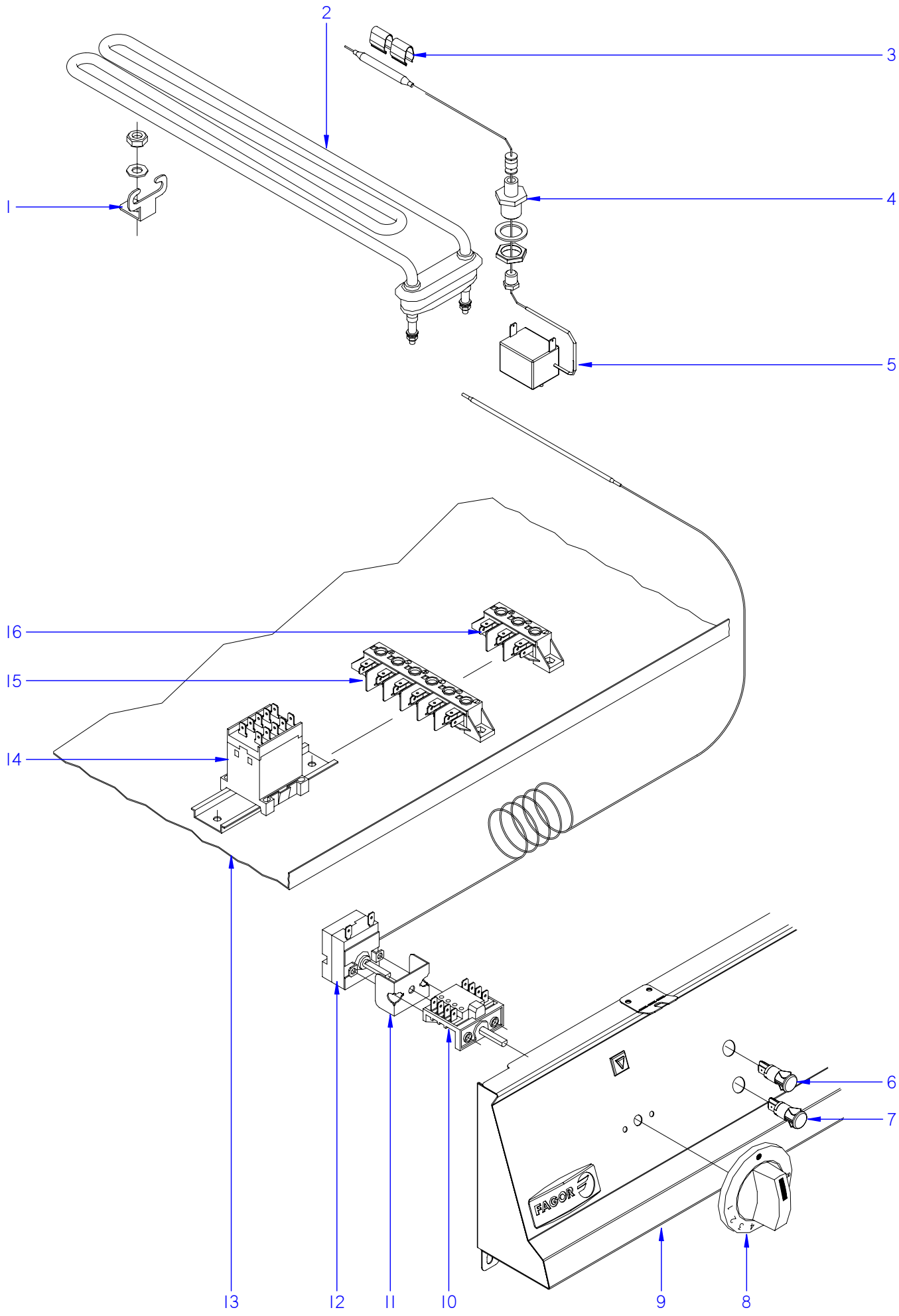

ITEM MARCADO EN COLOR = REPUESTO RECOMENDADO
COLOURED ITEM = RECOMMENDED SPARE PART

N plano	Firma	Fecha	Aparato	Lamina	
C-2293		2009-03	CONJUNTO FUNCIONAL BAÑO MARIA BME	4	Fagor Industrial S.Coop. FAGOR Oñate

MOD.	BAÑO MARIA	ZONA	CONJUNTO FUNCIONAL	PLANO	C-2293

ITEM	CODIGO	DENOMINACION	TEXTO	BME9-05	BME9-10						NOTAS
1	Z603602000	SOPORTE RESISTENCIA TANQUE	TANK RESISTOR SUPPORT	1	3						
	Q162030000	TUERCA EXAGONAL M5	HEXAGONAL NUT M5	1	3						
	Q232030000	ARANDELA A5	WASHER A5	1	3						
2	Z203601000	RESISTENCIA TANQUE	TANK RESISTOR	1	_						
2	R223005000	RESISTENCIA TANQUE	TANK RESISTOR	_	3						
3	H363002000	BRIDA SUJECCION BULBO	BULB FASTENING FLANGE	2	2						
4	H363001000	MANGUITO SUJECCION BULBO	BULB FASTENING HOSE	1	1						
	Q306039000	ARANDELA JUNTA Ø23,8x16,2x1,5	WASHER SEAL Ø23.8x16.2x1.5	1	1						
	Q223021000	TUERCA EXAGONAL 15x1	HEXAGONAL NUT 15x1	1	1						
5	Z213014000	TERMOSTATO LIMITADOR	THERMOSTAT LIMITER	1	1						
S/N	Z203060000	AMARRE LIMITADOR	LIMITER FASTENING	1	1						
	Q221341000	REMACHE EXAGONAL M4	HEXAGONAL RIVET M4	2	2						
	Q032031000	TORNILLO ALOMADO M5x10	CURVED SCREW M5x10	2	2						
6	R693055000	PILOTO VERDE 41227000C7	GREEN PILOT 41227000C7	1	1						
7	R693056000	PILOTO AMBAR	AMBAR PILOT	1	1						
8	H372102000	MANDO BAÑO MARIA BME	CONTROL BUTTON BME	1	1						
9	H362813000	PORTAMANDOS COMPL. BME9-05	CONTROL HOLDER BME9-05	1	_						
9	H372815000	PORTAMANDOS COMPL. BME9-10	CONTROL HOLDER BME9-10	_	1						
10	X163007000	CONMUT. ACOPLE TERMOSTATO	THERMOSTAT CONNECTION SW	1	1						
	Q151320000	TORNILLO ALOMADO M4x6 H.ZINC.	CURVED SCREW M4x6 H,ZINC.	2	2						
11	X313001000	U SOPORTE TERMOSTATO	THERMOSTAT U SUPPORT	1	1						
12	Z203014000	TERMOSTATO CALDERIN	WASH DRUM THERMOSTAT	1	1						
13	H362804000	BASE INFERIOR BME9-05	LOWER BASE BME9-05	1	_						
13	H372804000	BASE INFERIOR BME9-10	LOWER BASE BME9-10	_	1						
14	Z213007000	CONTACTOR 3F2010-3AL2	CONTACTOR 3F2010-3AL2	_	1						
	R663055000	GUIA CONTACTOR L-120	CONTACTOR GUIDE L-120	_	1						
	Q419005000	REMACHE 4x8 ALMG3 / ALUMINIO	RIVET 4X8 ALMG3 / ALUMINIUM	_	2						
15	R253044000	REGLETA AUXILIAR FV-122	AUXILIARY TERMINAL STRIP FV-	_	1						
16	U183046000	REGLETA AUXILIAR	AUXILIARY TERMINAL STRIP	1	_						

MOD.	BAÑO MARIA	ZONA	VARIOS	PLANO	

ITEM	CODIGO	DENOMINACION	TEXTO	BMG9-05	BMG9-10	BME9-05	BME9-10				NOTAS
	H316501000	FOLLETO INSTRUCCIONES BMG	INSTRUCTION LEAFLET BMG	1	1	_	_				
	H326500000	FOLLETO INSTRUCCIONES BME	INSTRUCTION LEAFLET BME	_	_	1	1				ELIMINADO 14.05.09
	H366501000	FOLLETO DE INSTRUCCIONES	INSTRUCTION LEAFLET	_	_	1	1				INTRODUCIDO 14.05.09
	R213001000	ESQUEMA TEORICO ADH. BME905	THEORETICAL DIAGRAM ADH.	_	_	1	_				PLANO HB-14461
	R223007000	ESQUEMA TEORICO ADH. BME910	THEORETICAL DIAGRAM ADH.	_	_	_	1				PLANO HB-71386
	R213002000	ESQUEMA DE MONTAJE BME910	ASSEMBLY DIAGRAM BME910	_	_	1	1				PLANO HC-70370
	R213003000	CABLEAD. PORTAMANDOS BME 905	WIRING CONTROL HOLDER	_	_	1	_				
	R223006000	CABLEAD. PORTAMANDOS BME 910	WIRING CONTROL HOLDER	_	_	_	1				
	R223002000	CABLEADO REGLETA CONTACTOR	CONTACTOR STRIP WIRING	_	_	_	1				
	R223003000	CABLEADO CONT. RES. FI-6 Y 8	WIRING CONT. RES. FI-6 & 8	_	_	_	1				

MOD.	BAÑO MARIA	ZONA	PIEZAS ESPECIFICAS PARA LOS DISTINTOS GASES	PLANO	C-2292

ITEM	CODIGO	DENOMINACION	TEXTO	BMG9-05	BMG9-10						NOTAS
		BUTANO - PROPANO	**BUTANE - PROPANE**								
9	U322401000	TOBERA Ø 0,80 B.P.	NOZZLE Ø 0,80 B.P.	1	_						
9	R422400000	TOBERA Ø 1,25 B.P.	NOZZLE Ø 1,25 B.P.	_	1						
S/N	U136501000	INDICADOR (BUTANO-PROPANO)	INDICATOR (BUTANE-PROPANE)	1	1						
		GAS NATURAL	**NATURAL GAS**								
9	9271300000	TOBERA Ø 1,2 G.N.	NOZZLE Ø 1,2 G.N.	1	_						
9	9429500000	TOBERA Ø 1,9 G.N.	NOZZLE Ø 1,9 G.N.	_	1						
19	U442137000	INYECTOR Ø 0,40	INJECTOR Ø 0.40	1	1						
S/N	U134402000	INDICADOR GAS NATURAL	INDICATOR GAS NATURAL	1	1						
		GAS VILLA	**TOWN GAS**								
9	U054400000	TOBERA Ø 2,5 G.V.	NOZZLE Ø 2,5 T.G.	1	_						
9	U192402000	TOBERA Ø 4,9 G.V.	NOZZLE Ø 4,9 T.G.	_	1						
S/N	U134310000	INDICADOR GAS VILLA	INDICATOR TOWN GAS	1	1						

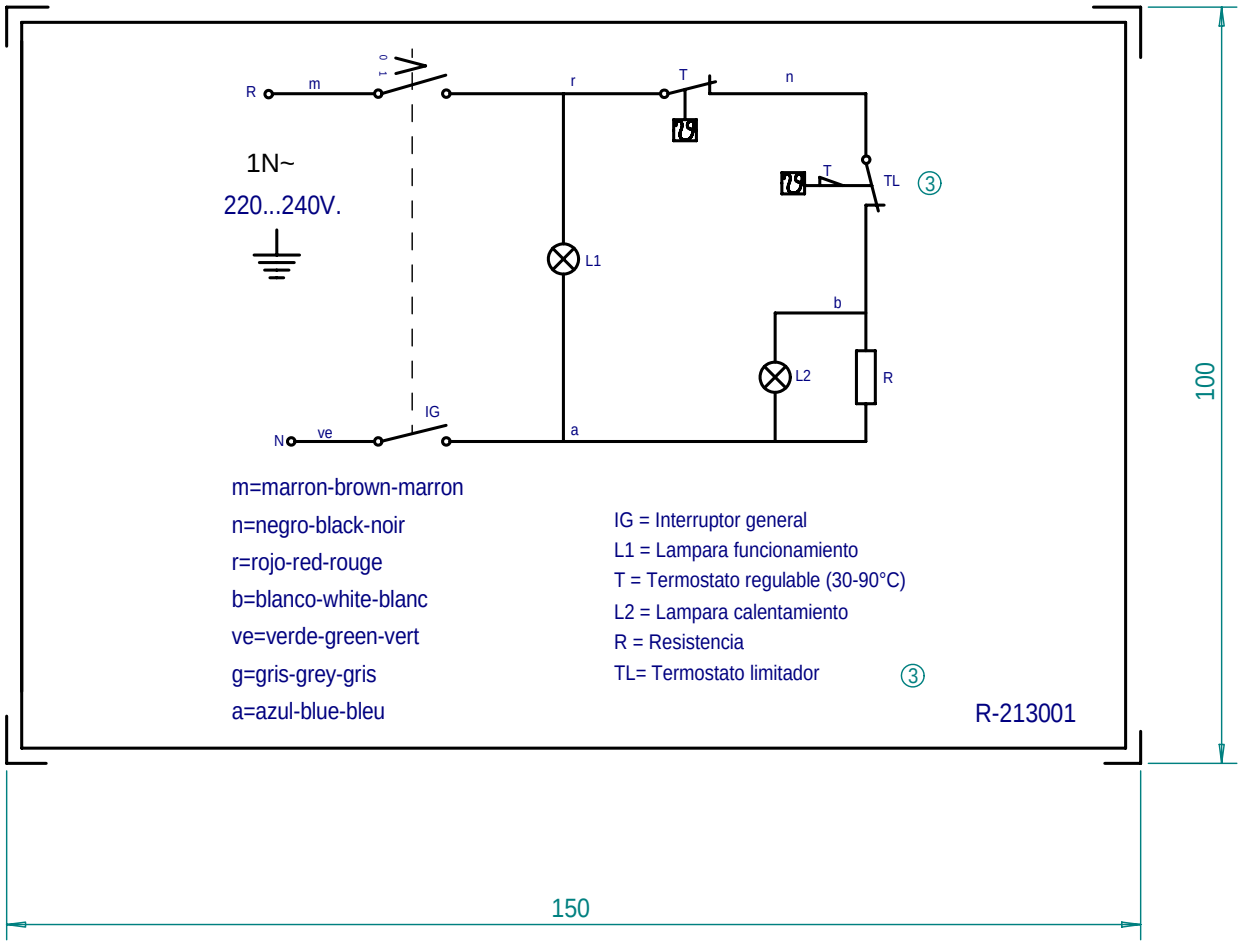

m=marron-brown-marron
n=negro-black-noir
r=rojo-red-rouge
b=blanco-white-blanc
ve=verde-green-vert
g=gris-grey-gris
a=azul-blue-bleu

IG = Interruptor general
L1 = Lampara funcionamiento
T = Termostato regulable (30-90°C)
L2 = Lampara calentamiento
R = Resistencia
TL= Termostato limitador ③

R-213001

NOTA: - LAS INSCRIPCIONES RESISTIRAN SIN MODIFICACION APRECIABLE, EL FROTAMIENTO DURANTE 15 SEG. DE UN ALGODON EMPAPADO EN GASOLINA.

Plastico blanco alto brillo

	BME-705				
	Esquema teorico adhesivo BME 905		R213001		
Nº	Pieza	Material	Nº Clasificacion	Acabado	
Nº	Modificacion	Propuesta de	Fecha	Tolerancias generales	
①	Cambiar indicacion de tension	oregi	21-5-96		
2	Modific.general(pasar a fabri.interior)	Plazaola	22-4-97		
3	Introducir limitador	ION	99-7-12		

Tolerancias generales: <5 ± ; 5–25 ± ; 25–50 ± ; 50–100 ± ; >100 ± ; ∝ ±

	Firma	Fecha
Dibujado	JON	93-9-10
Proyectado		
Comprobado		

FAGOR
Fagor Industrial,Koop.Elk, Mugatua

Mecanizado superficial

Escala

BA¶O-MARIA

Plano numero HB-14461 -3

Sustituye al N°

Sustituido por

Plano hau ez daiteke erabil ez berrizta gure baimenitz gabe

BME9-10 BME-710

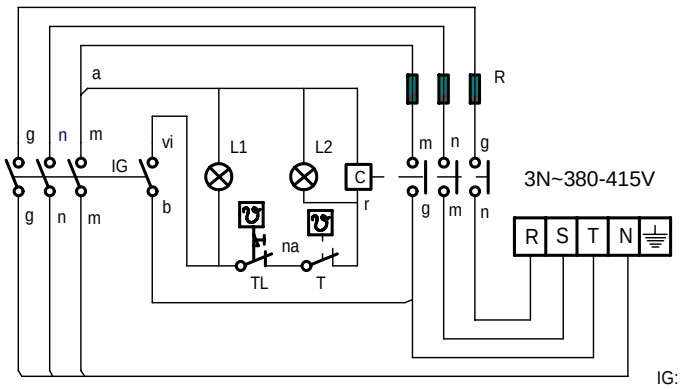

IG: Interruptor general

L1: Lámpara funcionamiento

T: Termostato regulable (50-90°C)

L2: Lámpara calentamiento

C: Contactor de calentamiento

R: Resistencias

TL: Termostato limitador

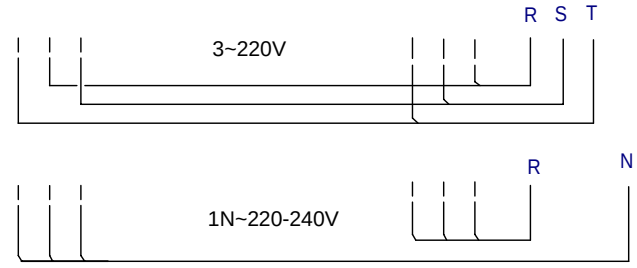

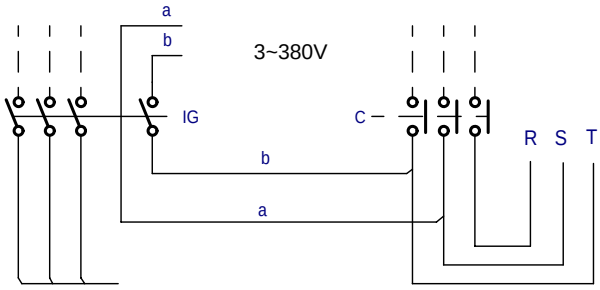

r = rojo-red-rouge
m = marron-brown-marron
g = gris-grey-gris
n = negro-black-noir
a = azul-blue-bleu
b = blanco-white-blanc
am/ve = amarillo/verde
yellow/green
jaune/vert

	Esquema teorico adhesivo			R-223007		
Nº	Pieza	Cant.	Material	Nº Clasificacion	Acabado	
Nº	Modificacion		Propuesta de	Fecha	Tolerancias generales	
					<5 ±	50–100 ± :
					5–25 ± :	>100 ±
					25–50 ± :	∝ ±

	Firma	Fecha		
Dibujado	ION	99-7-12	FAGOR	Mecanizado superficial
Proyectado				
Comprobado			Fagor Industrial,Koop.Elk, Mugatua	
Escala	BAÑO-MARIA			Plano numero HB-71386
				Sustituye al N°
	Plano hau ez daiteke erabil ez berrizta gure baimenitz gabe			Sustituido por

1 Modulo BME-910 BME-710

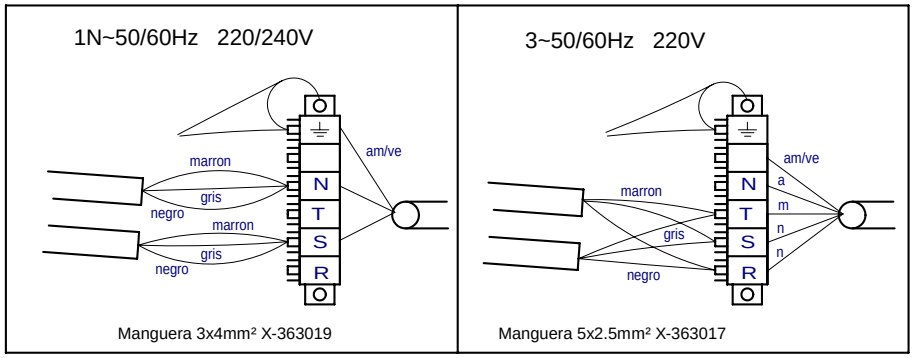

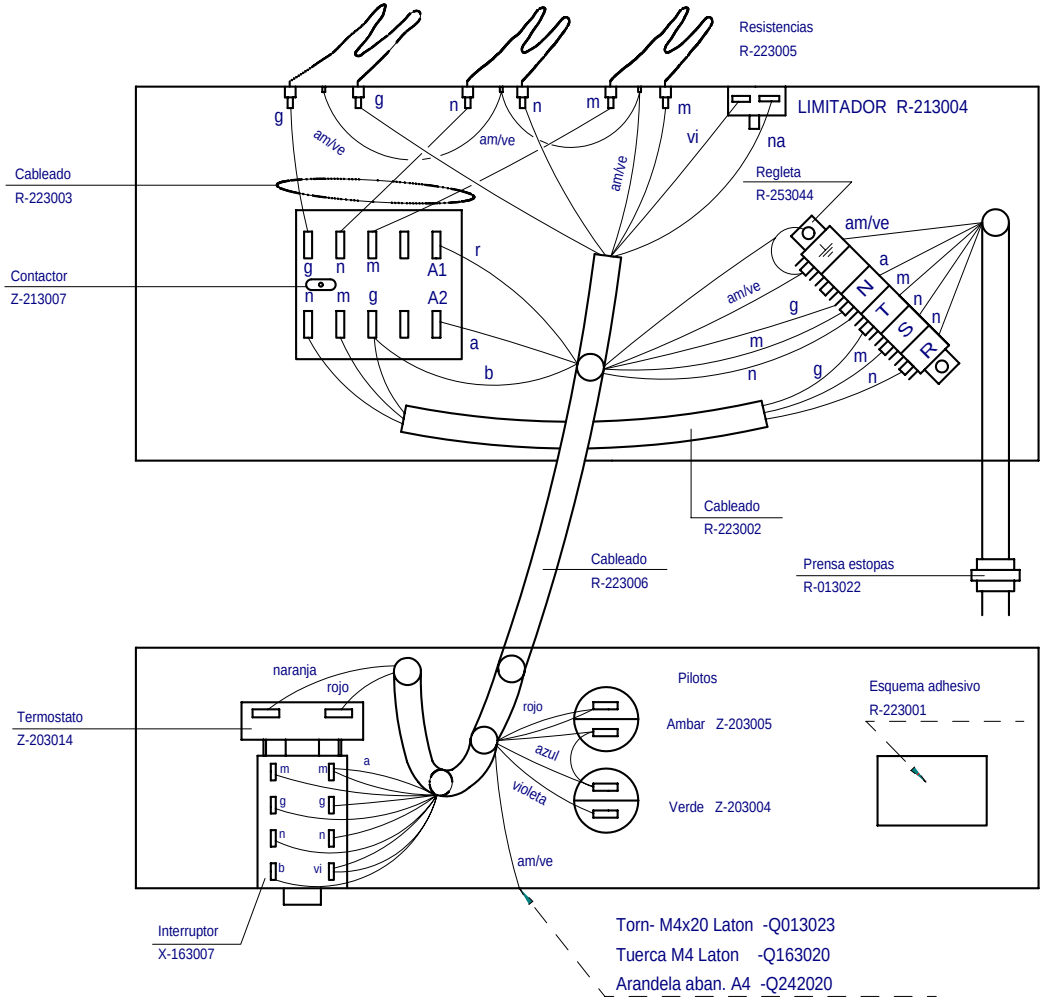

1/2 Modulo BME 905 BME-705

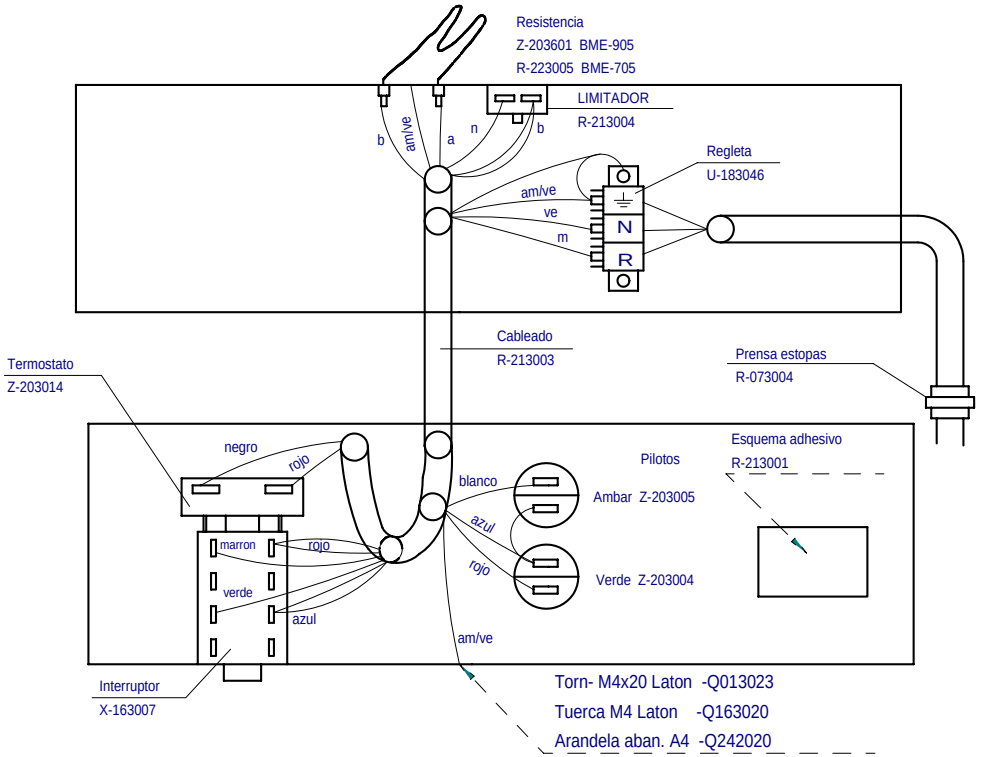

TOMA EQUIPOTENCIAL

- Q013023-TORNILLO EXAG M4x20 LATON. ----- 1
- Q163020-TUERCA EXAG M4 LATON.---------- 2
- Q221901-TUERCA CUADRADA M4.---------- 1
- Q242040-ARANDELA ABANICO A4 AISI 304.----- 2
- Q563004-LENGÛETA COMPONENTES.---------- 1
- Z603021-CHAPITA TIERRA.---------- 1
- Z603022-PLACA ASIENTO CONEXION MASA.----- 1

	Esquema montaje			R213002		
Nº	Pieza	Cant.	Material	Nº Clasificacion	Acabado	
Nº	Modificacion		Propuesta de	Fecha	Tolerancias generales	
①	Introducir limitador		ION	99-7-12	<5±	50–100± :
					5–25± :	>100±
					25–50± :	∝±

	Firma	Fecha
Dibujado	JON	93-9-13
Proyectado		
Comprobado	Jetong	
Escala		

FAGOR

Fagor Industrial,Koop.Elk, Mugatua

Mecanizado superficial

BAÑO MARIA

Plano numero HC-70370 -1

Sustituye al N°

Sustituido por

Plano hau ez daiteke erabil ez berrizta gure baimenitz gabe