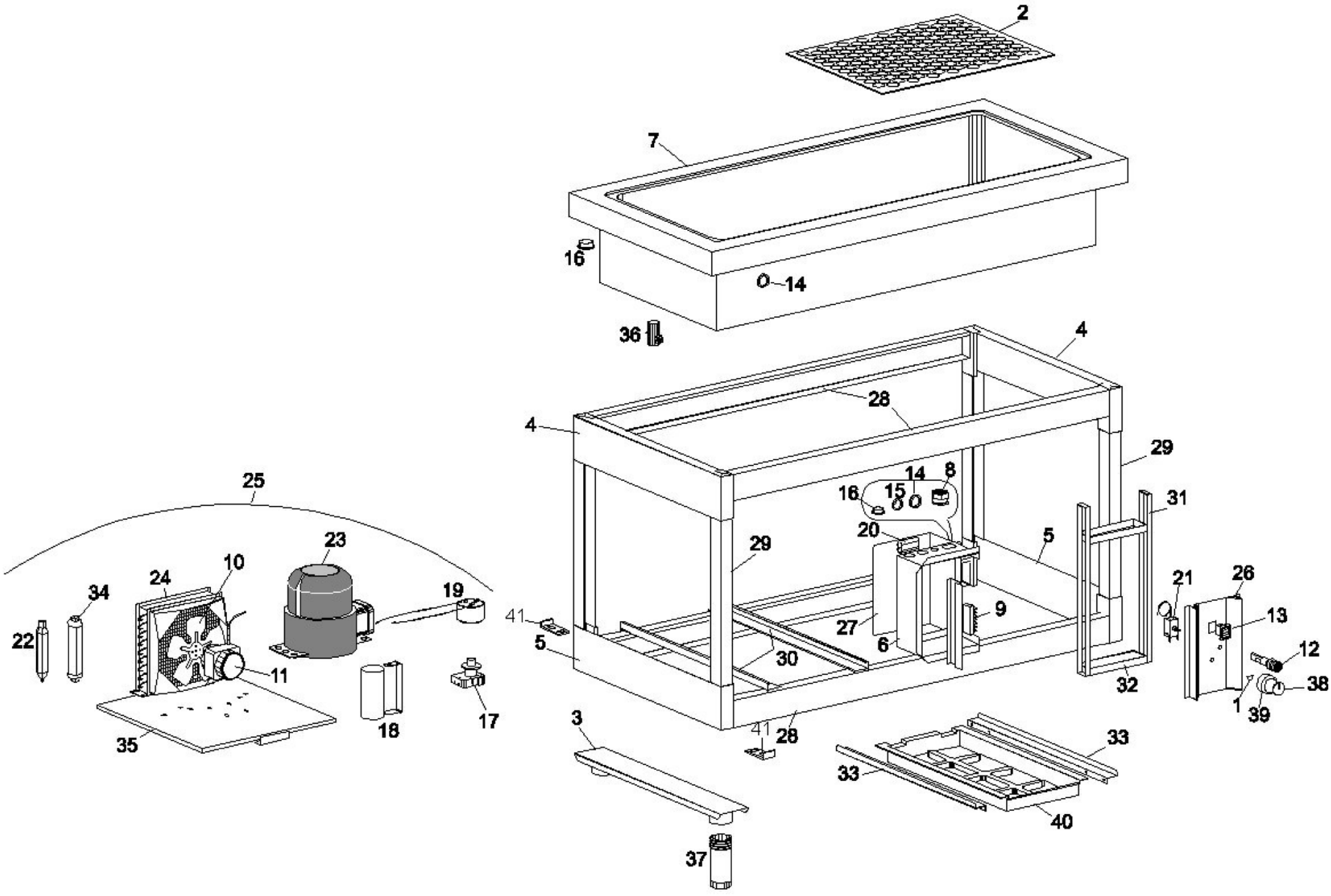
2
7
16
14
36
4
28
4
29
14
8
16
15
31
20
5
29
25
23
10
24
34
19
21
26
41
9
13
22
27
6
5
30
12
11
32
38
1
39
17
18
35
3
41
28
33
33
40
37