DESPIECE TECNICO

Barbacoa
Charcoal
Charcoal
Lavastein Grill
Grill Pietra Lavica

Gama 900

Modelos:

BG9-05
BG9-05 -I
BG9-10
BG9-10-I

Noviembre 2002 November

FAGOR

Fagor Industrial

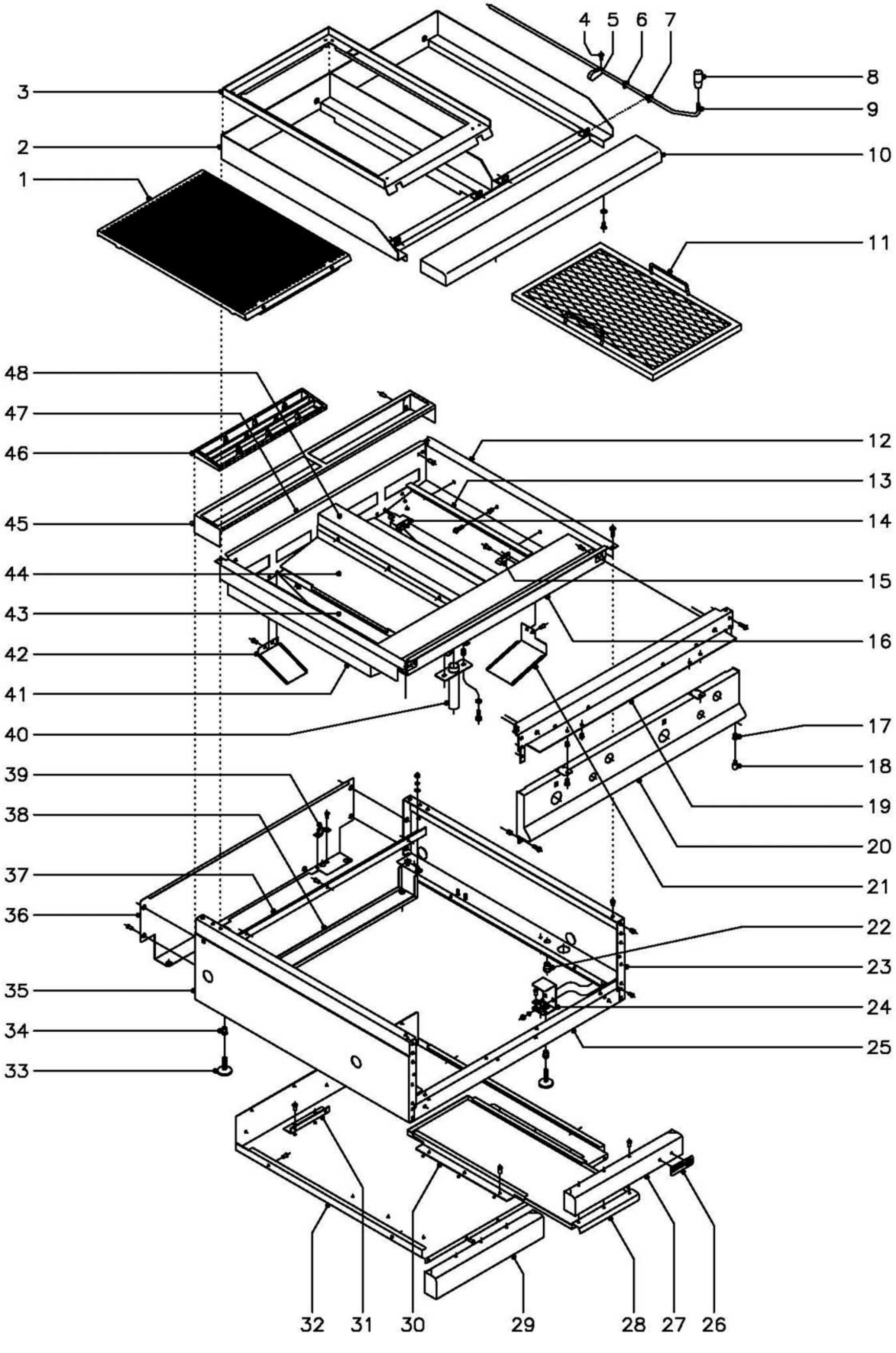

N plano	Firma	Fecha	Aparato		Lamina	
C–1245		11–2002	MUEBLE BARBACOA BG9–05, BG9–10		1	Fagor Industrial S.Coop. FAGOR Dhate

MOD.	BARBACOAS 900	ZONA	MUEBLE	PLANO	C-1245

ITEM	CODIGO	DENOMINACION	TEXTO	BG9-05	BG9-10								NOTAS
1	T055413	Parrilla fundida		1	2								
1	T055452	Parrilla inoxidable		1	2								
2	T055457	Encimera completa		1	-								
2	T065454	Encimera completa		-	1								
3	T065445	Conjunto soporte parrillas		1	2								
4	Q031322	Tornillo alomado M-4x15		4	8								
5	T065447	Leva elevacion parrilla		4	8								
6	Q221338	Tuerca exagonal M-14		4	8								
7	T065446	Casquillo guia eje		4	8								
8	T065460	Empuñadura		2	4								
9	T065461	Eje leva derecho		1	2								
s/n	T065462	Eje leva izquierdo		1	2								
10	X165400	Anterior de mesa 1/2 M.		1	-								
10	R165431	Anterior de mesa 1 M.		-	1								
	Q152004	Tornillo aplastado M-5x13		2	3								
	Q221342	Remache exagonal M-5		2	3								
11	T055405	Rejilla		1	2								
12	H015404	Lateral de mesa derecho		1	1								
	Q152004	Tornillo aplastado M-5x13		2	2								
	Q221342	Remache exagonal M-5		2	2								
13	T035405	Soporte rejilla		2	4								
	Q012031	Tornillo exagonal M-5x10		6	12								
	Q221342	Remache exagonal M-5		6	12								
14	T035404	Soporte quemador		1	2								
	Q419005	Remache tubular Ø4x8		4	8								
15	T052603	Cubrepiloto		1	2								
	Q419005	Remache tubular Ø4x8		2	4								
16	H015400	Anterior interior de mesa 1/2 M.		1	-								
16	H025400	Anterior interior de mesa 1 M.		-	1								

MOD.	BARBACOAS 900	ZONA	MUEBLE	PLANO	C-1245

ITEM	CODIGO	DENOMINACION	TEXTO	BG9-05	BG9-10								NOTAS
	Q419005	Remache tubular Ø4x8		4	4								
17	Q221343	Remache exagonal M-6		1	2								
18	Q151336	Tornillo eje superior puerta		1	2						Solo cuando llevan puertas		
19	X162667	Escuadra amarre anterior mesa		1	-								
19	R162613	Escuadra amarre anterior mesa		-	1								
	Q221342	Remache exagonal M-5		6	6								
	Q152004	Tornillo aplastado M-5x13		6	6								
20	H012802	Panel portamandos 1/2 M.		1	-								
20	H022802	Panel portamandos 1 M.		-	1								
	Q221342	Remache exagonal M-5		4	4								
	Q152004	Tornillo aplastado M-5x13		4	4								
21	T052608	Recogegrasas anterior		1	2								
	Q419005	Remache tubular Ø4x8		2	2								
22	R221345	Remache exagonal M-10		2	2								
23	R162810	Panel lateral dercho		1	1								
24	H012805	Escuadra amarre pata		2	2								
	Q242030	Arandela muelle A-5		4	4								
	Q162030	Tuerca exagonal M-5		4	4								
25	U652651	Liston amarre zocalo 1/2 M.		1	-								
25	H022604	Liston amarre zocalo 1 M.		-	1								
	Q419005	Remache tubular Ø4x8		4	4								
26	U262806	Escudo FAGOR		1	1								
	Q221023	Clips sujecion escudo		2	2								
27	H012809	Asa de bandeja		1	-						Se elimina cuando llevan puertas		
27	H012804	Asa de bandeja derecha		-	1						Se elimina cuando llevan puertas		
	Q419005	Remache tubular Ø4x8		3	3								
28	H012808	Bandeja recogegrasas		1	2								
29	H012806	Asa de bandeja izquierda		-	1						Se elimina cuando llevan puertas		
	Q419005	Remache tubular Ø4x8		-	3								

MOD.	BARBACOAS 900	ZONA	MUEBLE	PLANO	C-1245

ITEM	CODIGO	DENOMINACION	TEXTO	BG9-05	BG9-10								NOTAS
30	U562640	Guia de bandeja		-	4								
	Q419005	Remache tubular Ø4x8		-	12								
31	U325611	Escuadra tope bandeja		1	2								
	Q419005	Remache tubular Ø4x8		2	4								
32	H012602	Base de bandejas 1/2 M.		1	-								
32	H022602	Base de bandejas 1 M.		-	1								
	Q419005	Remache tubular Ø4x8		4	12								
33	Z200105	Pata regulable		4	4								
34	Q221345	Remache exagonal M-10		4	4								
35	R162812	Panel lateral izquierdo		1	1								
36	R152811	Panel posterior 1/2 M.		1	-								
36	R162813	Panel posterior 1 M.		-	1								
	Q419005	Remache tubular Ø4x8		4	4								
37	H012603	Escuadra posterior base bandejas		1	-								
37	H022603	Escuadra posterior base bandejas		-	1								
	Q419005	Remache tubular Ø4x8		2	3								
38	H012606	Refuerzo posterior patas 1/2 M.		1	-								
38	H022606	Refuerzo posterior patas 1 M.		-	1								
	Q302022	Arandela plana Ø16xØ6x1,2		4	4								
	Q242030	Arandela muelle A-5		4	4								
	Q162030	Tuerca exagonal M-5		4	4								
39	X010503	Muelle enganche piton		4	4								
	Q419007	Remache tubular Ø3,2x6		8	8								
40	T055424	Tubo desagüe		1	1								
	Q221342	Remache exagonal M-5		2	2								
	Q302022	Arandela plana Ø16xØ6x1,2		2	2								
	Q012031	Tornillo exagonal M-5x10		2	2								
41	H015403	Lateral de mesa izquierdo		1	1								
	Q012031	Tornillo exagonal M-5x10		2	2								

MOD.	BARBACOAS 900	ZONA	MUEBLE	PLANO	C-1245

ITEM	CODIGO	DENOMINACION	TEXTO	BG9-05	BG9-10								NOTAS
	Q221342	Remache exagonal M-5		2	2								
42	H015402	Recogegrasas posterior		1	2								
	Q419005	Remache tubular Ø4x8		2	4								
43	H025402	Lateral central de mesa		-	2								
44	T055442	Chapa proteccion derecha		1	2								
s/n	T055425	Chapa proteccion izquierda		1	2								
45	R205429	Soporte embellecedor 1/2 M.		1	-								
45	R205428	Soporte embellecedor 1 M.		-	1								
	Q419005	Remache tubular Ø4x8		2	2								
46	R205425	Embellecedor chimenea		1	2								
47	H015405	Posterior interior de mesa 1/2 M.		1	-								
47	H025403	Posterior interior de mesa 1 M.		-	1								
	Q419005	Remache tubular Ø4x8		4	4								
48	T065400	Central de mesa		-	1								
	Q419005	Remache tubular Ø4x8		-	6								

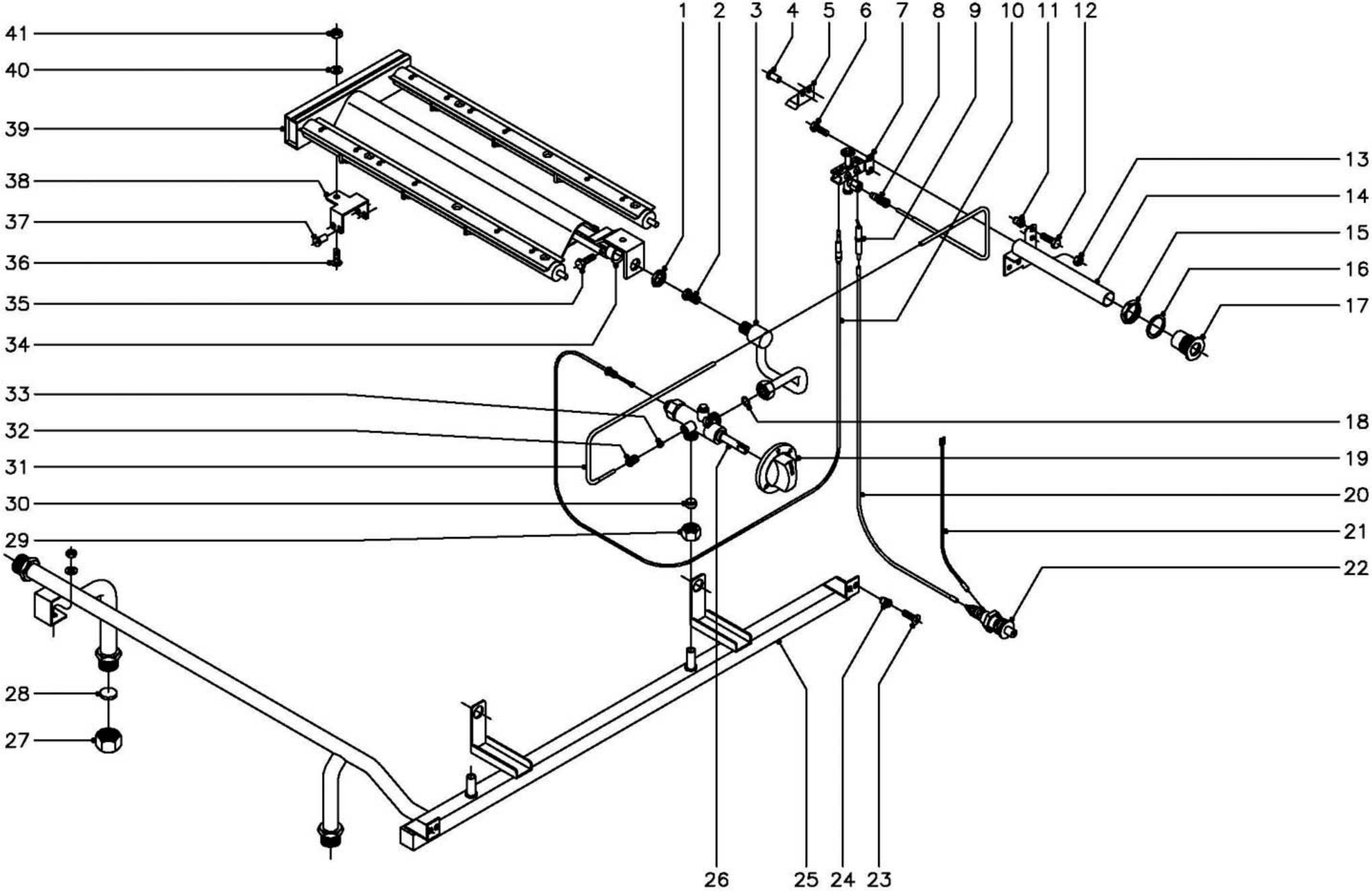

N plano	Firma	Fecha	Aparato	Lamina	
C−1246		11−2002	PARTE FUNCIONAL BARBACOA BG9−05, BG9−10	2	Fagor Industrial S.Coop. FAGOR Onate

MOD.	BARBACOAS 900	ZONA	PARTE FUNCIONAL	PLANO	C-1246

ITEM	CODIGO	DENOMINACION	TEXTO	BG9-05	BG9-10								NOTAS
1	Q223019	Tuerca exagonal 3/8"		1	2								
2	U112401	Tobera Ø 1,55 (Butano - Propano)		1	2								
2	1011600	Tobera Ø 2,25 (Gas Natural)		1	2								
2	9424500	Tobera Ø 5,35 (Gas Villa)		1	2								
3	H015013	Conduccion a quemador		1	2								
4	Q419005	Remache tubular Ø 4x8		2	4								
5	T052603	Cubrepiloto		1	2								
6	Q012031	Tornillo exagonal M-5x10		2	4								
7	U322118	Piloto completo		1	2								
	U442138	Inyector piloto Ø 0,25 (B.P.y G.V.)		1	2								Regular para G.V.
	U442137	Inyector piloto Ø 0,40 (Gas Natural)		1	2								
8	U442133	Racord con bicono Ø 4		1	2								
9	X012101	Bujia de encendido		1	2								
10	U222130	Termopar L=600 mm.		1	2								
11	Q221342	Remache exagonal M-5		2	4								
12	Q012031	Tornillo exagonal M-5x10		2	4								
13	Q162030	Tuerca exagonal M-5		4	8								
14	H015010	Tubo de encendido		1	2								
15	Q221324	Tuerca exagonal 3/4"		1	2								
16	Q306027	Arandela junta Ø33,8xØ27x1,5		1	2								
17	S112804	Embellecedor tubo de encendido		1	2								
18	Q306055	Arandela junta Ø13,9xØ10,3x1		1	2								
19	U542101	Boton de mando Ø10		1	2								
20	R613030	Cable bujia a piezoelectrico		1	2								
21	U333003	Cable masa a piezoelectrico		1	2								
22	S113034	Piezoelectrico		1	2								
23	Q152004	Tornillo aplastado M-5x13		2	2								
24	Q221342	Remache exagonal M-5		2	2								
25	H015008	Tubo distribuidor general		1	-								

MOD.	BARBACOAS 900	ZONA	PARTE FUNCIONAL	PLANO	C-1246

ITEM	CODIGO	DENOMINACION	TEXTO	BG9-05	BG9-10								NOTAS
25	H025003	Tubo distribuidor general		-	1								
	Q302022	Arandela plana Ø16xØ6x1,2		1	1								Amarre posterior tubo distribuidor
	Q162030	Tuerca exagonal M-5		1	1								Amarre posterior tubo distribuidor
26	U702101	Grifo CAL-3200 (min.-1,30)		1	2								
27	U635008	Tuerca ciega 3/4"		2	2								
28	Q306051	Arandela tapon Ø 23,5x4		2	2								
29	Q221336	Tuerca M-18x1,5 (p./tubo Ø 12)		1	2								
30	U055043	Bicono (p./tubo Ø 12)		1	2								
31	H015014	Conduccion piloto a grifo		1	2								
32	U322109	Racord 1/8" (p./tubo Ø 4)		1	2								
33	U265026	Bicono (p./tubo Ø 4)		1	2								
34	U325707	Regulador de aire		1	2								
35	Q012031	Tornillo exagonal M-5x10		1	2								
36	Q152004	Tornillo aplastado M-5x13		1	2								
37	Q419005	Remache tubular Ø 4x8		4	8								
38	T035404	Soporte quemador		1	2								
39	T055701	Quemador		1	2								
40	Q302022	Arandela plana Ø16xØ6x1,2		1	2								
41	Q162030	Tuerca exagonal M-5		1	2								

MOD.	BARBACOAS 900	ZONA	VARIOS	PLANO	

ITEM	CODIGO	DENOMINACION	TEXTO	BG9-05	BG9-10								NOTAS
	H 016502	Folleto de instrucciones		1	1								
	T056502	Carbon volcanico (bolsa 5 Kg.)		1	2								

MOD.	BARBACOAS 900	ZONA	PIEZAS ESPECIFICAS PARA LOS DISTINTOS GASES	PLANO	C-1246

ITEM	CODIGO	DENOMINACION	TEXTO	BG9-05	BG9-10								NOTAS
		BUTANO - PROPANO											
2	U112401	Tobera Ø 1,55		1	2								
7	U442138	Inyector piloto Ø 0,25		1	2								
		GAS NATURAL											
2	1011600	Tobera Ø 2,25		1	2								
7	U442137	Inyector piloto Ø 0,40		1	2								
		GAS VILLA											
2	9424500	Tobera Ø 5,35		1	2								
7	U442138	Inyector piloto Ø 0,25		1	2								Regular para G.V.

MOD.	BARBACOA 900 VERSION AUSTRALIA	ZONA	PIEZAS ESPECIFICAS PARA LOS DISTINTOS GASES Y PIEZAS ESPECIFICAS PARA LA VERSION AUSTRALIA	PLANO	C-1246

ITEM	CODIGO	DENOMINACION	TEXTO	BG-705 A	BG-710 A								NOTAS
		BUTANO - PROPANO											
2	R302400	Tobera Ø 1,65		1	2								
7	U442138	Inyector piloto Ø 0,25		1	2								
		GAS NATURAL											
2	U112403	Tobera Ø 2,65		1	2								
7	U442137	Inyector piloto Ø 0,40		1	2								
		VARIOS											
s/n	H016515	Folleto de instrucciones		1	1								