MODULAR

MOD. 60/60 CFGE

ED. 01-03
TAV. 253.773.01

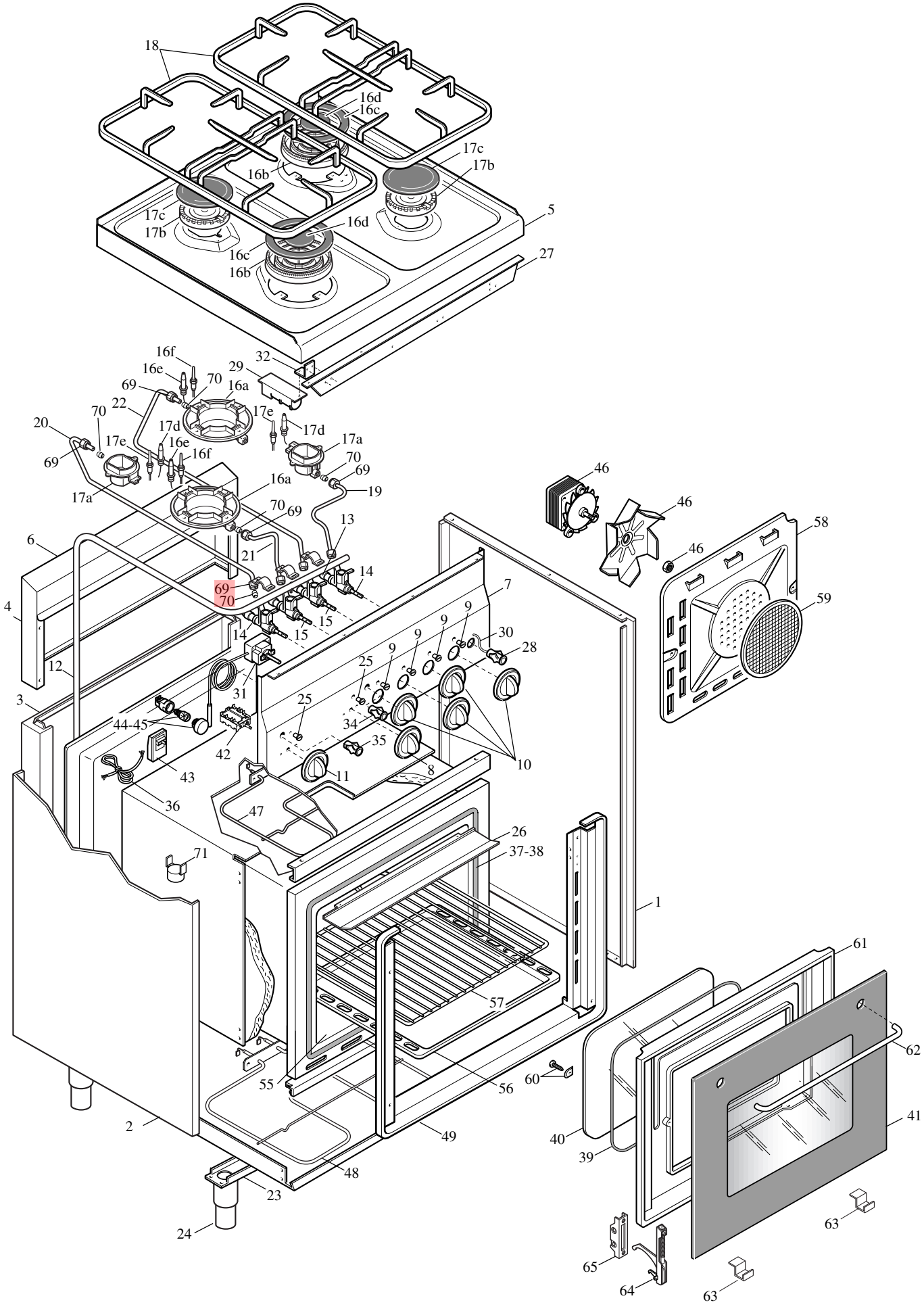

MODULAR

LISTA RICAMBI

cod. 253.774.01 A

CUCINA A GAS FORNO ELETTRICO

MOD. 60/60 CFGE

ED. 01-03

POS.	CODICE	RIF. MODIFICHE	DENOMINAZIONE	PREZZO
1	621.821.00		Fianco dx 60/60CF	
2	621.822.00		Fianco sx 60/60CF	
3	621.824.00		Schienale inferiore 60/60 CF	
4	621.823.00		Schienale superiore 60/60 CF	
5	621.718.00		Piano 60/60 PCG	
6	611.724.00		Ass. alzatina 60/60 neutra	
7	621.944.00	sost.il 621.803.00 dal 01/09/02	Cruscotto 60/60 CFGE	
8	612.045.00		Ass. manopola fornoelettrico 50°C/max	
9	682.003.00		Placchetta per indice	
10	612. 000.00		Ass. manopola gas De 62	
11	612.044.00		Ass. manopola 5 pos. forno el.vent. De 62	
12	675.317.00		Ass. rampa 60/60 CFGE	
13	641.012.00		Vite per presa di pressione M4	
14	671.076.00	sost.il 671.067.00 dal 01/12/03	Rubinetto valvolato SABAF	
15	671.077.00	sost.il 671.071.00 dal 01/12/03	Rubinetto valvolato SABAF	
16	672.105.00		Bruciatore a 3 corone SABAF D. 1608	
16a	672.106.00		Coppa bruciatore a 3 corone SABAF 0940-31	
16b	672.107.00		Spartifiamma bruc. a 3 corone SABAF 0941-03	
16c	672.108.00		Coperchio smalt. nero esterno SABAF 0744/3.1	
16d	672.109.00		Coperchio smal. nero centrale SABAF 0744/3.1	
16e	672.114.00		Candela bruc. 3 corone L.750 SABAF 0946	
16f	672.135.00	sost.il 672.117.00 dal 01/12/03	Termocoppia bruc. 3 cor. L.750 SABAF	
17	672.110.00		Bruciatore rapido 2° serie SABAF D.1532	
17a	672.111.00		Coppa bruc. rap. 2°serie SABAF 0803/3	
17b	672.112.00		Spartifiamma bruc. rap. 2° serie SABAF 0806/3	
17c	672.113.00		Coperchio sm. n. br. rap. 2° s.SABAF 0809/3	
17d	672.115.00		Candela bruc. rapido L. 600 SABAF 0812	
17e	672.134.00	sost.il 672.118.00 dal 01/12/03	Termocoppia br. rapido L.600 SABAF	
18	683.063.00		Griglia 2 fuochi serie "6"	
19	675.326.00		Collegamento rub. bruc. rap. ant. 60/60 CFGE	
20	675.327.00		Collegamento rub. bruc. rap. post. 60/60 CFGE	
21	675.332.00		Collegamento rub. bruc. 3 cor. ant. 60/60 CFGE	
22	675.333.00		Collegamento rub. br. 3 cor. post. 60/60 CFGE	
23	611.804.00		Ass. traversa inf. 60/60 CFG	
24	612.014.00		Ass. piedino 2"gas H.145	
25	682.004.00		Placchetta per indice manopola forno	
26	622.585.00		Protezione comandi el. 60/60 CFG	
27	622.582.00		Supporto rampa 60/60 CFG	
28	663.041.00		Pulsante accensione F 00150/1	
29	663.042.00		Generatore 4 vie piezo 00149	
30	666.020.00		Cavetto per pulsante gen. 4 vie	

MODULAR

LISTA RICAMBI

cod. 253.774.01 B

CUCINA A GAS FORNO ELETTRICO

MOD. 60/60 CFGE

ED. 01-03

POS.	CODICE	RIF. MODIFICHE	DENOMINAZIONE	PREZZO
31	661.100.00	sost.il 661.073.00 dal 01/09/02	Termostato forno el. EGO 250°C	
32	623.097.00		Squadretta per cerniere (fissaggio piezo)	
34	663.044.00		Lampada spia arancio D.12 - 400V	
35	663.043.00		Lampada spia verde D.12 - 400V	
36	668.094.00		Cablaggio per accensione piezo solo fili	
37	652.009.00		Guarnizione per forno L. 425+2 ganci	
38	652.010.00		Guarnizione per forno L. 1069+2 ganci+2lunette	
39	652.011.00		Guarnizione vetri porta forno s."6"	
40	655.002.00		Vetro interno basso emissivo forno s."6"	
41	655.006.00	sost.il 655.003.00 dal 01/09/02	Vetro esterno porta forno s."6"	
42	661.074.00		Commutatore 4 pos. EGO 46.25866.824	
43	663.046.00		Morsettiera PA 244 - 3P-16A-450V	
44	663.045.00		Lampada forno 25W-230V	
45	663.047.00		Portalampada per forno s. "6"	
46	664.025.00		Motoventilatore+ventola 30W-230V	
47	665.082.00	sost.il 665.062.00 dal 01/09/02	Resistenza cielo+grill 2300W-230V	
48	665.081.00	sost.il 665.061.00 dal 01/09/02	Resistenza suola 1300W-230V	
49	625.122.00	sost.il 625.106.00 dal 01/09/02	Cornice forno s. "6" smaltata	
55	625.111.00		Padella fondo forno	
56	625.109.00		Padella leccarda	
57	683.075.00		Griglia forno 444x350 s."6"	
58	625.112.00		Protezione ventola forno el. ventilato	
59	683.077.00		Filtro grassi forno ventilato s."6"	
60	611.819.00		Ass. vite +staffa fissaggio vetro interno	
61	625.120.00	sost.il 625.110.00 dal 01/09/02	Controporta forno s."6"	
62	651.044.00	sost.il 651.037.00 dal 01/09/02	Maniglia porta forno s."6"	
63	623.444.00	sost.il 651.038.00 dal 01/09/02	Staffa fermo vetro	
64	684.022.00		Cerniera forno a snodo variabile s. "6"	
65	684.023.00		Portarullino per cerniera forno s. "6"	
69	673.034.00		Dado per bicono D.8 SABAF 0296	
70	673.005.00		Bicono D.8	
71	661.089.00		Termostato di sicurezza	