SAGI - ABBATTITORE/SURGELATORE 42/25 kg/ciclo. RAFF. ARIA
IM101L - 19-07-2011 » 01-07-2013

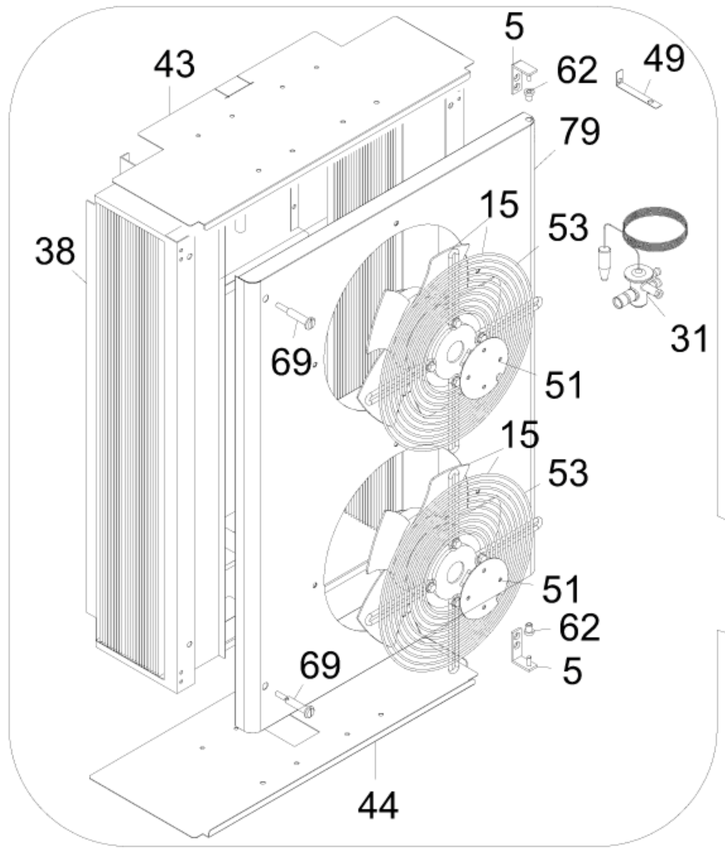

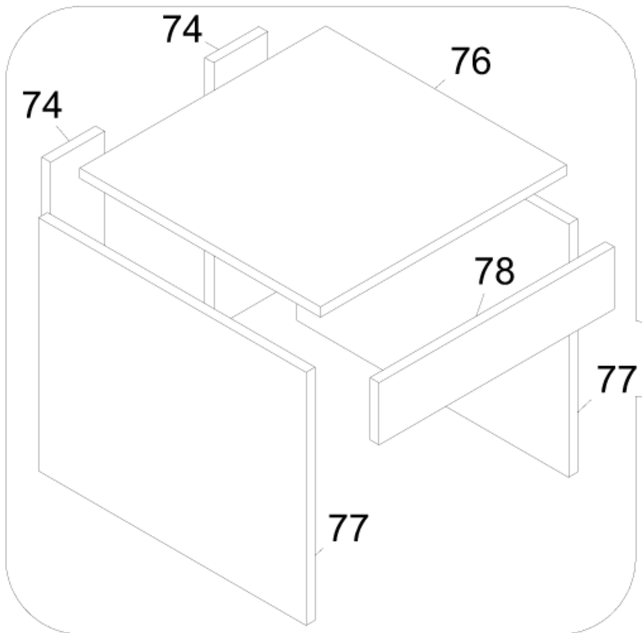

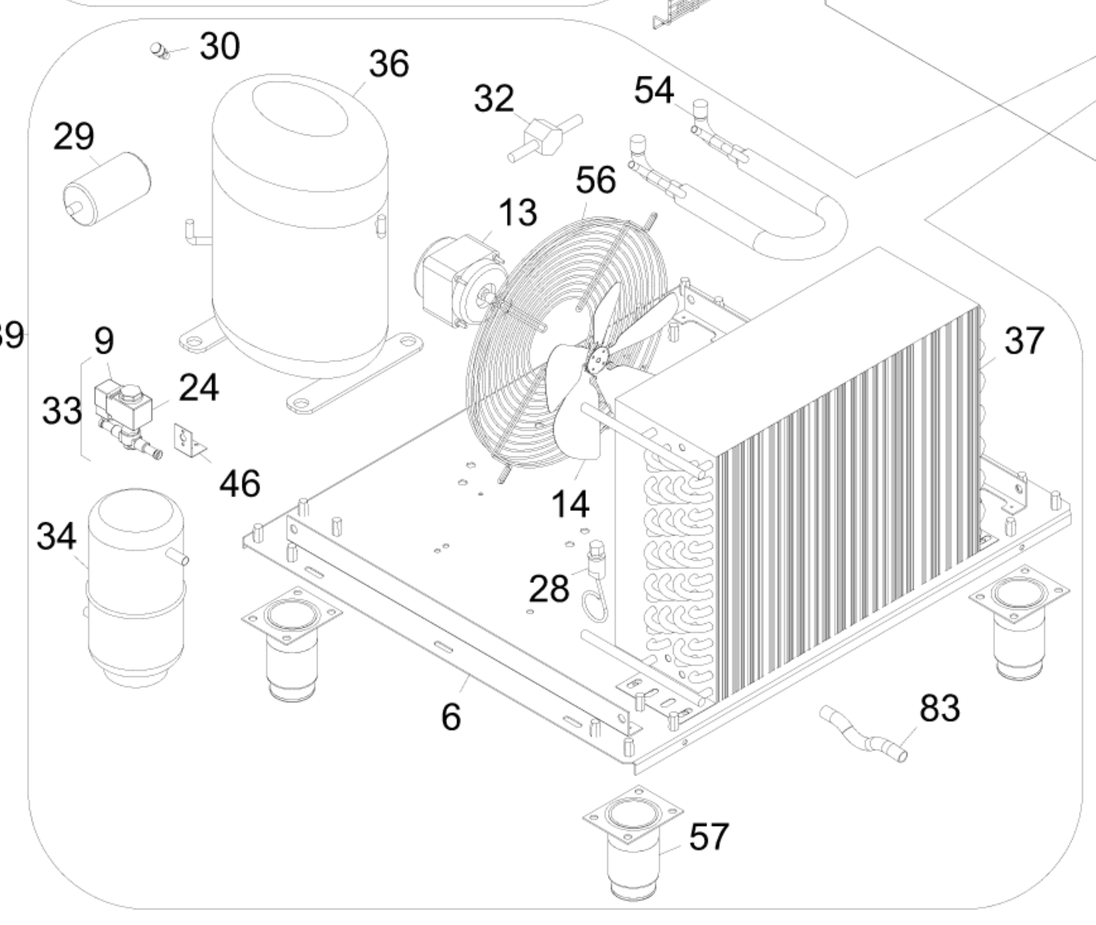

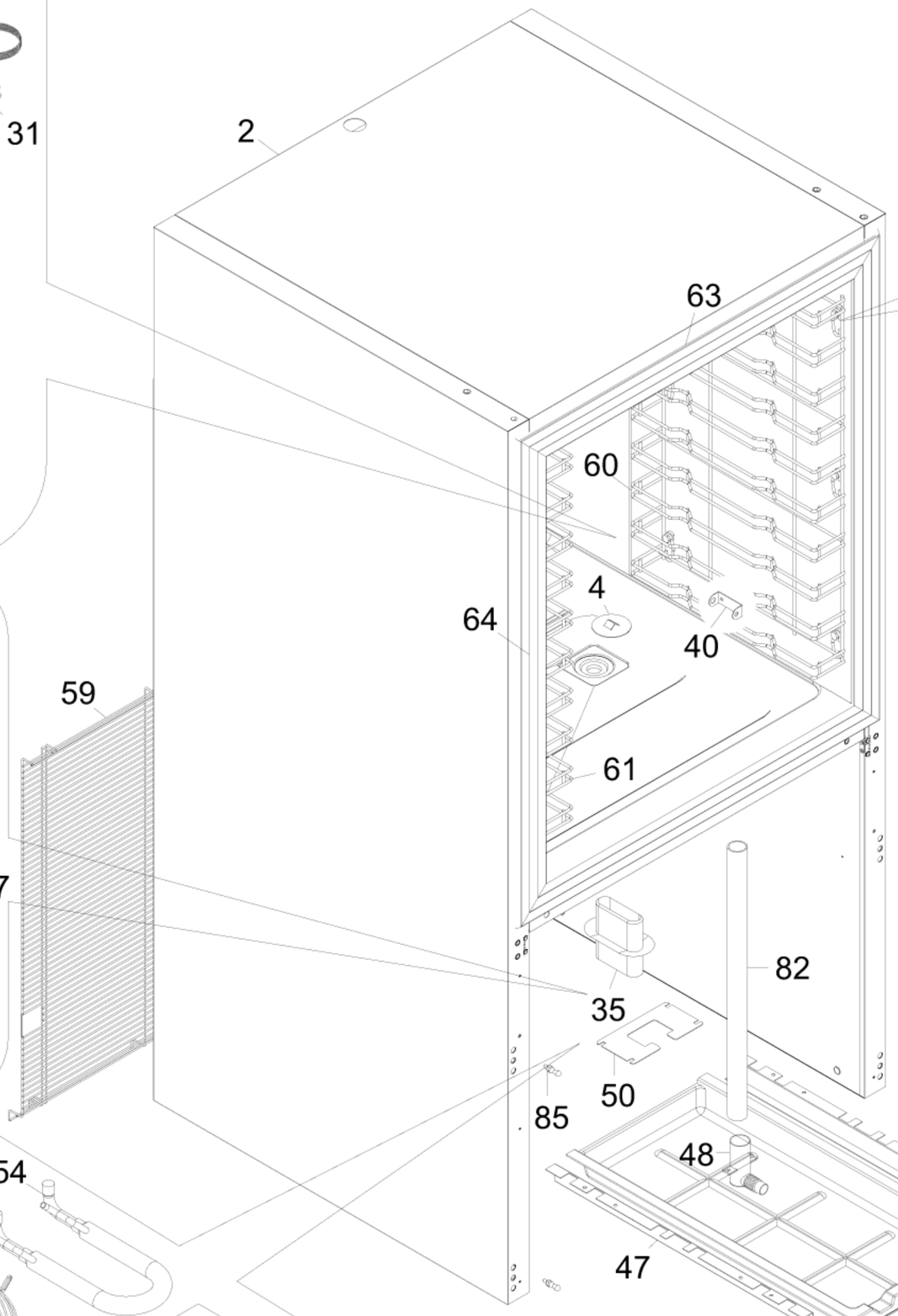

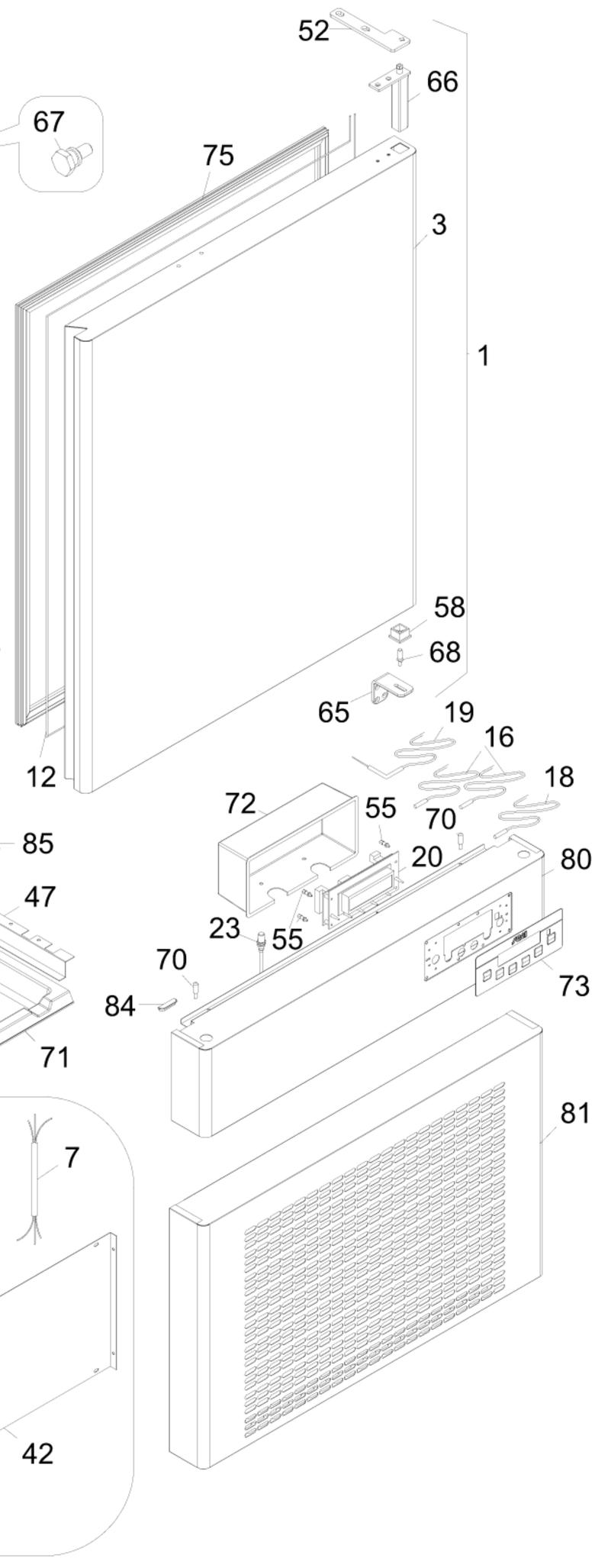

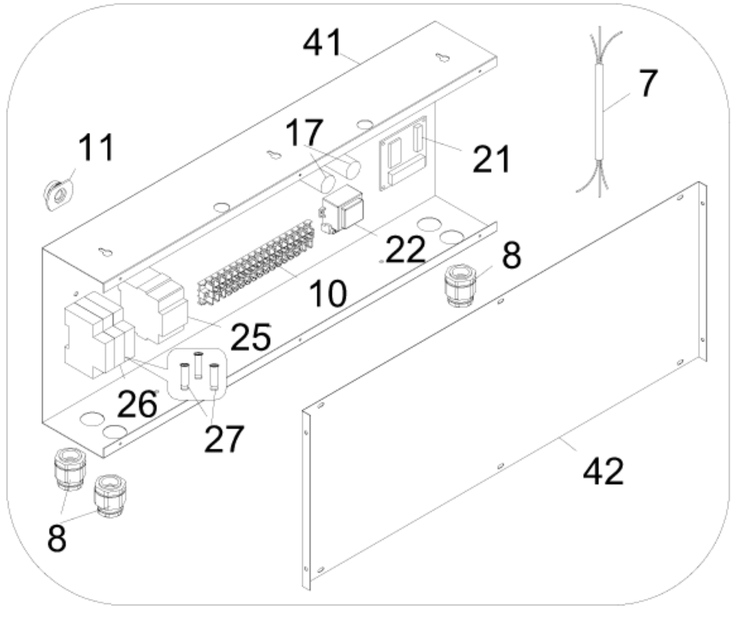

Pagina 1/1