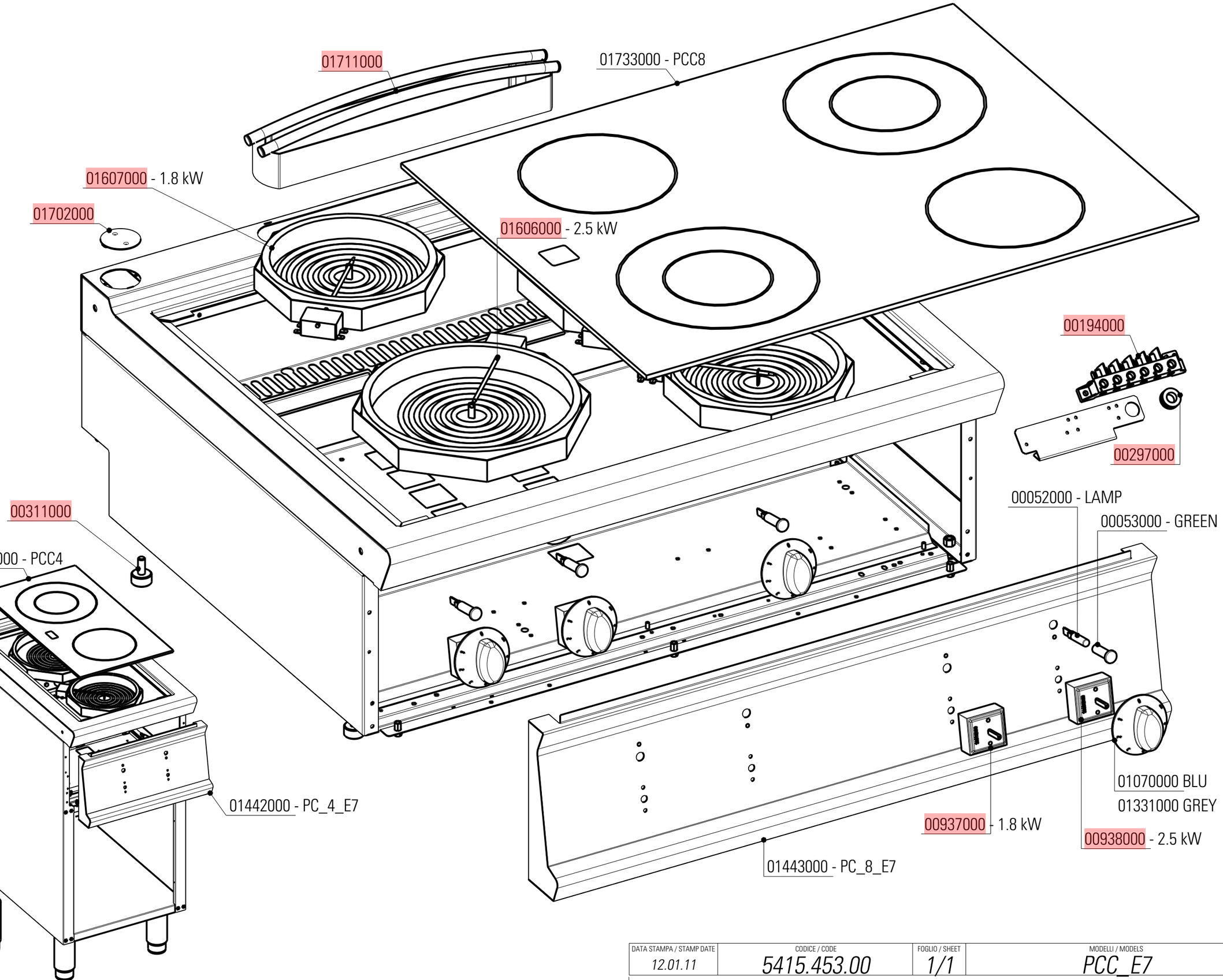

DATA STAMPA / STAMP DATE	CODICE / CODE	FOGLIO / SHEET	MODELLI / MODELS
12.01.11	5415.453.00	1/1	PCC_E7

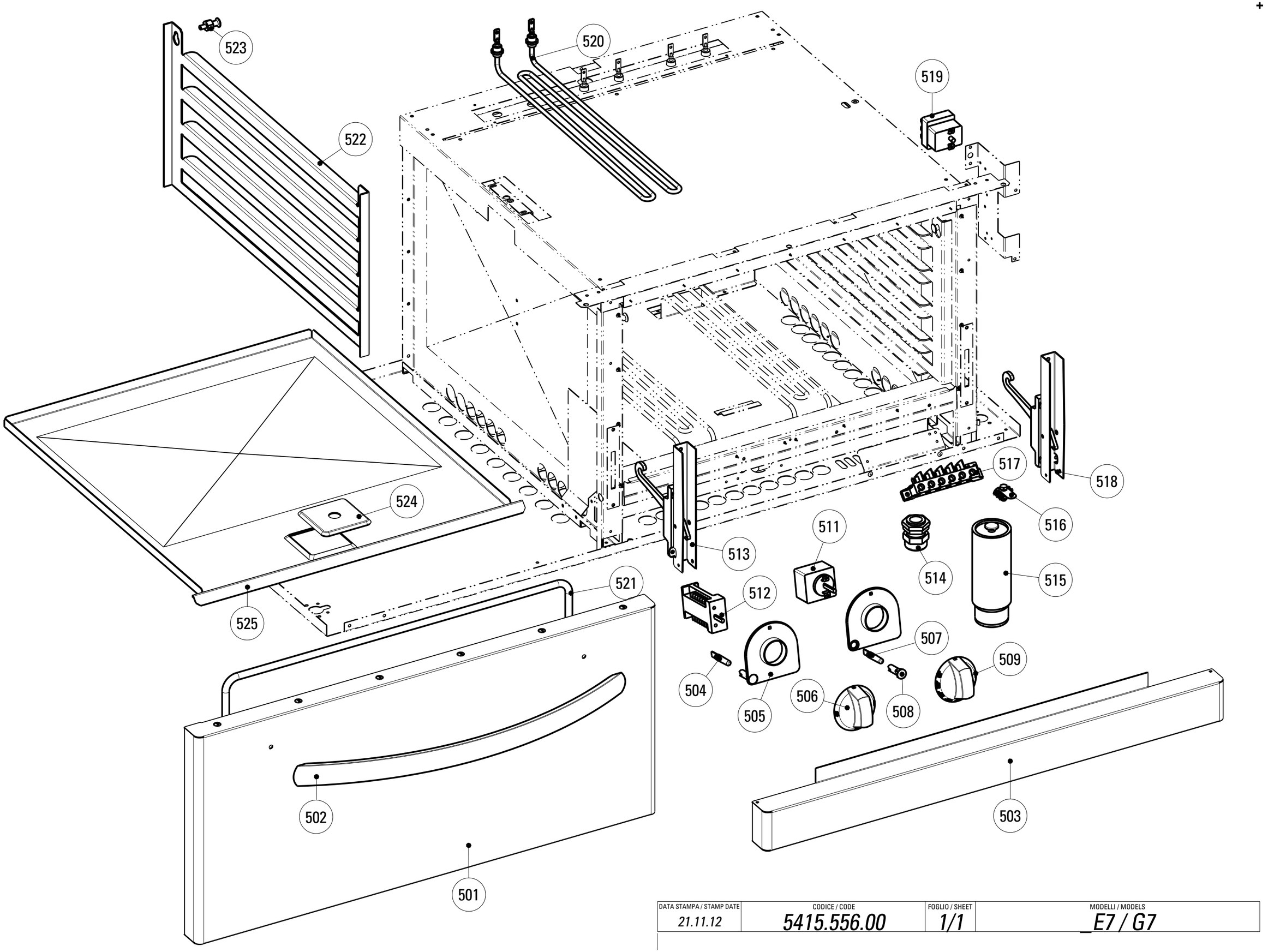

DATA STAMPA / STAMP DATE	CODICE / CODE	FOGLIO / SHEET	MODELLI / MODELS
21.11.12	*5415.556.00*	*1/1*	*_E7 / G7*

CODICI RICAMBIO PER FINITO / SPARE PARTS FOR THE FINISHED PRODUCT

Aggiornato al/Updated to 27/11/17

Artic./Item	Descrizione/Description	Modello/Model
716070	**CUCINA ELETTRICA VETROCERAMICA CON FORNO ELETTRICO GN2/1** **ELECTRIC GLASS CERAMIC RANGE WITH GN2/1 ELECTRIC OVEN**	**PFC8E7**

Cons./Recom.	Pos./Posit.	Ricambio/Replacement			Prezzo/Price List
	00304000	RC00304000	MORSETTO EQUIPOTENZIALE COMPLETO	EQUIPOTENTIAL CONNECTING BLOCK	6,62
	00937000	RC00937000	REGOLATORE DI ENERGIA	ENERGY REGULATOR	23,94
	00938000	RC00938000	REGOLATORE DI ENERGIA	ENERGY REGULATOR	42,59
	01606000	RC01606000	RESISTENZA OTTAGONALE 2.5KW PCC	HEATING ELEMENT PCC_E7	185,69
	01607000	RC01607000	RESISTENZA OTTAGONALE 1.8KW PCC	HEATING ELEMENT PCC_SNACK	172,89
	01702000	RC01702000	TAPPO RIPIANO TECNO74	CAP FOR TOP TECNO74	12,24
	01711000	RC01711000	CAMINO 40 H45 TECNO74	FLUE ASSEMBLY 40 H45 L7	80,08
	01733000	RC01733000	VETRO SERIGRAFATO E SIGILLANTE 80_L7	SILK-SCREEN PRINTED GLASS + DOPE	1.281,53
	01877000	RC01877000	MANOPOLA ELETTRICA 0-6+INF NERA	BLACK KNOB	8,44
	02063000	RC02063000	SOTTOMANOPOLA EL 1L FRONTE NERO	UNDERKNOB RAL7021	7,18
	02064000	RC02064000	SOTTOMANOPOLA EL 1L RETRO NERO	UNDERKNOB RAL7021	7,18
	02065000	RC02065000	SOTTOMANOPOLA EL 1L FRONTE GRIGIO	UNDERKNOB RAL7001	7,18
	02066000	RC02066000	SOTTOMANOPOLA EL 1L RETRO GRIGIO	UNDERKNOB RAL7001	7,18
	02075000	RC02075000	MANOPOLA ELETTRICA 0-6+INF GRIGIA	GREY KNOB	9,05
	501	RC02043000	PORTA FORNO GN2/1 TECNO74/90	GN2/1 OVEN DOOR	284,94
	502	RC02082000	MANIGLIA FORNO	OVEN HANDLE	55,54
	503	RC01389000	ZOCCOLO FORNO TECNO74/90	OVEN SOCLE L9	68,63
*	504	RC01782000	LAMPADA SEGN.NEON FASTON VERDE 230V	GREEN NEON LAMP 230V	6,09
	505a	RC01905000	SOTTOMANOPOLA EL 1L NERO	BLACK UNDERKNOB	7,70
	505b	RC02024000	SOTTOMANOPOLA EL 1L GRIGIO	GREY UNDERKNOB	7,18
	506a	RC02052000	MANOPOLA SELETTORE RES.PFE NERA	BLACK KNOB	9,76
	506b	RC02053000	MANOPOLA SELETTORE RES.PFE GRIGIA	GREY KNOB	9,05
*	507	RC00052000	LAMPADA SEGN.NEON FASTON ARANCIO 230V	SIGNAL LAMP	5,19

L'azienda si riserva il diritto di apportare ulteriori aggiornamenti senza preavviso. / The data may be updated without prior warning

Artic./Item	Descrizione/Description	Modello/Model
716070	**CUCINA ELETTRICA VETROCERAMICA CON FORNO ELETTRICO GN2/1** **ELECTRIC GLASS CERAMIC RANGE WITH GN2/1 ELECTRIC OVEN**	**PFC8E7**

Cons./Recom.	Pos./Posit.	Ricambio/Replacement			Prezzo/Price List
*	508	RC01783000	PORTALAMPADA TRASPARENTE D10	TRANSPARENT LAMP HOLDER D10	5,30
	509a	RC01835000	MANOPOLA PF NERA	BLACK KNOB	9,76
	509b	RC02054000	MANOPOLA PF GRIGIA	GREY KNOB	9,05
	511	RC01610000	TERMOSTATO DI LAVORO FORNO	WORKING THERMOSTAT OVEN L9	82,86
	512	RC01071000	COMMUTATORE	SWITCH	18,87
	513	RC01068000	CERNIERA SX PORTA FORNO GN C/P.RULLINO	LEFT HINGE	37,51
	514	RC01055000	PRESSACAVO PG21 CON DADO	CABLE GLAND WITH NUT	9,16
	515	RC00602000	PIEDE 1"3/4 INOX	FOOT	36,41
	517	RC00194000	MORSETTIERA FV 122 B	CONNECTING BLOCK	9,16
	518	RC01067000	CERNIERA DX PORTA FORNO GN C/P.RULLINO	RIGHT HINGE	37,51
	519	RC00305000	TERMOSTATO DI SICUREZZA	SAFETY THERMOSTAT	85,19
	520	RC01111000	RESISTENZA ELETT. 1.35KW 230V	HEATING ELEMENT	57,60
	521	RC01826000	GUARNIZIONE TESSILE PER FORNO GN	TEXTILE GASKET FOR OVEN	52,43
	522	RC01057000	SUPPORTO GRIGLIA FORNO EL.STATICO	OVEN TRAY RUNNER	18,65
	523	RC01056000	PIOLINO SUPP.GRIGLIA FORNO EL.STATICO	HOOK	6,51
	524	RC01069000	COPERCHIETTO D'ISPEZIONE FORNO L7	COVER	21,63
	525	RC01136000	FONDO FORNO ESTRAIBILE SMALTATO	EXTRACTABLE OVEN BOTTOM	20,97

L'azienda si riserva il diritto di apportare ulteriori aggiornamenti senza preavviso. / The data may be updated without prior warning