DESPIECES DEL SERVICIO TECNICO

Mesas Frías para Pizzas
Tables Froides pour Pizza
Pizza Refrigerated Counters
Pizza-tische
Tavoli Refrigerati per Pizza

MMZ / MPZ

FEBRERO 2002

FAGOR

Fagor Industrial

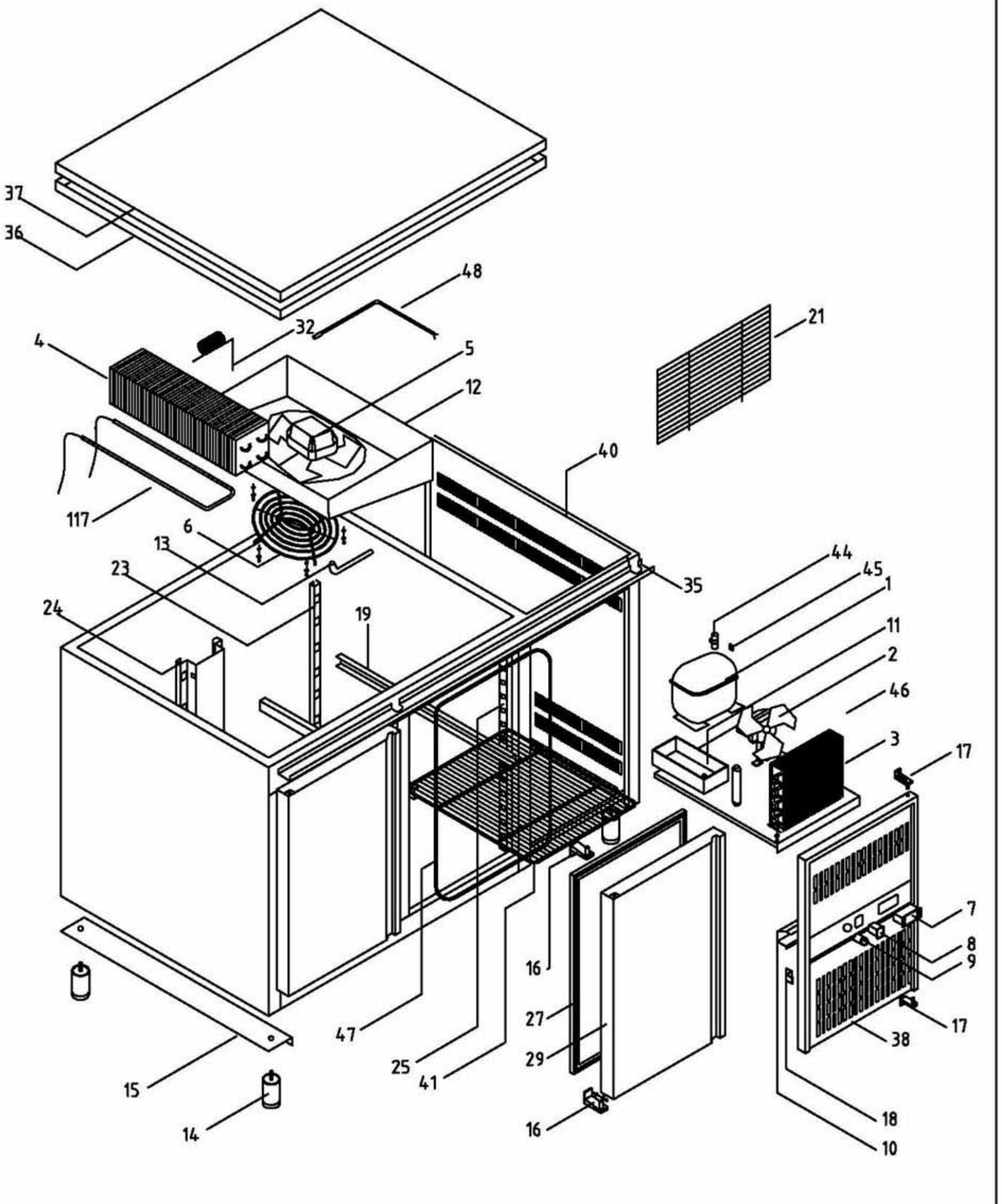

COMÚN A

Mesa Fria Preparación Pizzas

	Firma	Fecha
Dibujado	M. Mellado	28/02/01
Proyectado		
Comprobado		

DESPIECE MESAS FRIAS

Código DSP0146

FAGOR

FAGOFRI s.a.

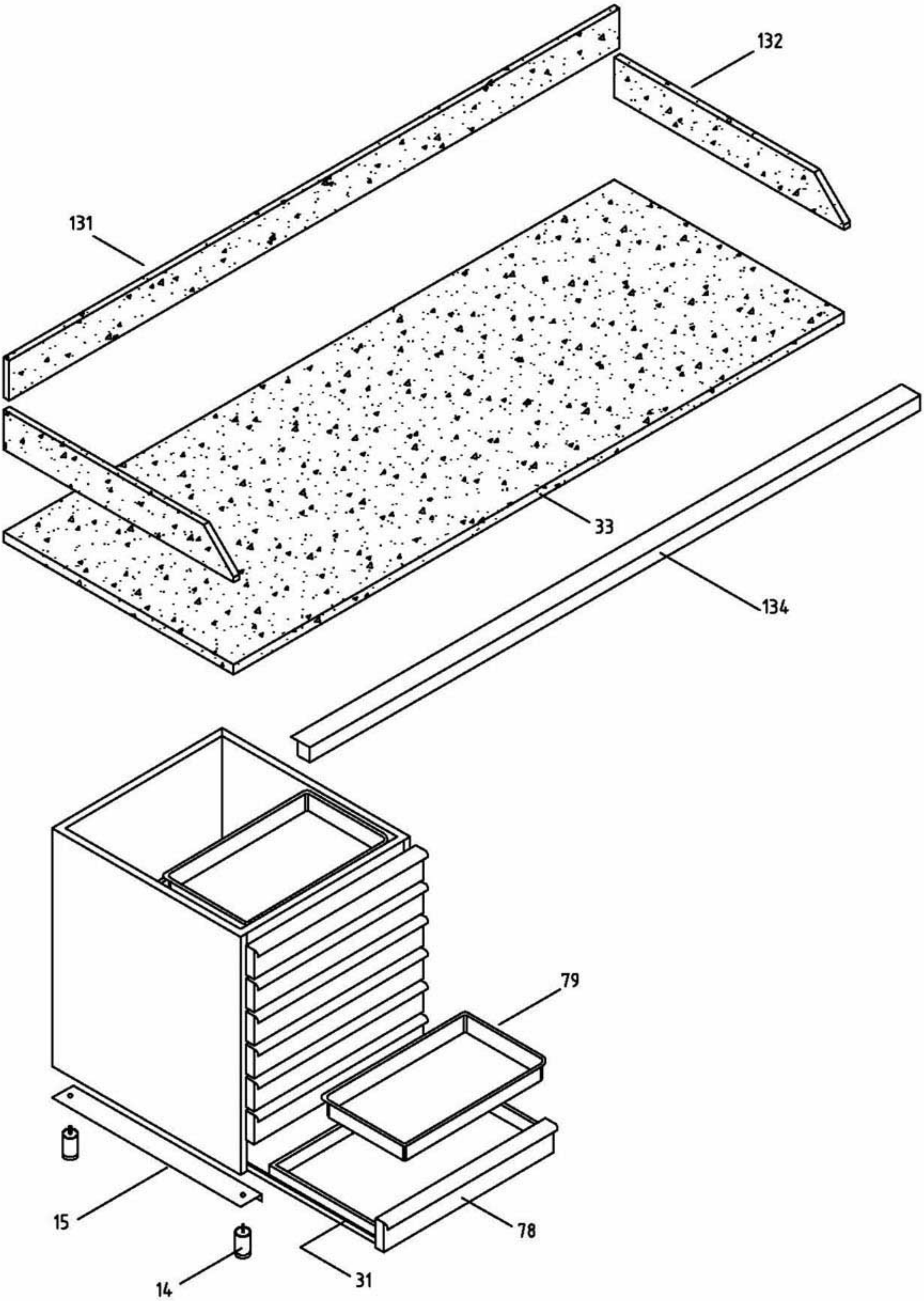

COMÚN A	MPZ - Mesa fria de refrigeración para Pizzas: Mueble Cajonero Neutro fermentación de masa

	Firma	Fecha		
Dibujado	M. Mellado	4-8-97	DESPIECE MESAS REFRIGERACION	Código DSP0147
Proyectado				
Comprobado				

FAGOR
FAGOFRI s.a.

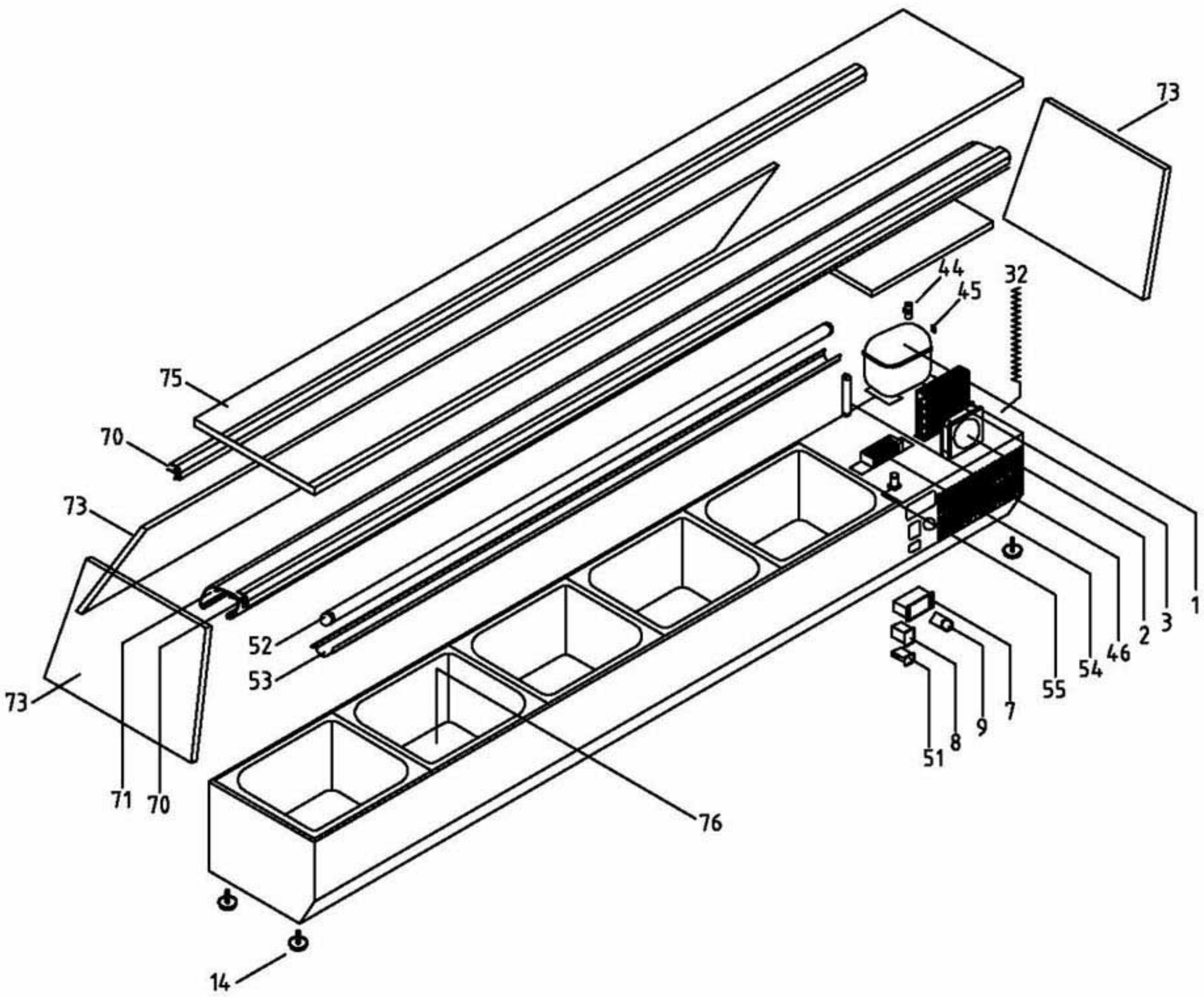

COMÚN A

MPZ - Mesa fria de refrigeración para Pizzas: Expositor de Ingredientes

	Firma	Fecha
Dibujado	M. Mellado	4-8-97
Proyectado		
Comprobado		

DESPIECE MESAS REFRIGERACION

Código DSP0148

FAGOR FAGOFRI s.a.

FAGOR
FAGOFRI SA

PLANO DESPIECE DSP-0146 DSP-0147 DSP-0148

MODELO MPZ-202+EI-210

FAGOFRI Código	MATERIAL	1
1 6001700003	Compresor, Danfoss FR-7,5-G	1
1 6001700011	Compresor, Danfoss TL-4-G	1
2 6001506002	Ventilador unidad condensadora, 10 w con pala y pata	1
2 6001506003	Ventilador unidad condensadora, 120x120x40 rodamiento de bolas	1
3 6001911017	Condensador , 7x2 con bafle, BFI	1
3 6001911002	Condensador, 9x2 derecha techo	1
4 6001902001	Evaporador tiro forzado, B 5T 4R 330A 4S	1
5 6001506001	Ventilador Evaporador, 5 w con pala y aro	1
6 6000202216	Rejilla protección ventilador evaporador, Plastico inyectado	1
7 6001507045	Control digital refrigeración, CAREL IR32SE0000 con sonda y transformador	1
7 6001507046	Control digital refrigeración, CAREL PJ32SOPOOK con sondas	1
7 6001507039	Control digital refrigeración, ELIWELL EWDC 112 con sonda	1
7 6001507002	Control digital refrigeración, ELIWELL EWPC 961 N con sonda y transformador	1
8 6001507003	Interruptor general on / off, BIPOLAR N/ABMAR 220 V. IB4-3106	1
9 6001507005	Piloto funcionamiento compresor, L-312 Ø13 mm 220 V AMBAR	1
10 6005520103	Protección trasera inox cuadro eléctrico mesa fría, inox	1
11 6000202204	Bandeja evaporación automática, Plastico inyectado	1
12 6000201012	Bandeja goteo evaporador tiro forzado, Gaveta tiro forzado mesa fría GN / pastelería	1
14 6009990360	Conjunto pata regulable Mesa Fria, Estanteria y Mesa Cafetera, ø50x107 / 147	4
14 6000300010	Reguladores altura, M10x40	2
15 6002503002	Base lateral apoyo mesa Pastelera, zincado 700x100	1
16 6009992204	Juego bisagra mesa fria apertura derecha tirador vertical,	2
16 6009992203	Juego bisagra mesa fria apertura izquierda tirador vertical,	2
17 6000202237	Soporte rejilla cuadro de mandos,	2
18 6000202213	Escuadra amarre rejilla cuadro de mandos,	1
20 6009990003	Juego guias estante parrilla interior, Pastelería "L" 650 mm	10
21 6001802001	Rejilla trasera protección motor mesa fría, Alambre zincado	1
23 6009990214	Cremallera lateral trasera, mesa Snack / pastelería	2
24 6009990216	Cremallera central trasera, mesa Snack / pastelería	1
25 6009990218	Cremallera delantera, mesa fría Snack / Pastelería / GN 1/1	4
27 6001401104	Burlete puerta mesa Snack, 475x605 UR-260-M	2
29 6009990007	Puerta refrigeración, tirador vertical, apertura izquierda, Snack / Pasteleria, 510x640	2
31 6000300002	Guías cajonera fermentación de masa, Shock 400 mm	7
32 6009991511	Tubo capilar, 0,7x1350	1
32 6009991504	Tubo capilar, 1,0x3300	1
33 6002002002	Encimera de marmol, 2025x800x30	1
35 6009991123	Decorativo encimera, inox. 2145x55	1
35 6009991124	Protector encimera, aluminio 1191x57	1
35 6009991115	Protector encimera, aluminio 1491x57	1
36 6009991132	Techo interior, aluminio 1000x670	1
37 6009991200	Aislamiento techo interior, porexpan 1010x466x30	1
37 6009991201	Aislamiento techo interior, porexpan 1010x666x30	1
38 6009990005	Rejilla cuadro de mandos apertura derecha, Acero inox 427x645	1
38 6009990130	Rejilla cuadro de mandos apertura derecha, Acero inox 427x645	1
40 6009990048	Costado lado grupo Mesa Pastelera, Acero inox 735x725	1
41 6001801004	Estante parrilla pastelera, Alambre plastificado 400x600	2
42 6001507041	Interruptor paro ventilador tiro forzado (MESAS FRIAS), Pulsador 1005172 NA/M14,2S4,BM	1
44 6002000032	Relé de arranque compresor FR-7,5-G, Danfoss 117U6001	1
44 6004000021	Relé de arranque compresor TL-4-G, Danfoss 117U6004	1
45 6004000007	Condensador de arranque compresor TL, Danfoss 117U5014	1
45 6004000008	Condensador de arranque FR, Danfoss 117U5015	1
46 6000601004	Filtro secador, 20 gr. 1/4 x 1/4	1
46 6000601003	Filtro secador, 40 gr. 1/4 x 1/4	1
48 6002000057	Sonda termostato, NTC 938 Ohm	1
52 6001509005	Tubo fluorescente, 58 w	1

FAGOR
FAGOFRI SA

PLANO DESPIECE DSP-0146 DSP-0147 DSP-0148

MODELO MPZ-202+EI-210

FAGOFRI Código	MATERIAL	1
54	6001507015	Reactancia, 65 w	1
55	6001507016	Cebador, 4 - 80 w	1
70	6009990227	Perfil unión cristales, Aluminio plata 2092	2
71	6009990228	Perfil pantalla iluminación, Aluminio plata 2092	1
72	6002802001	Costado derecho expositor ingredientes, Metacrilato 8 mm.	1
73	6002802002	Costado izquierdo expositor ingredientes, Metacrilato 8 mm.	1
74	6002105007	Cristal expositor ingredientes, luna 5 mm 1956x215	1
75	6002105007	Cristal expositor ingredientes, luna 5 mm 1956x215	1
76	6002004001	Cubetas expositor ingredientes, Gastronorma 1/4x100	10
78	6009992050	Cajón neutro fementación mesa pizzas,	7
79	6000202414	Cubeta asa cerrada mesa de pizzas, 600x400x75	7
131	6002002018	Peto trasero encimera marmol mesa pizzas, 2110x120x20	1
132	6002002023	Peto lateral encimera marmol mesa pizzas, 800x120x20	2