lamber

F92-dy
F92-dy-add
F94-dy
F94-dy-add

Ed.
01/2016

Rev. L

Lavastoviglie
Lave-vaisselle
Dishwashers
Geschirrspüler
Lavavajillas

F92-dy
F92-dy-add
F94-dy
F94-dy-add

PARTI DI RICAMBIO
PIECES DETACHEES
SPARE PARTS
ERSATZTEILE
REPUESTOS

CE

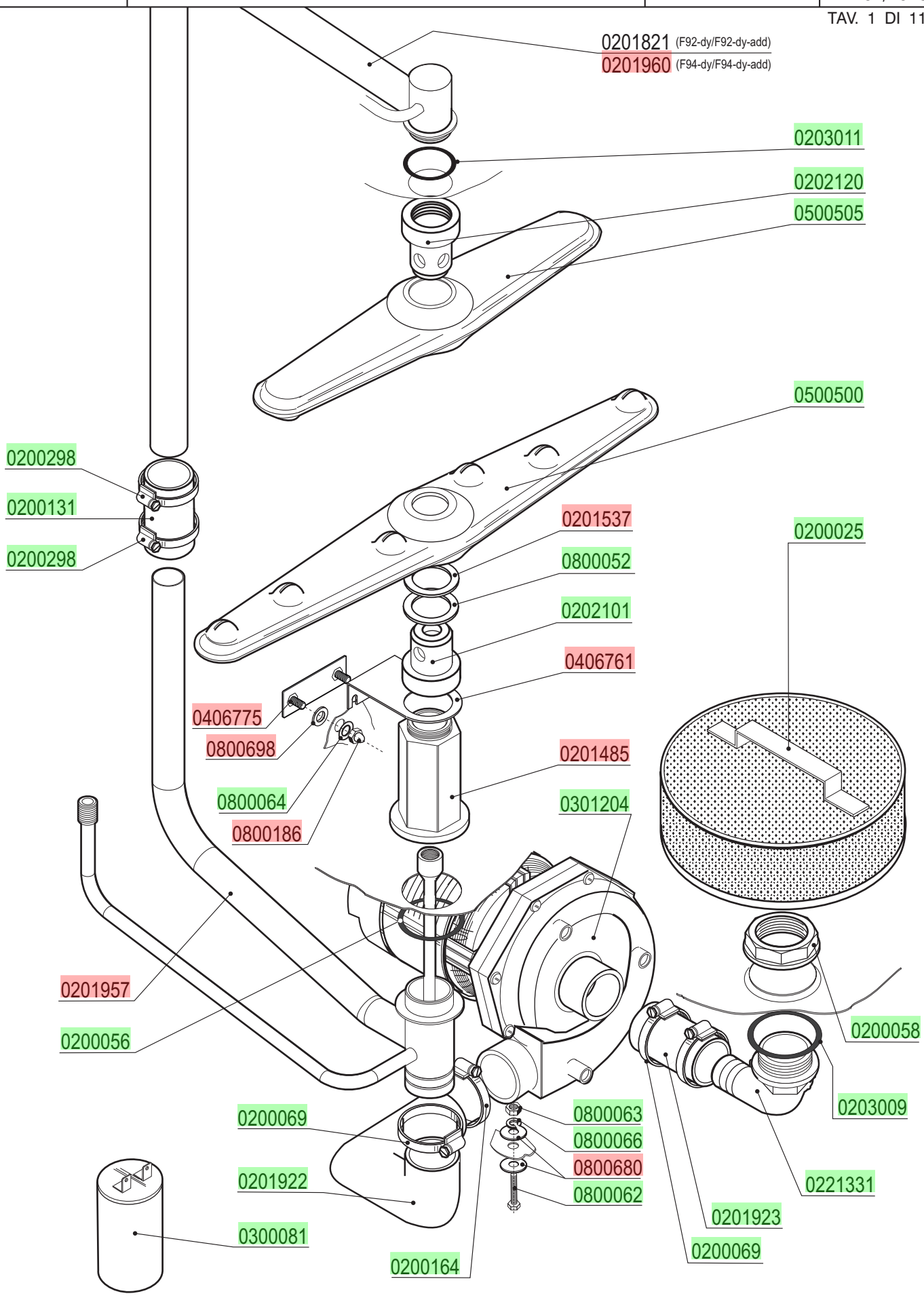
0201821 (F92-dy/F92-dy-add)
0201960 (F94-dy/F94-dy-add)
0203011
0202120
0500505
0500500
0200298
0200131
0200298
0201537
0800052
0202101
0406761
0200025
0406775
0800698
0800064
0800186
0201485
0301204
0201957
0200056
0200058
0203009
0200069
0800063
0800066
0800680
0800062
0201922
0221331
0201923
0300081
0200069
0200164

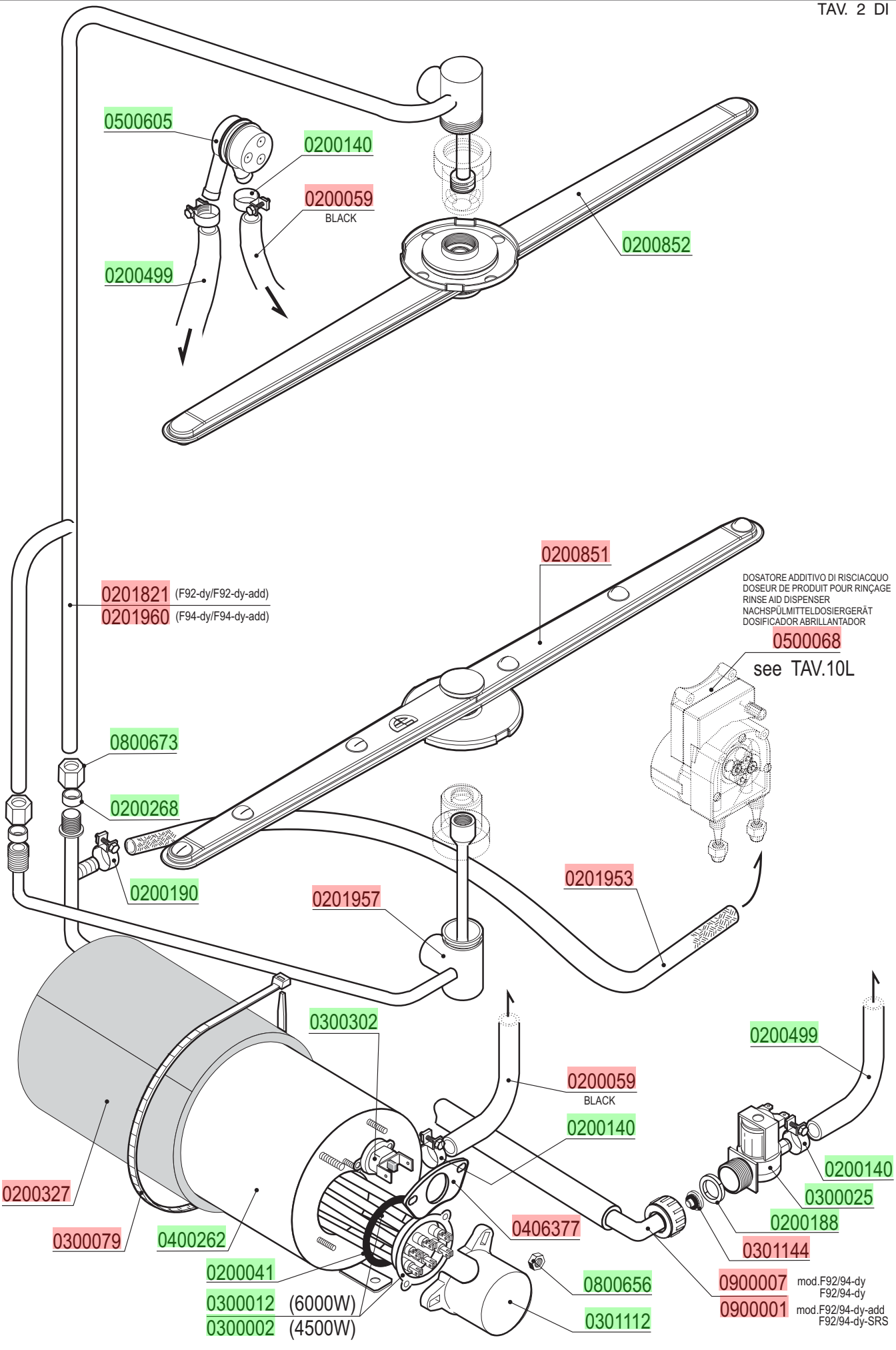
0500605
0200140
0200059
BLACK
0200499
0200852
0200851
0201821 (F92-dy/F92-dy-add)
0201960 (F94-dy/F94-dy-add)
DOSATORE ADDITIVO DI RISCIACQUO
DOSEUR DE PRODUIT POUR RINÇAGE
RINSE AID DISPENSER
NACHSPÜLMITTELDOSIERGERÄT
DOSIFICADOR ABRILLANTADOR
0500068
see TAV.10L
0800673
0200268
0200190
0201957
0201953
0300302
0200499
0200059
BLACK
0200140
0200140
0300025
0200188
0301144
0200327
0300079
0400262
0200041
0406377
0800656
0900007 mod.F92/94-dy F92/94-dy
0900001 mod.F92/94-dy-add F92/94-dy-SRS
0300012 (6000W)
0300002 (4500W)
0301112

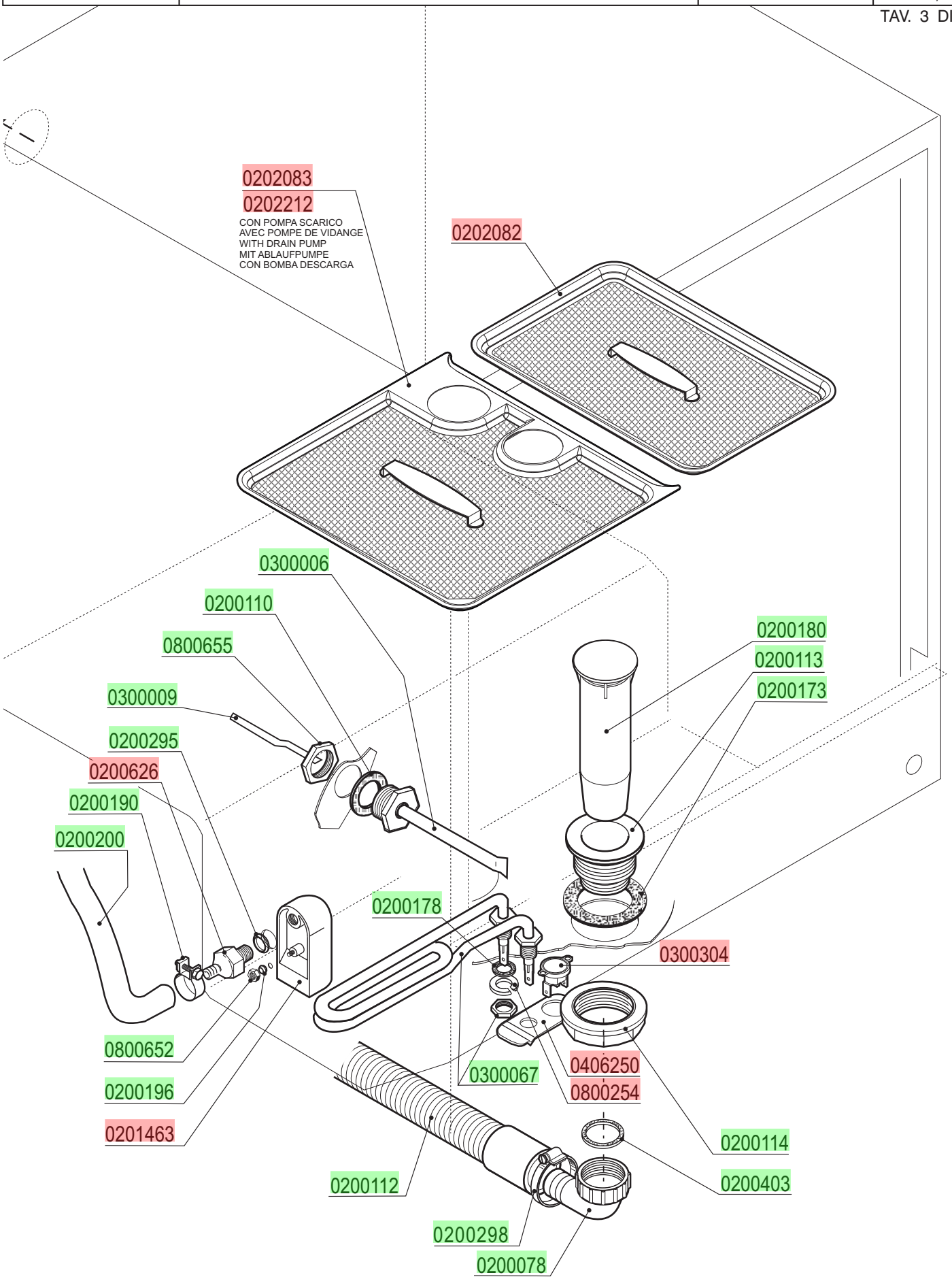
0202083
0202212
CON POMPA SCARICO
AVEC POMPE DE VIDANGE
WITH DRAIN PUMP
MIT ABLAUFPUMPE
CON BOMBA DESCARGA
0202082
0300006
0200110
0800655
0300009
0200295
0200626
0200190
0200200
0200180
0200113
0200173
0200178
0300304
0800652
0200196
0201463
0300067
0406250
0800254
0200114
0200403
0200112
0200298
0200078

lamber	QUADRO ELETTRICO - TABLEAU ELECTRIQUE CONTROL BOX - SCHALT-TAFEL - CAJA ELÉCTRICA	MOD. **F92-dy/F92-dy-add** **F94-dy/F94-dy-add**	TAV. **4 L** ED. 01/2016

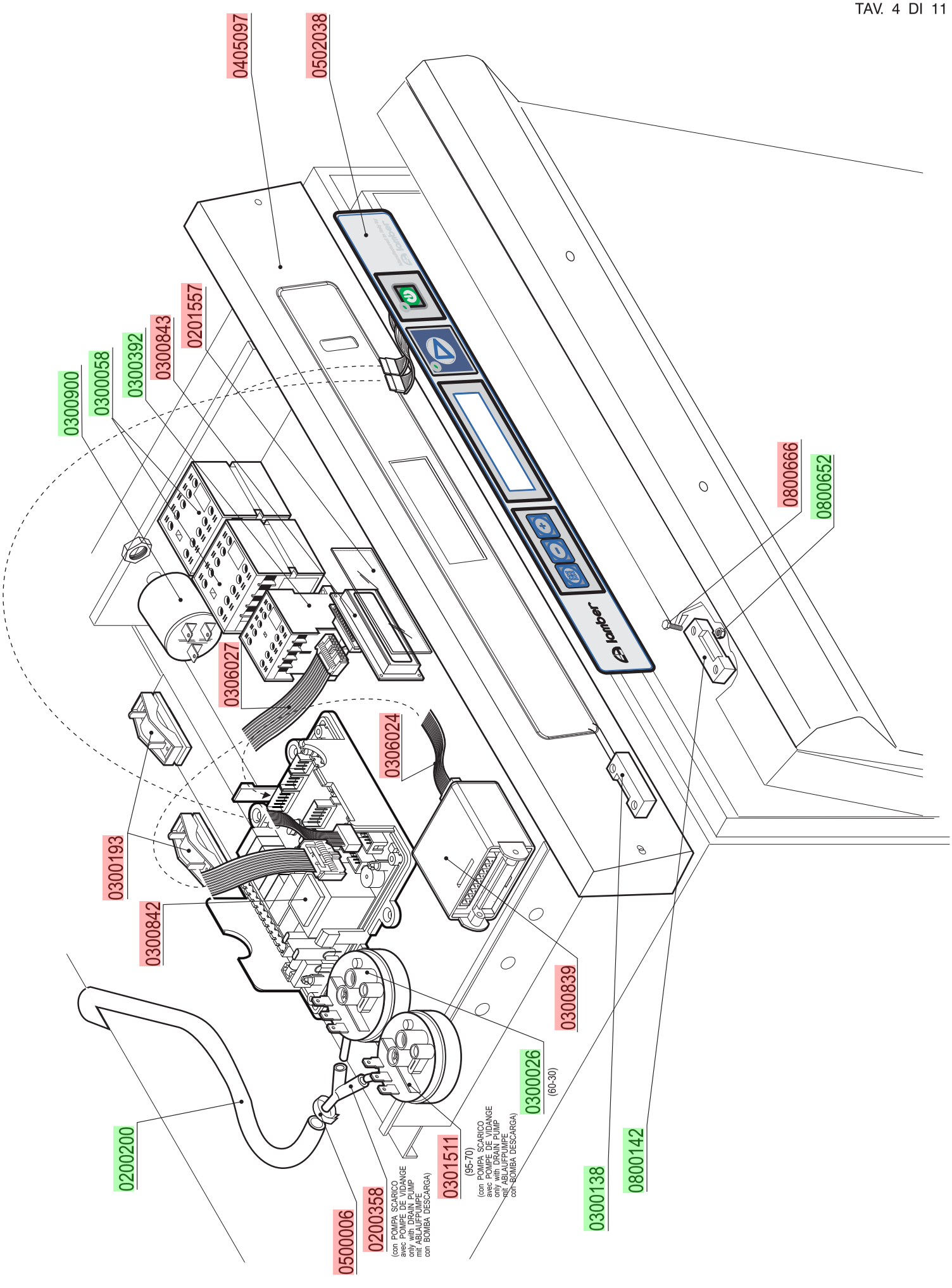

lamber	GRUPPO POMPA SCARICO - POMPE DE VIDANGE DRAIN PUMPE PARTS - ABLAUFPUMPE BOMBA DESAGUE	MOD. **F92-dy-ps** **F94-dy-ps**	TAV. **5 L** ED. 01/2016

TAV. 5 DI 11

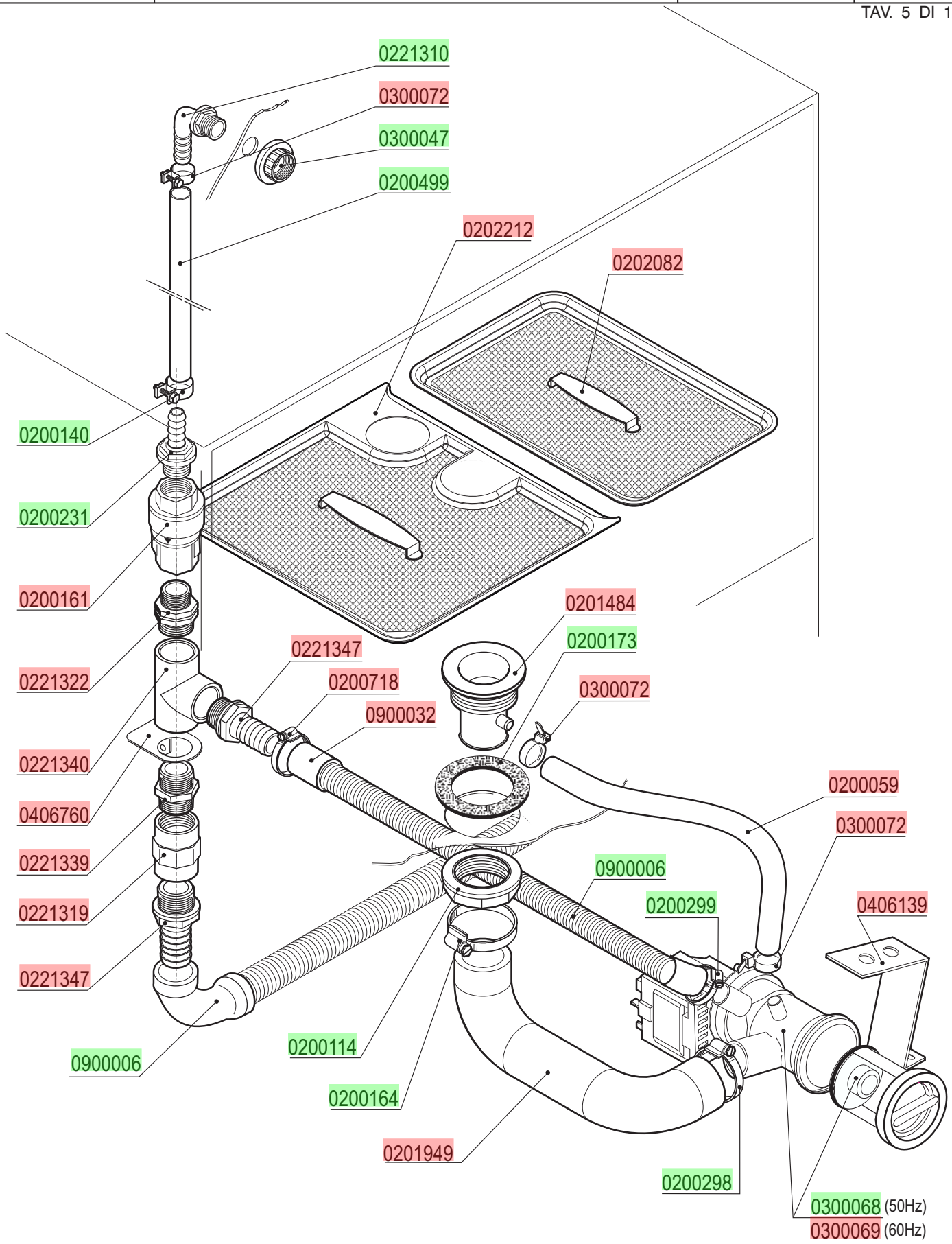

lamber	SPORTELLO - PORTE DOOR - TÜR - PUERTA	MOD. **F92-dy/F92-dy-add** **F94-dy/F94-dy-add**	TAV. **6 L** ED. 01/2016

TAV. 6 DI 11

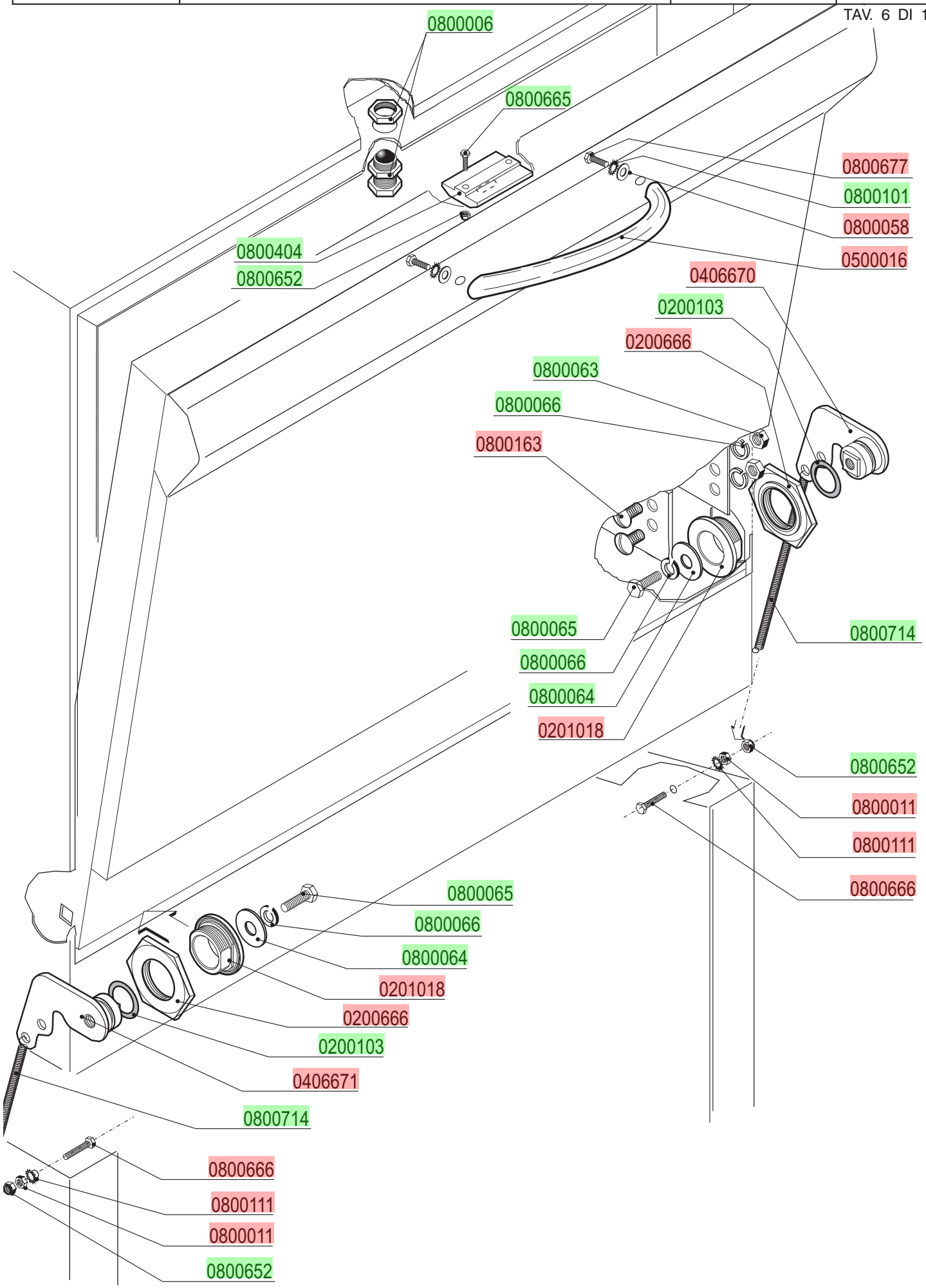

lamber	HOOD - CARROSSERIE CARROZZERIA - KARROSSERIE - CARROCERÍA	MOD. **F92-dy/F92-dy-add** **F94-dy/F94-dy-add**	TAV. **7 L** ED. 01/2016

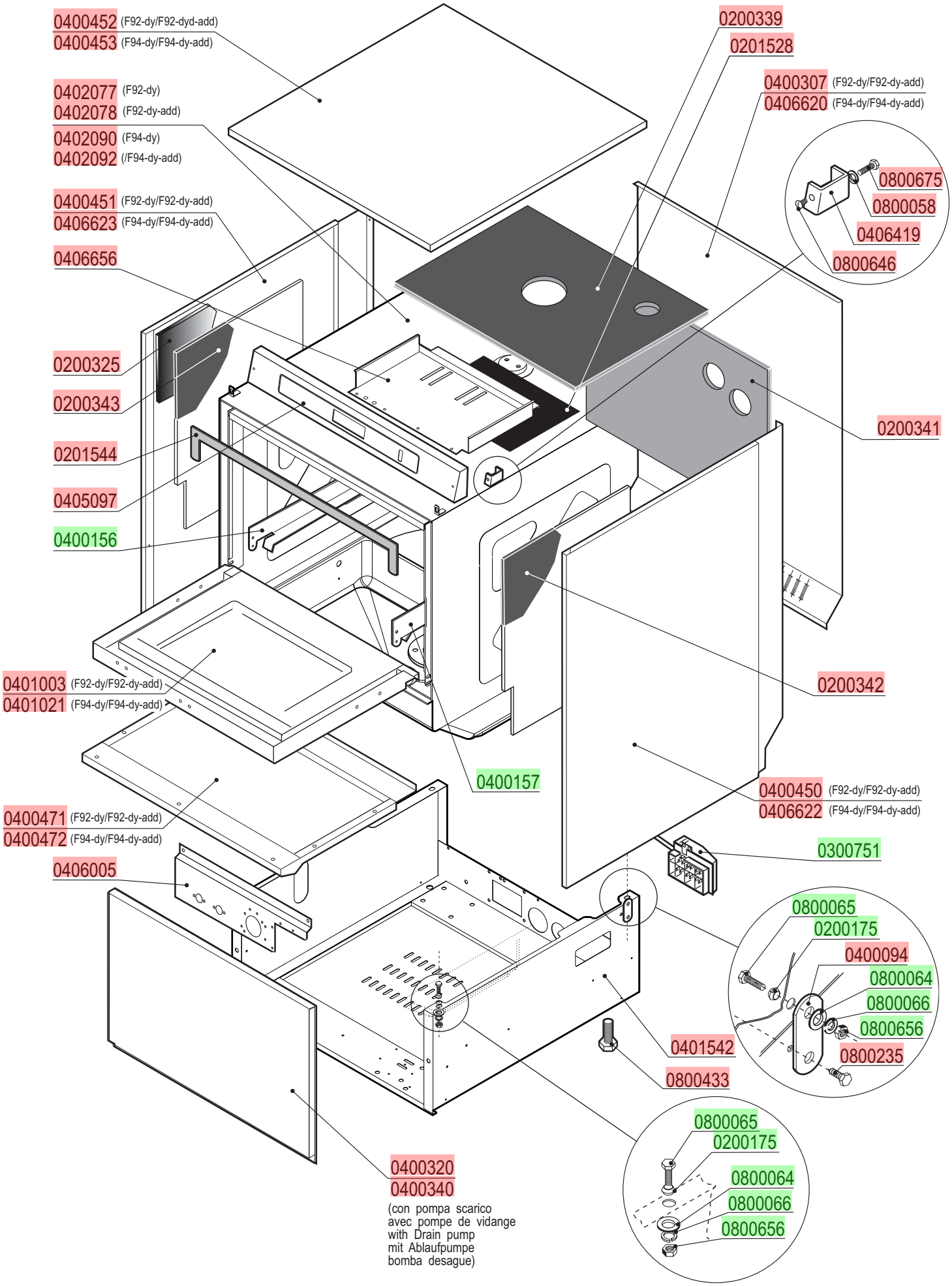

lamber	GRUPPO DEPURATORE-GROUPE ADOUCISSEUR WATER-SOFTENER-WASSERENTKALKER DESCONCENTRADOR	MOD. **F92-dy/F92-dy-add** **F94-dy/F94-dy-add**	TAV. **8 L** ED. 01/2016

TAV. 8 DI 11

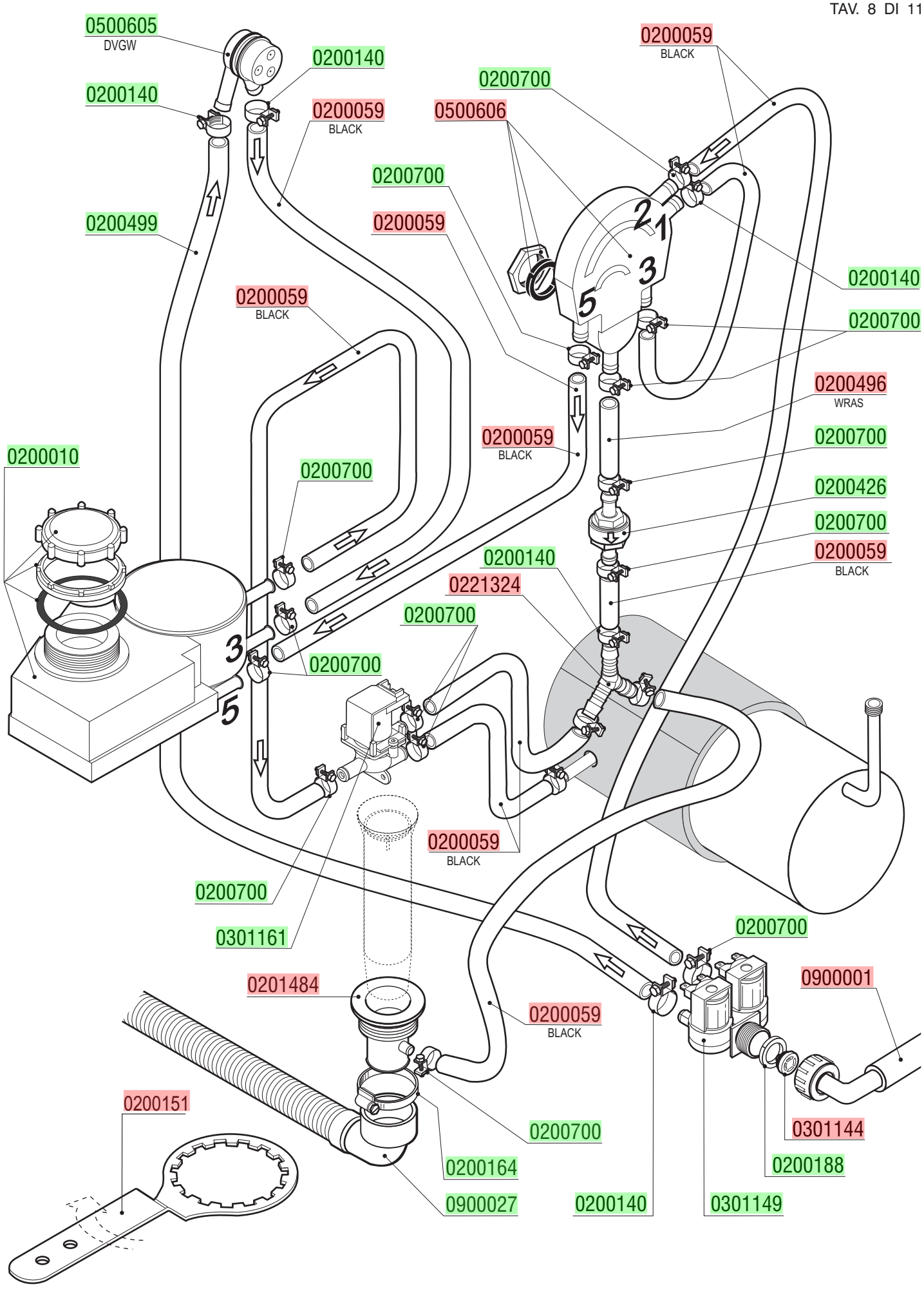

lamber	GRUPPO BREAK TANK - COMPOSANTS BREAK TANK BREAK TANK COMPONENTS-BREAK TANK-ROHR GRUPO BREAK TANK	MOD. **F92-dy/F92-dy-add** **F94-dy/F94-dy-add**	TAV. **9 L** ED. 01/2016

SRS

TAV. 9 DI 11

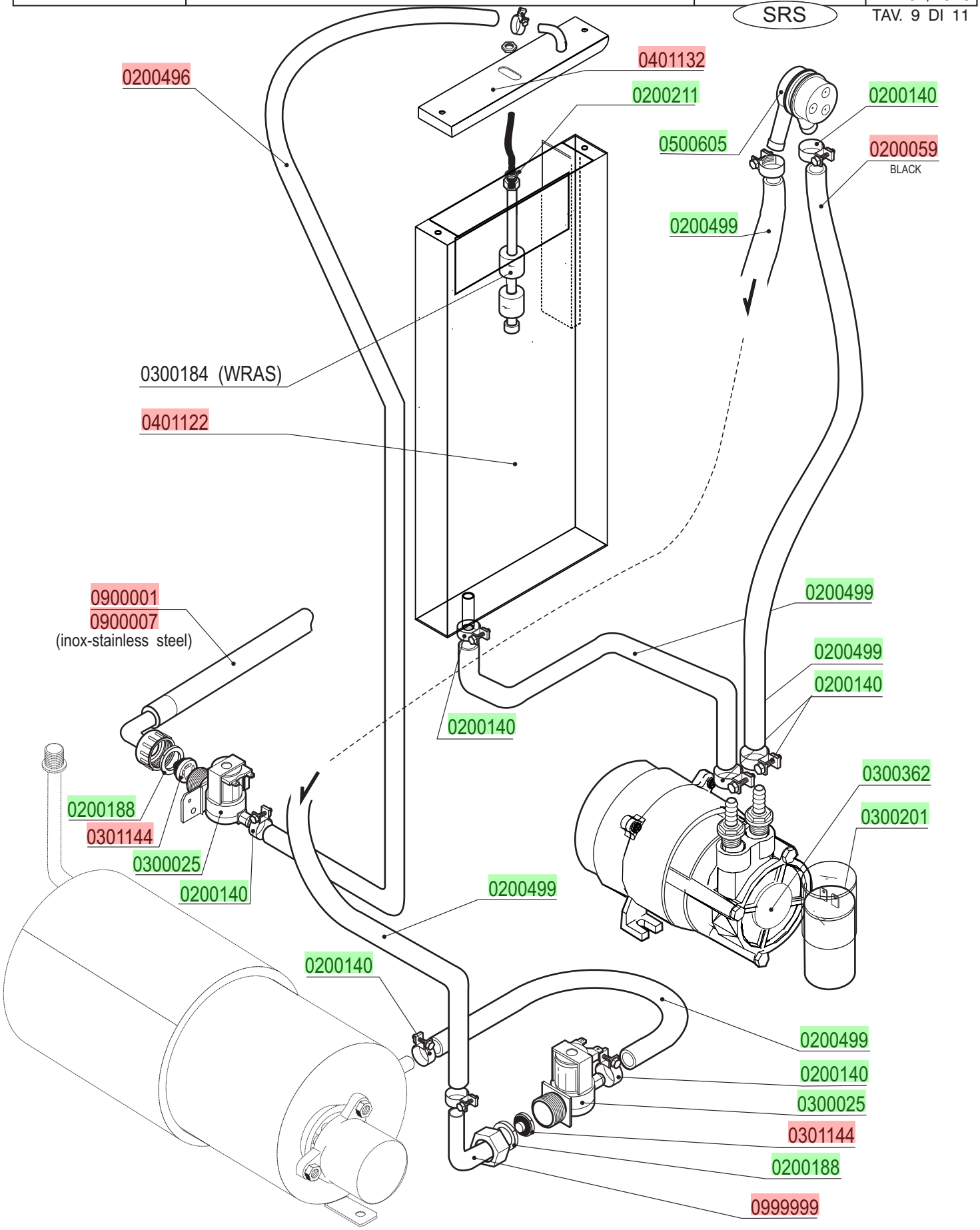

DOSATORE ADDITIVO DI RISCIACQUO-DOSEUR DE PRODUIT POUR RINÇAGE
RINSE AID DISPENSER - NACHSPÜLMITTELDOSIERGERÄT-DOSIFICADOR ABRILLANTADOR

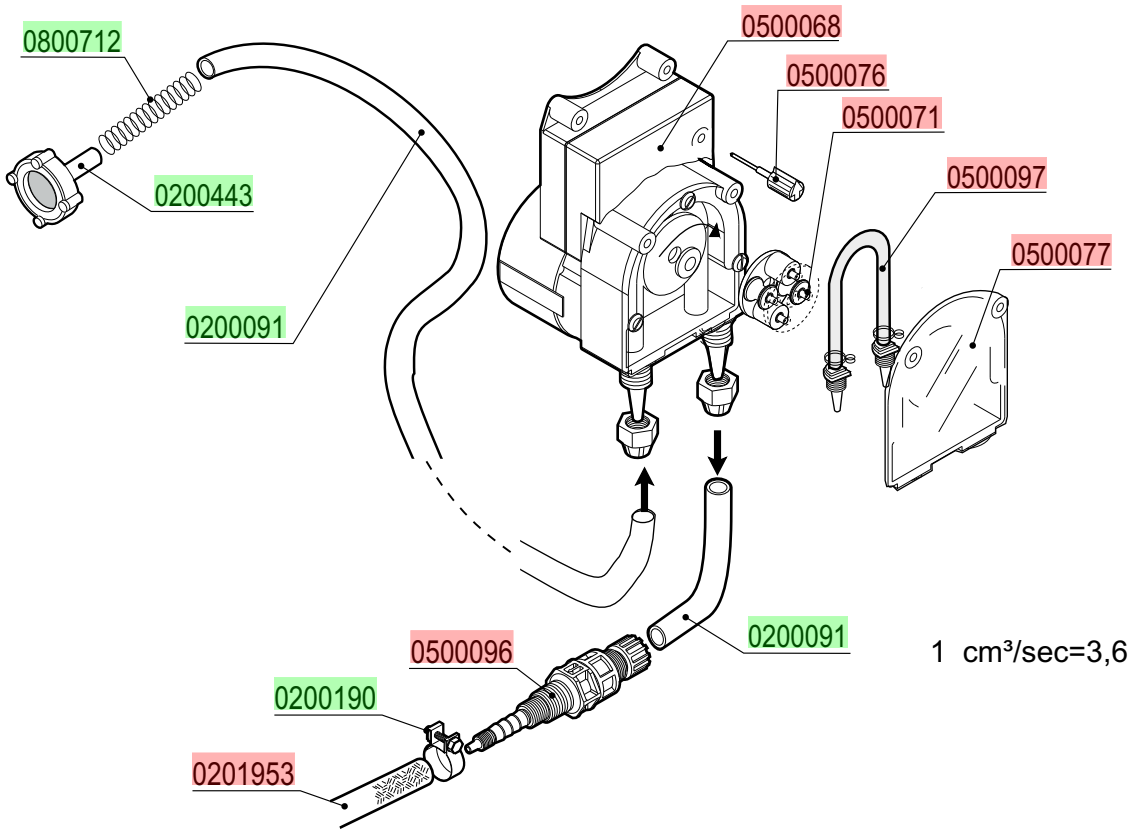

option

DOSATORE DETERSIVO - DOSEUR DE PRODUIT LESSIVIEL
DETERGENT PUMP - WASCHMITTELDOSIERGERÄT-DOSIFICADOR LAVADO

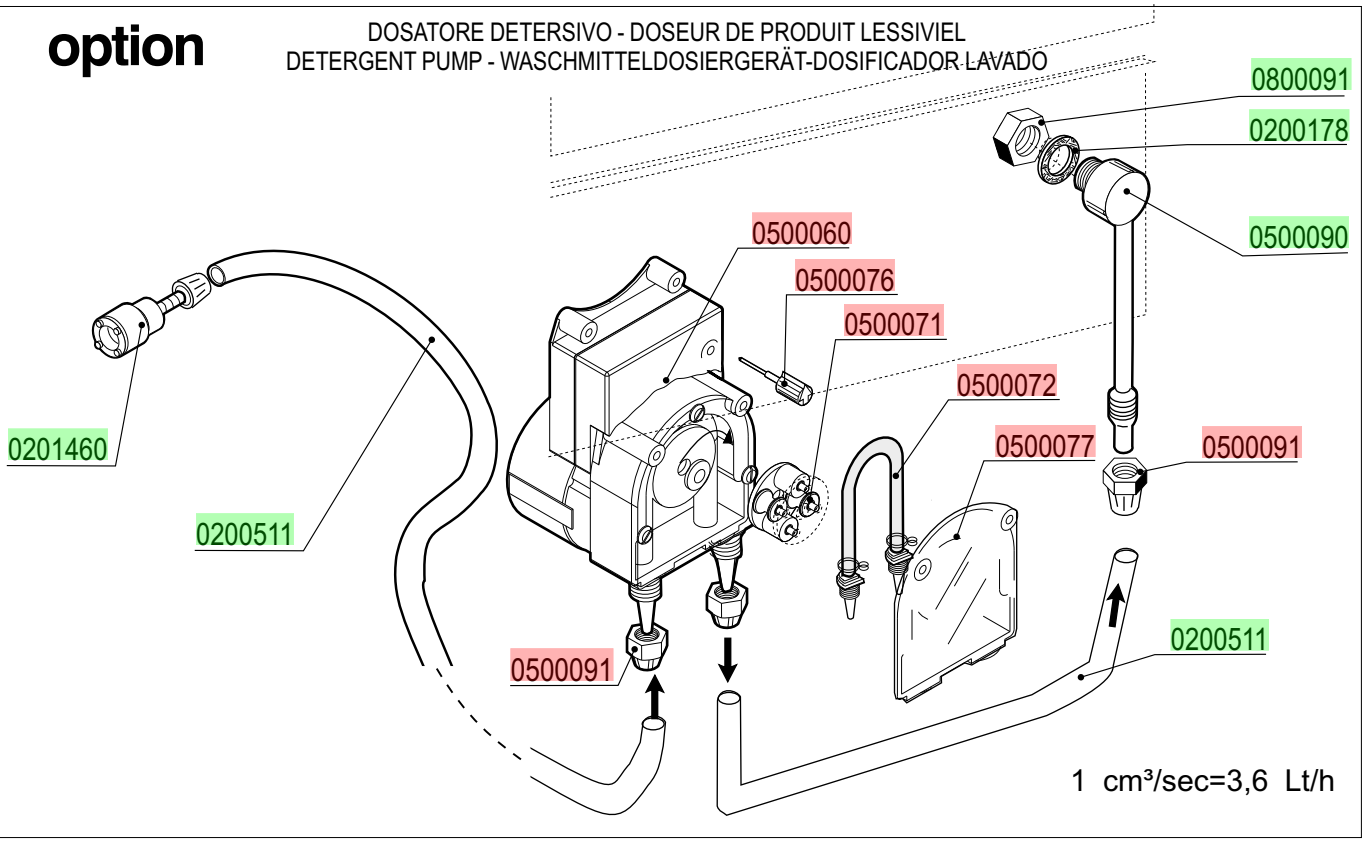

lamber	ELETTROPOMPA - ELECTROPOMPE WASHING PUMP - ELEKTROPUMPE - ELECTROBOMBA	MOD. **F92-dy/F92-dy-add** **F94-dy/F94-dy-add**	TAV. **11 L** ED. 01/2016

TAV. 11 DI 11

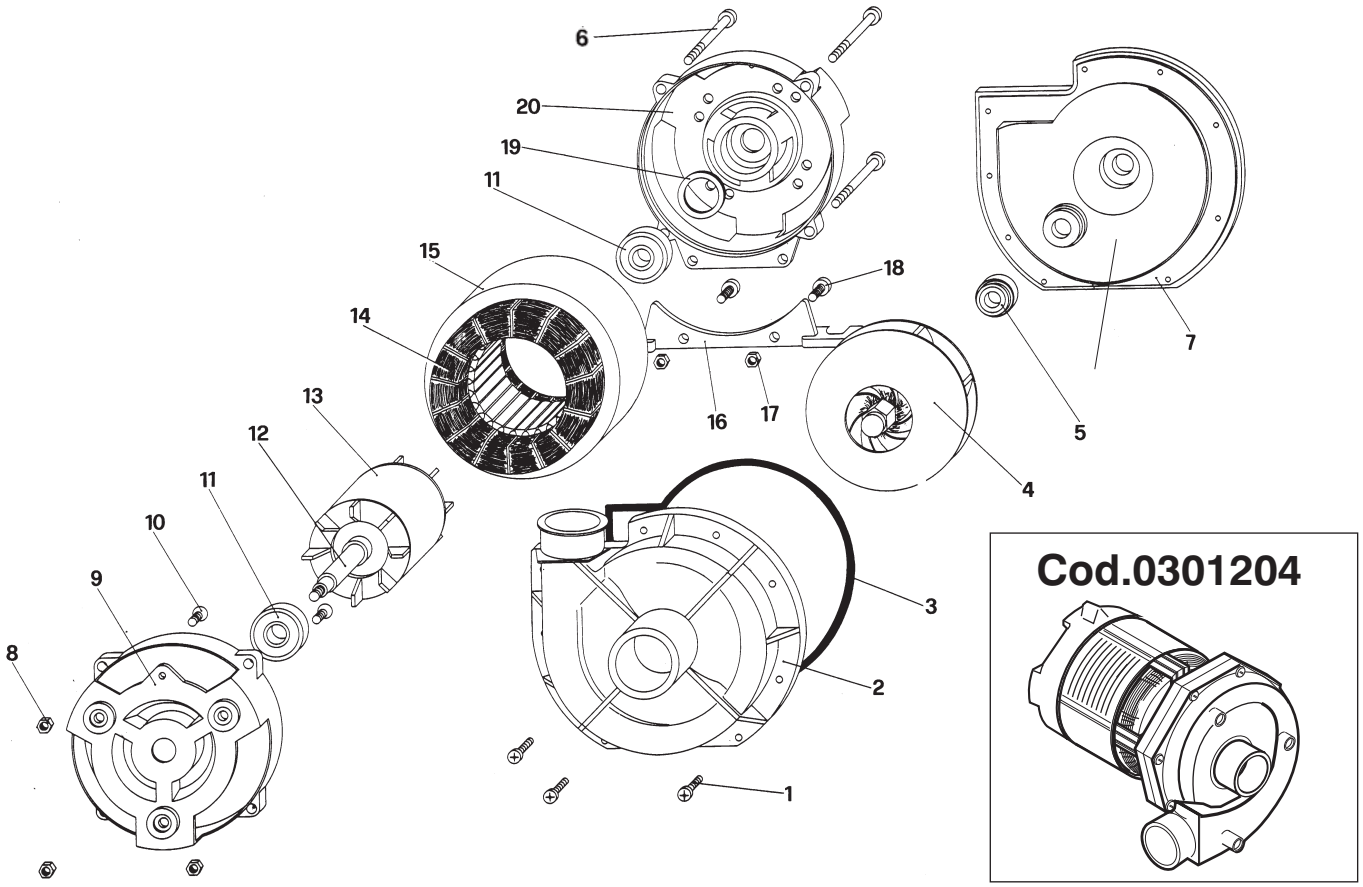

Cod.0301204

	CODICE -CODE	Potenza/Puissance Power/Leistung		Portata/Débit Pump delivery Förderhöhe	Tensione Tension d'alimentation Voltage/Spannung
		Hp	W	lt/min	Volt
ZF320	**0301204**	**0,75**	**650**	**320**	**230 V/1~50Hz**

		ITALIANO	FRANCAIS	ENGLISH	DEUTSCH
Pos.	Codice	Descrizione	Description	Description	Beschreibung
1		Vite	Vis	Screw	Schraube
2	0200598	Corpo pompa	Corps de pompe	Pump body	Pumpengehaüse
3	0209902	Guarnizione pompa	Joint corps de pompe	OR-joint	Dichtung
4	0209824	Girante	Turbine	Impeller	Laufrad
5	0200308	Tenuta meccanica	Etancheitè pompe	Pump seal group	Gleitringdichtung
6		Tirante	Tirant	Tie rod	Zuganker
7		Flangia	Flasque pompe	Pump support	Pumpedeckel
8		Dado	Ecrou	Nut	Mutter
9		Scudo anteriore	Couvercle anterieur	Front shield	Vorderes schild
10		Vite	Vis	Screw	Schraube
11		Cuscinetto	Roulement	Ball bearing	Kugellager
12		Albero motore	Arbre moteur	Motor shaft	Motorwelle
13		Rotore	Rotor	Rotor	Rotor
14		Avvolgimento	Enroulemt	Winding	Wicklung
15		Statore	Stator	Stator	Stator
16		Base	Socle	Base	Halterung
17		Dado	Ecrou	Nut	Mutter
18		Vite	Vis	Screw	Schraube
19		Anello reggispinta	Bague de butee	Split ring	Federscheibe
20		Scudo posteriore	Couvercle posterieur	Back shield	Hinteres schild