DESPIECE TECNICO

Baño maría
Bain marie
Bain marie
Bain maries
Bagno maria
Banho maria

GAMA 900

Modelos:

BME9-05 PLUS
BME9-10 PLUS

Noviembre 2011 November

Revisado Julio 2013 July Revised

FAGOR

FAGOR INDUSTRIAL

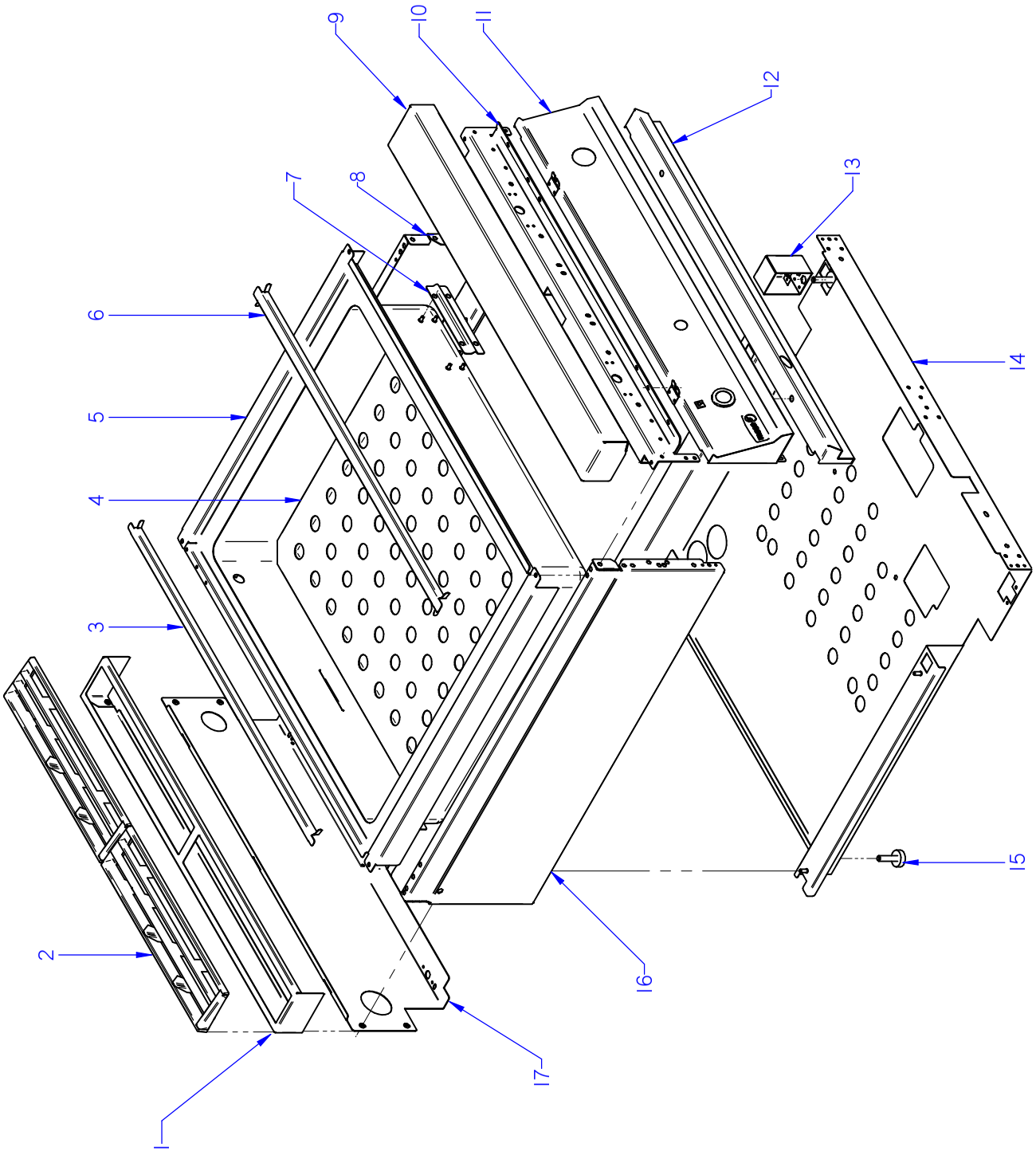

ITEM MARCADO EN COLOR = REPUESTO RECOMENDADO
COLOURED ITEM = RECOMMENDED SPARE PART

Nº plano / N º plane	Firma	Fecha / Date	Denominación / Denomination: MUEBLE / FITTING	Lamina / Sheet	
C-2929		2011-10	BAÑO MARIA BME9-05 / 10 PLUS	1	Fagor Industrial S.Coop. FAGOR Oñate

MOD.	BAÑO MARIA / BAIN MARIE	ZONA / ZONE	MUEBLE / FITTING	PLANO DIAGRAM	C-2929

ITEM	CODIGO REFERENCE	DENOMINACION	DENOMINATION	BME9-05 PLUS	BME9-10 PLUS							ELIMINADO ELIMINATED	INTRODUCID. INTRODUCED	NOTAS
1	R205438000	SOPORTE EMBELLECEDOR 1/2M	1/2M TRIM SUPPORT	1	_									
1	R205439000	SOPORTE EMBELLECEDOR 1M	TRIM SUPPORT 1M	_	1									
	Q419005000	REMACHE 4X8 ALMG3 / ALUMINIO	RIVET 4X8 ALMG3 / ALUMINI.	2	2									
2	R205425000	EMBELLECEDOR ESMALTE	ENAMEL TRIM	1	2									
3	H346105000	SEPAR. CUBETAS POSTERIOR 1/2	REAR TRAY DIVIDER 1/2M	1	_									
3	H356104000	SEPAR. CUBETAS POSTERIOR 1M	REAR TRAY DIVIDER 1M	_	1									
4	H366103000	PANEL SEPARADOR BME9-05	PANEL DIVIDER BME9-05	1	_									
4	H376103000	PANEL SEPARADOR BME9-10	PANEL DIVIDER BME9-10	_	1									
5	H366110000	CUBA COMPLETA BME9-05	COMPLETE TUB BME9-05	1	_									
5	H376109000	CUBA COMPLETA BME9-10	COMPLETE TUB BME9-10	_	1									
	Q012031000	TORNILLO EXAGONAL M5x10 A304	HEXAGONAL BOLT M5x10 A304	6	4									
6	R496106000	SEPARADOR DE CUBETAS	TRAY DIVIDER	4	_									
6	R206113000	SEPARADOR DE CUBETAS	TRAY DIVIDER	_	4									
7	H316112000	PROTECCION BULBO	BULB PROTECTION	1	1									
	Q162030000	TUERCA EXAGONAL M5	HEXAGONAL NUT M5	4	4									
	Q232030000	ARANDELA A5	WASHER A5	4	4									
8	R062810000	PANEL LATERAL DERECHO G9-00	RIGHT SIDE PANEL G900	1	1									
	Q221342000	REMACHE EXAGONAL M5	HEXAGONAL RIVET M5	6	6									
9	U965415000	ANTERIOR MESA 0,5 M AD	BENCH FRONT 0.5 M AD	1	_							03.10.11		
9	12006768	ANTERIOR MESA 1/2M (AD)	BENCH FRONT 1/2M (AD)	1	_								03.10.11	
9	S105403000	ANTERIOR MESA 1 M AD	BENCH FRONT 1 M AD	_	1									
	Q152004000	TORN. APLASTADO M5x13 A304	FLAT HEADED SCREW M5x13	2	2									
	Q302022000	ARANDELA 16x6x1,2 A304	WASHER 16x6x1.2 A304	2	2									
10	R042611000	ESCUA. AMARRE ANTER.1/2 M AD	FRONT FAS. BRACKET 1/2 M AD	1	_									
10	U042610000	ESCUAD. AMARRE ANTERI.1 M AD	FRONT FAST. BRACKET 1 M AD	_	1									
	Q221342000	REMACHE EXAGONAL M5	HEXAGONAL RIVET M5	3	4									
	Q012032000	TORNILLO EXAGONAL M5X15 A304	HEXAGONAL BOLT M5X15 A304	6	6									

MOD.	BAÑO MARIA / BAIN MARIE	ZONA / ZONE	MUEBLE / FITTING	PLANO DIAGRAM	C-2929

ITEM	CODIGO REFERENCE	DENOMINACION	DENOMINATION	BME9-05 PLUS	BME9-10 PLUS							ELIMINADO ELIMINATED	INTRODUCID. INTRODUCED	NOTAS
11	H362813000	PORTAMANDOS COMPL. BME9-05	CONTROL HOLDER BME9-05	1	_									
11	H372815000	PORTAMANDOS COMPL. BME9-10	CONTROL HOLDER BME9-10	_	1									
	Q221342000	REMACHE EXAGONAL M5	HEXAGONAL RIVET M5	2	2									
	Q151336000	TORNILLO SOPORTE GUIAS	GUIDE SUPPORT BOLT	2	2									
	Q152004000	TORNIL. APLASTADO M5X13 A 304	FLAT HEADED SCREW M5x13 A 3	2	2									
	U022836000	ESCUDO FAGOR	FAGOR EMBLEM G700	1	1									
	Q221023000	CLIP SUJECIÓN RÁPIDA Ø5	RAPID CONNECT CLIP Ø5	2	2									
12	R062805000	ZOCALO BAÑO MARIA	SKIRTING	1	_									
12	H352817000	ZOCALO BAÑO MARIA	SKIRTING	_	1									
	Q012042000	TORNILLO EXAGONAL M6x16 A304	HEXAGONAL BOLT M6x16 A304	2	2									
	Q302022000	ARANDELA 16x6x1,2 A304	WASHER 16x6x1.2 A304	2	2									
13	U962627000	ESCUADRA AMARRE PATA AD	LEG FASTENING BRACKET AD	2	2									
	X010503000	CIERRE MUELLE	LOCK SPRING	2	2									
	Q419007000	REMACHE TUBULAR C/V Ø3,2x6	TUBULAR RIVET C/V Ø3.2X6	4	4									
	Q162030000	TUERCA EXAGONAL M5	HEXAGONAL NUT M5	4	4									
	Q262030000	ARANDELA GROW. A5 A304	WASHER GROW. A5 A.304	4	4									
14	H362824000	BASE INFERIOR BME9-05 AD	LOWER BASE BME9-05 AD	1	_									
14	H372819000	BASE INFERIOR BME9-10 AD	LOWER BASE BME9-10 AD	_	1									
	Q221345000	REMACHE EXAGONAL M10	HEXAGONAL RIVET M10	2	2									
	Q221343000	REMACHE EXAGONAL M6	HEXAGONAL RIVET M6	2	2									
15	Z200107000	PATA REGULABLE	ADJUSTABLE LEG	4	4									
	Q221342000	REMACHE EXAGONAL M5	HEXAGONAL RIVET M5	6	6									
16	R062811000	PANEL LATERA IZQUIERDO G-900	LEFT SIDE PANEL G-900	1	1									
	Q221342000	REMACHE EXAGONAL M5	HEXAGONAL RIVET M5	6	6									
17	H362825000	PANEL POSTERIOR BME9-05 AD	REAR PANEL BME9-05 AD	1	_									
17	H372820000	PANEL POSTERIOR BME9-10AD	REAR PANEL BME9-10AD	_	1									
	Q419005000	REMACHE 4x8 ALMG3 / ALUMINIO	RIVET 4X8 ALMG3 ALUMINIUM	4	4									

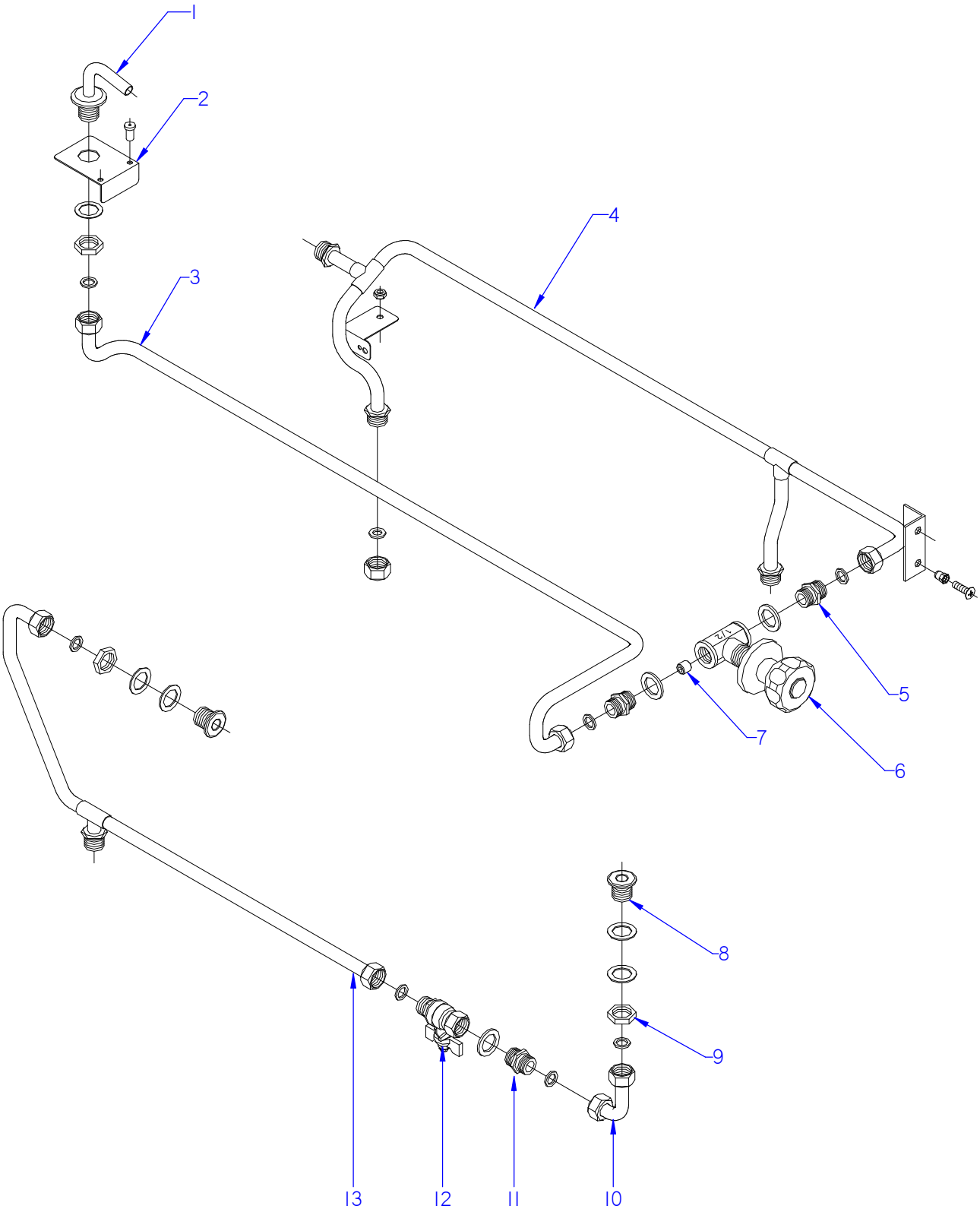

ITEM MARCADO EN COLOR = REPUESTO RECOMENDADO
COLOURED ITEM = RECOMMENDED SPARE PART

Nº plano / N º plane	Firma	Fecha / Date	Denominación / Denomination: CONDUCCIONES / PIPES AN TAPS	Lamina / Sheet	
C-2930	Irene Berrpe	2011-11	BAÑO MARIA BME9-05 / 10 PLUS	2	Fagor Industrial S.Coop. FAGOR Oñate

MOD.	BAÑO MARIA / BAIN MARIE	ZONA / ZONE	CONDUCCIONES / PIPES AN TAPS	PLANO DIAGRAM	C-2930

ITEM	CODIGO REFERENCE	DENOMINACION	DENOMINATION	BME9-05 PLUS	BME9-10 PLUS							ELIMINADO ELIMINATED	INTRODUCID. INTRODUCED	NOTAS
1	H316108000	TUBO LLENADO	FILLER PIPE	1	1									
	Q306013000	ARANDELA PLANA 30.4X22.4X3	FLAT WASHER 30.4X22.4X3	1	1									
	Q221302000	TUERCA EXAGONAL 1/2G	HEXAGONAL NUT 1/2G	1	1									
2	H342605000	SOPORTE GRIFO DE LLENADO	FILLING TAP SUPPORT	1	1									
	Q411304000	REMACHE AVIBULB Ø4,8	RIVET AVIBULB Ø4,8	2	2									
3	H355044000	TUBO LLENADO COMPLETO	FILLER PIPE COMPL,	1	1									
	Q306024000	JUNTA 18X12.5X1.5	SEAL 18x12.5x1.5	2	2									
4	R205065000	CONDUCCION ENTRADA DE AGUA	WATER INTAKE PIPE	1	1									
	Q221342000	REMACHE EXAGONAL M5	HEXAGONAL RIVET M5	1	1									
	Q152004000	TORNILLO APLASTADO M5x13 A30	FLAT HEADED BOLT M5x13	1	1									
	Q162030000	TUERCA EXAGONAL M5	HEXAGONAL NUT M5	1	1									
	Q232030000	ARANDELA A5	WASHER A5	1	1									
	R205062000	TUERCA CIEGA 1/2"	BLIND NUT 1/2"	2	2									
	Q306053000	ARANDELA TAPON Ø 18,5x3	CAP WASHER Ø 18,5x3	2	2									
5	S205023000	MANGUITO DOBLE 1/2	DOUBLE SLEEVE 1/2	2	2									
6	S102111000	CUERPO LLAVE PASO AT. CUADRA	MAINS TAP BODY AT. SQUARE	1	1									
	S012102000	EMBELLECEDOR	TRIM	1	1									
	S102109000	MANILLA PLASTICO AGUA FRIA	COLD WATER PLASTIC HANDLE	1	1									
7	S225012000	REGULADOR LLENADO	REGULATOR FILLER	1	1									
8	H316113000	CASQUILLO NIVEL	LEVEL BUSHING	2	2									
9	Q221302000	TUERCA EXAGONAL 1/2G	HEXAGONAL NUT 1/2G	2	2									
	Q307032000	JUNTA 32X21X3	JOINT 32X21X3	2	2									
10	H315013000	SALIDA DESAGÜE C/TUERCAS	DRAINAGE OUTPUT WITH NUTS	1	1									
	Q306024000	JUNTA 18X12.5X1.5	SEAL 18x12.5x1.5	2	2									
11	S205023000	MANGUITO DOBLE 1/2	DOUBLE SLEEVE 1/2	1	1									
12	H312101000	VALVULA ESFERA 1/2" GENEBRE	SPHERICAL VALVE 1/2" GENEB	1	1									
13	H355017000	CONDUCCION DESAGÜE BM G-900	DRAINAGE PIPE BM G-900	1	1									
	Q306024000	JUNTA 18X12.5X1.5	SEAL 18x12.5x1.5	2	2									

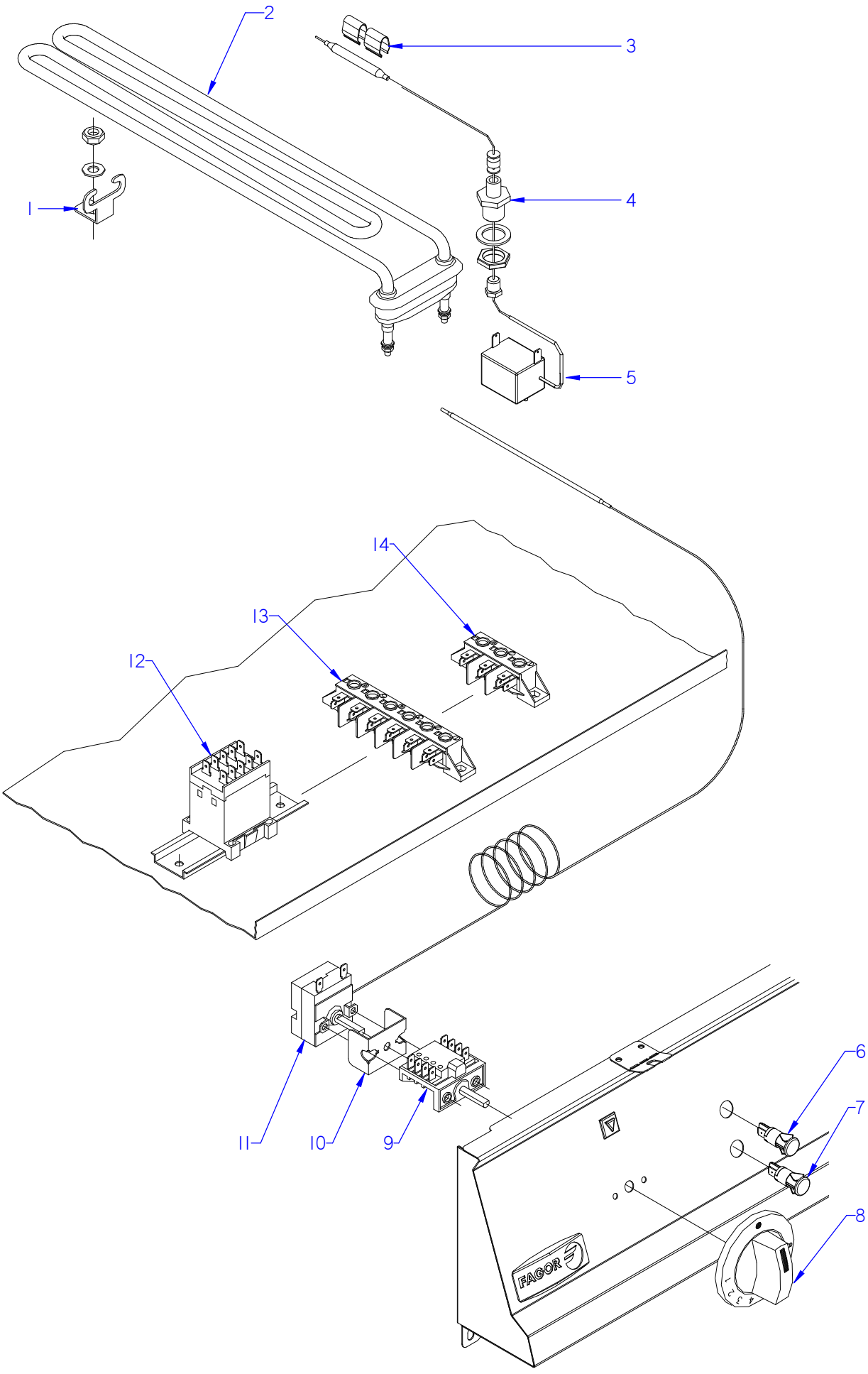

ITEM MARCADO EN COLOR = REPUESTO RECOMENDADO
COLOURED ITEM = RECOMMENDED SPARE PART

Nº plano / N º plane	Firma	Fecha / Date	Denominación / Denomination: FUNCIONAL ELECTRICO / FUNCTIONAL ELECTRICAL	Lamina / Sheet	
C-2931		2011-11	BAÑO MARIA BME9-05 / 10 PLUS	3	Fagor Industrial S.Coop. FAGOR Oñate

MOD.	BAÑO MARIA / BAIN MARIE	ZONA / ZONE	PARTE FUNCIONAL / FUNCTIONAL PART	PLANO DIAGRAM	C-2931

ITEM	CODIGO REFERENCE	DENOMINACION	DENOMINATION	BME9-05 PLUS	BME9-10 PLUS							ELIMINADO ELIMINATED	INTRODUCID. INTRODUCED	NOTAS
1	Z603602000	SOPORTE RESISTENCIA TANQUE	TANK RESISTOR SUPPORT	1	3									
	Q162030000	TUERCA EXAGONAL M5	HEXAGONAL NUT M5	1	3									
	Q232030000	ARANDELA A5	WASHER A5	1	3									
2	Z203601000	RESISTENCIA TANQUE	TANK RESISTOR	1	_									
2	R223005000	RESISTENCIA TANQUE	TANK RESISTOR	_	3									
3	H363002000	BRIDA SUJECCION BULBO	BULB FASTENING FLANGE	2	2									
4	H363001000	MANGUITO SUJECCION BULBO	BULB FASTENING HOSE	1	1									
	Q306039000	ARANDELA JUNTA Ø23,8x16,2x1,5	WASHER SEAL Ø23.8x16.2x1.5	1	1									
	Q223021000	TUERCA EXAGONAL 15x1	HEXAGONAL NUT 15x1	1	1									
5	Z213014000	TERMOSTATO LIMITADOR	THERMOSTAT LIMITER	1	1									
S/N	Z203060000	AMARRE LIMITADOR	LIMITER FASTENING	1	1									
	Q221341000	REMACHE EXAGONAL M4	HEXAGONAL RIVET M4	2	2									
	Q032031000	TORNILLO ALOMADO M5x10	CURVED SCREW M5x10	2	2									
6	R693055000	PILOTO VERDE 41227000C7	GREEN PILOT 41227000C7	1	1							01.02.13		
6	12047390	PILOTO VERDE 230V AC 8KW 16MM	GREEN PILOT 230V AC 8KW 16MI	1	1								01.02.13	
7	R693056000	PILOTO AMBAR 41227000A4	AMBER PILOT 41227000A4	1	1							01.02.13		
7	12024669	PILOTO AMBAR Ø18	AMBER PILOT Ø18	1	1								01.02.13	
8	H372102000	MANDO BAÑO MARIA BME	CONTROL BUTTON BME	1	1									
S/Nº	R052102000	JUNTA COMPONENT. ELECTRICOS	BOARD OF ELECTRICAL COMP.	1	1									
9	X163007000	CONMUT. ACOPLE TERMOSTATO	THERMOSTAT CONNECTION SW	1	1									
	Q151320000	TORNILLO ALOMADO M4x6 H.ZINC.	CURVED SCREW M4x6 H,ZINC.	2	2									
10	H363003000	U SOPORTE TERMOSTATO AD	THERMOSTAT U SUPPORT AD	1	1									
11	Z203014000	TERMOSTATO CALDERIN	WASH DRUM THERMOSTAT	1	1									
12	Z213007000	CONTACTOR 3F2010-3AL2	CONTACTOR 3F2010-3AL2	_	1									
	R663055000	GUIA CONTACTOR L-120	CONTACTOR GUIDE L-120	_	1									
	Q419005000	REMACHE 4x8 ALMG3 / ALUMINIO	RIVET 4X8 ALMG3 / ALUMINIUM	_	2									
13	R253044000	REGLETA AUXILIAR FV-122	AUXILIARY TERMINAL STRIP FV-1	_	1									
14	U183046000	REGLETA AUXILIAR	AUXILIARY TERMINAL STRIP	1	_									

MOD.	BAÑO MARIA / BAIN MARIE	ZONA / ZONE	VARIOS / MISCELLANEOUS	PLANO DIAGRAM	

ITEM	CODIGO REFERENCE	DENOMINACION	DENOMINATION	BME9-05 PLUS	BME9-10 PLUS							ELIMINADO ELIMINATED	INTRODUCID. INTRODUCED	NOTAS
	H366501000	FOLLETO DE INSTRUCCIONES	INSTRUCTION LEAFLET	1	1									
	R213001000	ESQUEMA TEORICO ADH. BME905	THEORETICAL DIAGRAM BME905	1	_							17.09.12		
	12002087	ESQUEMA TEORICO ADH. BME6-05	THEORETICAL DIAGRAM BME6-0	1	_								17.09.12	
	R223007000	ESQUEMA TEORICO ADH. BME910	THEORETICAL DIAGRAM ADH.	_	1									
	12002086	ESQUEMA TEORICO FE6-05,CMF6.	THEORETICAL DIAGRAM	_	1									
	R213002000	ESQUEMA DE MONTAJE BME910	ASSEMBLY DIAGRAM BME910	1	1							17.09.12		
	12000287	ESQUEMA DE MONTAJE BM	ASSEMBLY DIAGRAM BM	1									17.09.12	
	12005512	ESQUEMA DE MONTAJE BME	ASSEMBLY DIAGRAM BME	_	1								17.09.12	
	R213003000	CABLEAD. PORTAMANDOS BME 90	WIRING CONTROL HOLDER	1	_							17.09.12		
	Z603041000	CABLE ALIMENTACION	POWER WIRING	1	1									
	R223006000	CABLEAD. PORTAMANDOS BME 91	WIRING CONTROL HOLDER	_	1									
	R223002000	CABLEADO REGLETA CONTACTOR	CONTACTOR STRIP WIRING	_	1									
	R223003000	CABLEADO CONT. RES. FI-6 Y 8	WIRING CONT. RES. FI-6 & 8	_	1									
	12046142	CABLEADO TENSOR PORTAMAN.	CONTROL HOLDER TEN. WIRING	2	2								01,10,12	
	12008308	INSTALACION ELECTR. BME6-05	ELE INSTALLATION BME6-05	1	1								17.09.12	

MOD.	BAÑO MARIA / BAIN MARIE	ZONA / ZONE	REPUESTOS RECOMENDADOS RECOMMENDED SPARE PART	PLANO DIAGRAM	

ITEM	CODIGO REFERENCE	DENOMINACION	DENOMINATION	BME9-05 PLUS	BME9-10 PLUS							ELIMINADO ELIMINATED	INTRODUCID. INTRODUCED	NOTAS
6	S102111000	CUERPO LLAVE PASO AT. CUADRA	MAINS TAP BODY AT. SQUARE	1	1									C-2930
12	H312101000	VALVULA ESFERA 1/2" GENEBRE	SPHERICAL VALVE 1/2" GENEB	1	1									C-2930
2	Z203601000	RESISTENCIA TANQUE	TANK RESISTOR	1	_									C-2931
2	R223005000	RESISTENCIA TANQUE	TANK RESISTOR	_	3									C-2931
5	Z213014000	TERMOSTATO LIMITADOR	THERMOSTAT LIMITER	1	1									C-2931
6	R693055000	PILOTO VERDE 41227000C7	GREEN PILOT 41227000C7	1	1							01.02.13		C-2931
6	12047390	PILOTO VERDE 230V AC 8KW 16MM	GREEN PILOT 230V AC 8KW 16MI	1	1								01.02.13	C-2931
7	R693056000	PILOTO AMBAR 41227000A4	AMBER PILOT 41227000A4	1	1							01.02.13		C-2931
7	12024669	PILOTO AMBAR Ø18	AMBER PILOT Ø18	1	1								01.02.13	C-2931
9	X163007000	CONMUT. ACOPLE TERMOSTATO	THERMOSTAT CONNECTION SWI	1	1									C-2931
11	Z203014000	TERMOSTATO CALDERIN	WASH DRUM THERMOSTAT	1	1									C-2931

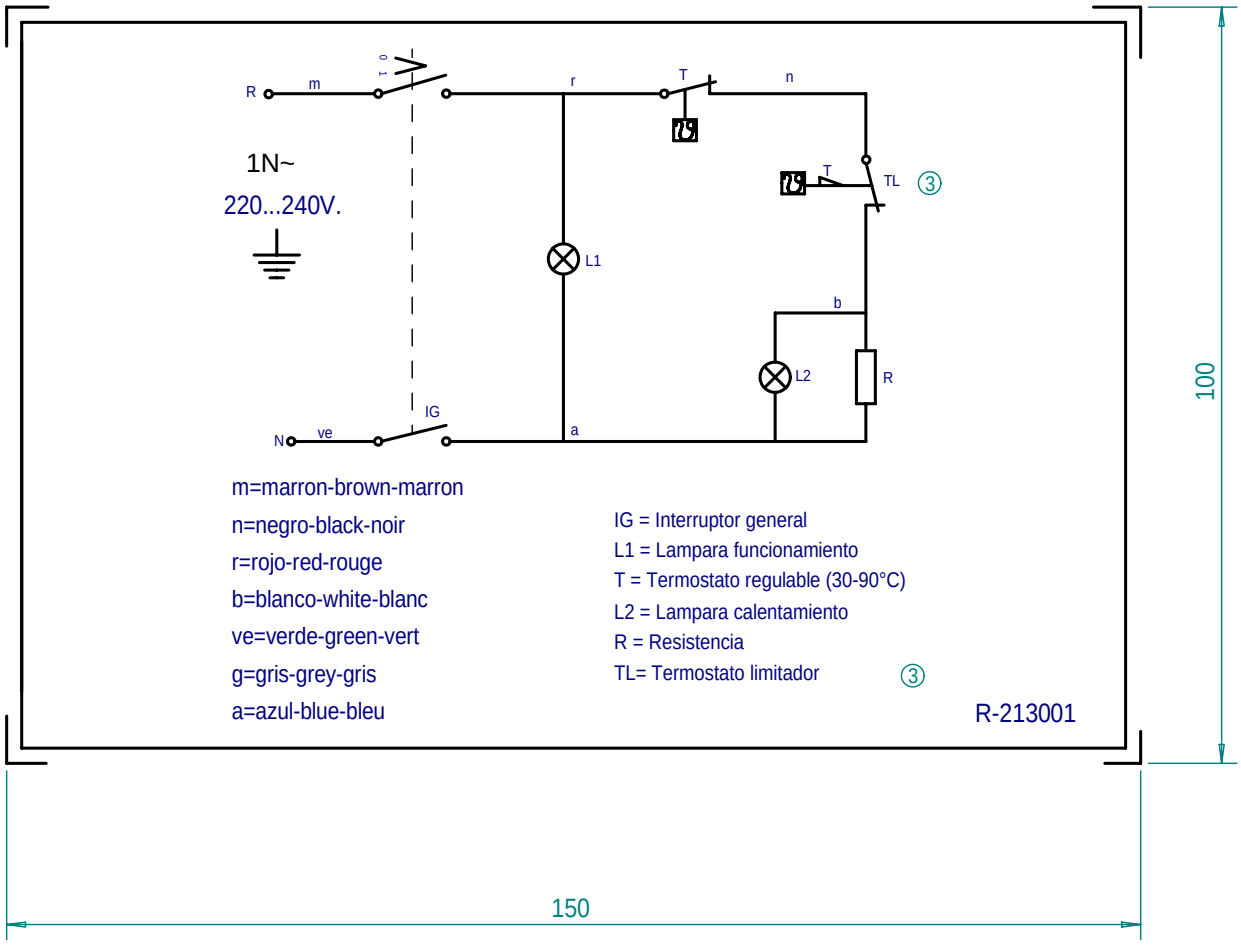

m=marron-brown-marron
n=negro-black-noir
r=rojo-red-rouge
b=blanco-white-blanc
ve=verde-green-vert
g=gris-grey-gris
a=azul-blue-bleu

IG = Interruptor general
L1 = Lampara funcionamiento
T = Termostato regulable (30-90°C)
L2 = Lampara calentamiento
R = Resistencia
TL= Termostato limitador ③

R-213001

NOTA: - LAS INSCRIPCIONES RESISTIRAN SIN MODIFICACION APRECIABLE, EL FROTAMIENTO DURANTE 15 SEG. DE UN ALGODON EMPAPADO EN GASOLINA.

Plastico blanco alto brillo

	BME-705				
	Esquema teorico adhesivo BME 905		R213001		
Nº	Pieza	Material	Nº Clasificacion	Acabado	
Nº	Modificacion	Propuesta de	Fecha	Tolerancias generales	
①	Cambiar indicacion de tension	oregi	21-5-96		
2	Modific.general(pasar a fabri.interior)	Plazaola	22-4-97		
3	Introducir limitador	ION	99-7-12		

Tolerancias generales: <5 ± ; 5–25 ± ; 25–50 ± ; 50–100 ± ; >100 ± ; ∝ ±

	Firma	Fecha
Dibujado	JON	93-9-10
Proyectado		
Comprobado		

FAGOR
Fagor Industrial,Koop.Elk, Mugatua

Mecanizado superficial

Escala

BA¶O-MARIA

Plano numero HB-14461 -3

Sustituye al N°

Sustituido por

Plano hau ez daiteke erabil ez berrizta gure baimenitz gabe

BME 905, 705, 705 EA, 605, EM 49
ESBME 40, EBM 350, 400, 400 BL

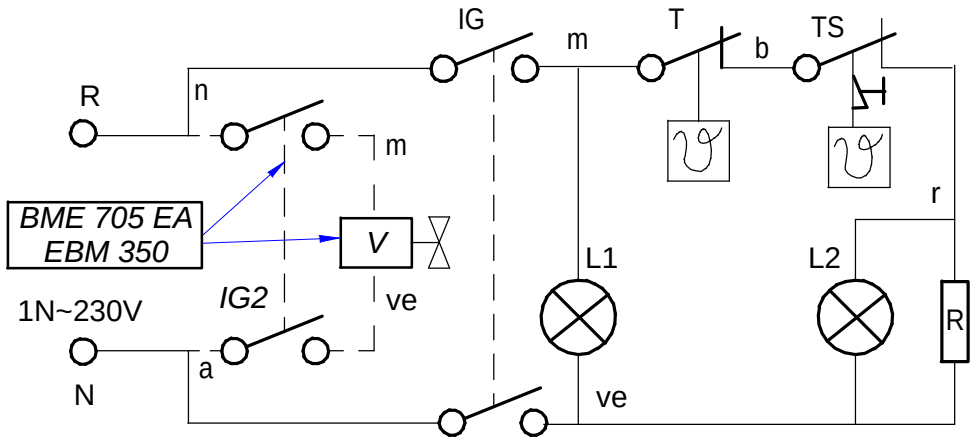

a = azul-blue
n = negro-black
b = blanco-white
m = marron-brown
ve = verde - green
r = rojo-red
am/ve = amarillo/verde - yellow/green

L1: Luz de encendido/Operation lamp
TS: Termostato de seguridad/Security thermostat
IG, IG2: Interruptor general/Main switch
V: Electrovalvula de agua/Water inlet

L2: Luz de calentamiento/Heating lamp
T: Termostato regulable/Adjustable thermostat
R: Resistencia/Resistance

J183003000

-	**Theoretical diagram: BM6-05**	-	-	**J183003000**	-
Zk./Nº	Pieza	Cant.	Materiala/Material	Klas. zk/Nº Clas.	Gainazal akabera/Tratamiento
Zk./Nº	Aldaketa/Modificaciones		Nork proposatua/Propuesta de	Data/Fecha	Perdoi orokorrak Tolerancias generales
-	-		-	-	
-	-		-	-	< 5 ± 0.2 / 5 ÷ 25 ± 0.4 / 25 ÷ 50 ± 0.6 / 50 ÷ 100 ± 0.8 / >100 ± 1 / α ± 1
-	-		-	-	
-	-		-	-	
-	-		-	-	

	Sinadura/Firma	Data/Fecha
Marraztua/Dibujado	**e.carrascal**	**2008-10-23**
Proiektatua/Proyectado	**e.carrascal**	**2008-10-23**
Egiaztatua/Comprobado	I.Alberdi	**2008-10-23**

FAGOR
Fagor Industrial,Koop.Elk, Mugatua

Gainazal perdoia
Mecanizado superficial
—

Eskala/Escala
-

COOKING

Plano Zk./Plano Nº
HB-80491

- Zk. ord. du
- Zk.gaitik ord.

Plano hau ezin daiteke erabili, ez berriztatu, gure baimenik gabe.

BME9-10 BME-710

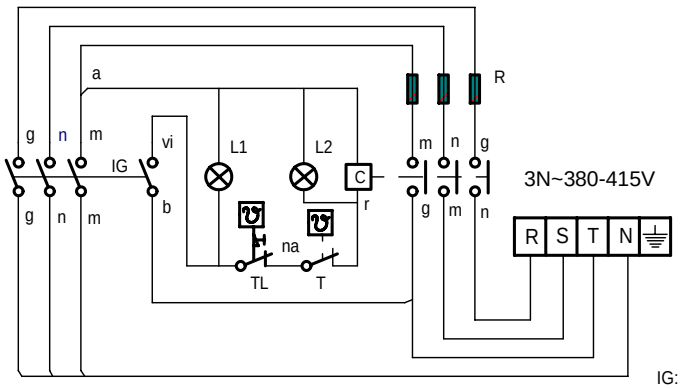

IG: Interruptor general

L1: Lámpara funcionamiento

T: Termostato regulable (50-90°C)

L2: Lámpara calentamiento

C: Contactor de calentamiento

R: Resistencias

TL: Termostato limitador

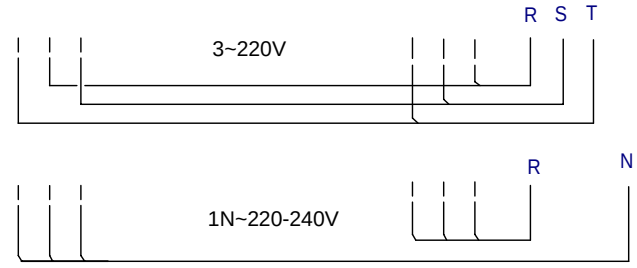

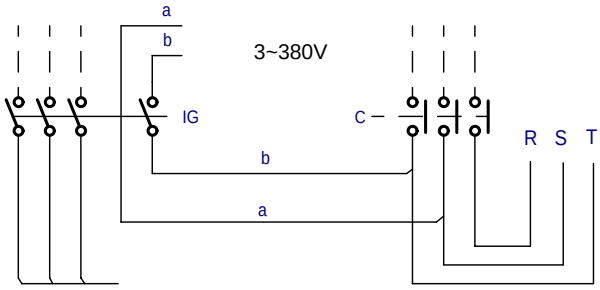

r = rojo-red-rouge
m = marron-brown-marron
g = gris-grey-gris
n = negro-black-noir
a = azul-blue-bleu
b = blanco-white-blanc
am/ve = amarillo/verde
yellow/green
jaune/vert

	Esquema teorico adhesivo			R-223007		
Nº	Pieza	Cant.	Material	Nº Clasificacion	Acabado	
Nº	Modificacion		Propuesta de	Fecha	Tolerancias generales	
					<5 ±	50–100 ± :
					5–25 ± :	>100 ±
					25–50 ± :	∝ ±

	Firma	Fecha		
Dibujado	ION	99-7-12	FAGOR	Mecanizado superficial
Proyectado				
Comprobado			Fagor Industrial,Koop.Elk, Mugatua	
Escala	BAÑO-MARIA			Plano numero HB-71386
				Sustituye al N°
	Plano hau ez daiteke erabil ez berrizta gure baimenitz gabe			Sustituido por

BME 910, BME 710, BME 710 EA
FTE, FE 6 05, CMF 6-05

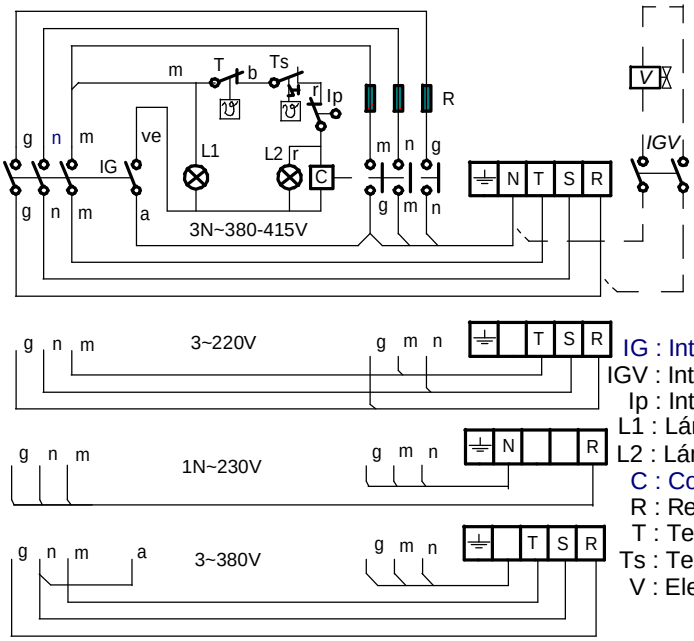

r = rojo / red
m = marron / brown
g = gris / grey
n = negro / black
a = azul / blue
b = blanco / white
ve = verde / Green
am/ve = amarillo-verde / Yellow-green

IG : Interruptor general / Main switch
IGV : Interruptor de Llenado / Switch electrovalvula water (Mod. EA)
Ip : Interruptor de seguridad / Security switch (Mod. FE)
L1 : Lámpara funcionamiento / Operating lamp
L2 : Lámpara calentamiento / Heating Lamp
C : Contactor de calentamiento / heating contactor
R : Resistencia de Calentamiento / Resistance heating
T : Termostato / termostat
Ts : Termostato de seguridad / Hi-limit termostat
V : Electrovalvua Agua / Water ElectroValve (mod. EA)

J153003000

-	Esquema teorico FE 605, FTE, CMF 605, BM 710, BM 910			**J153003000**	
Zk./Nº	Pieza	Cant.	Materiala/Material	Klas. zk/Nº Clas.	Gainazal akabera/Tratamiento
Zk./Nº	Aldaketa/Modificaciones		Nork proposatua/Propuesta de	Data/Fecha	Perdoi orokorrak Tolerancias generales
-	-		-	-	
-	-		-	-	< 5 ± 0.2 ; 50 ÷ 100 ± 0.8
-	-		-	-	5 ÷ 25 ± 0.4 ; >100 ± 1
-	-		-	-	25 ÷ 50 ± 0.6 ; α ± 1º
-	-		-	-	

	Sinadura/Firma	Data/Fecha		
Marraztua/Dibujado	**M.Maillo**	**2011-10-23**	FAGOR Fagor Industrial,Koop.Elk, Mugatua	Gainazal perdoia Mecanizado superficial —
Proiektatua/Proyectado	**M.Maillo**	**2011-10-23**		
Egiaztatua/Comprobado	I.Alberdi	**2011-10-23**		
Eskala/Escala	**COOKING**			Plano Zk./Plano Nº *HB-80489*
				- Zk. ord. du
	Plano hau ezin daiteke erabili, ez berriztatu, gure baimenik gabe.			- Zk.gaitik ord.

1 Modulo BME-910 BME-710

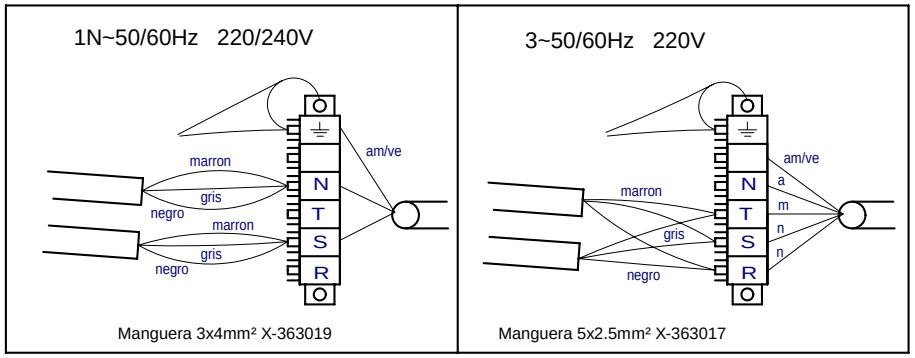

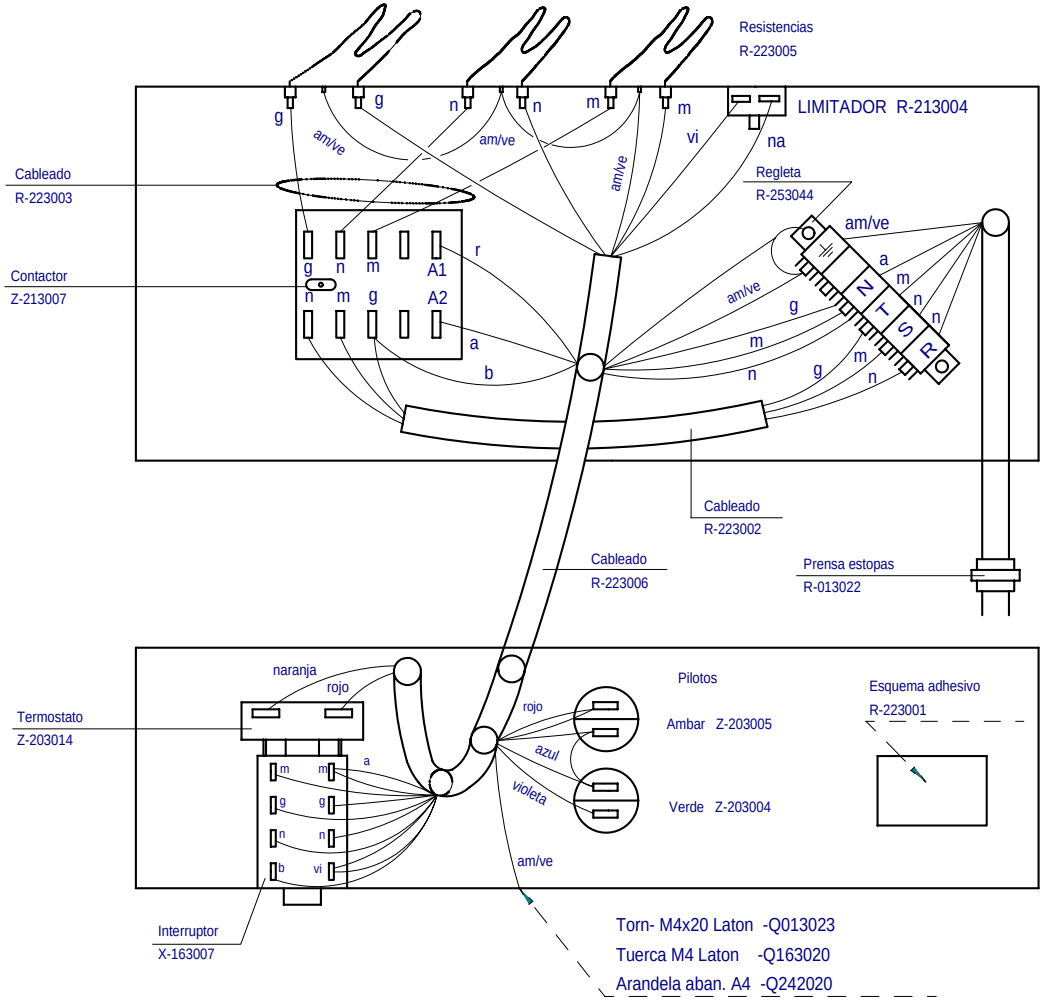

1/2 Modulo BME 905 BME-705

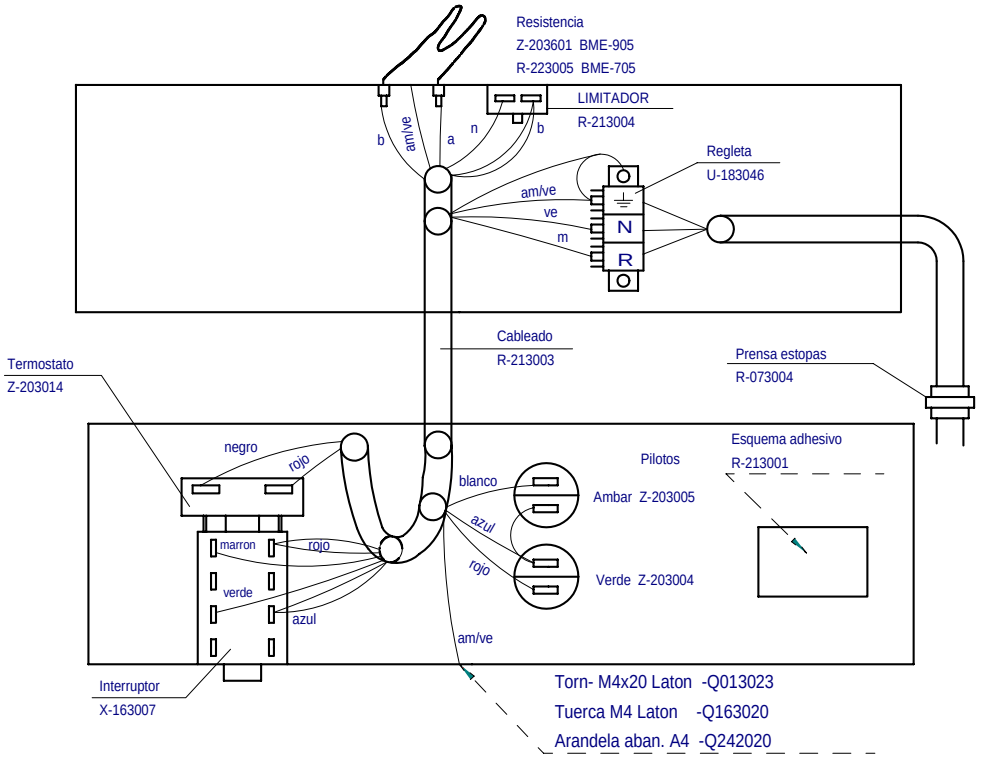

TOMA EQUIPOTENCIAL

- Q013023-TORNILLO EXAG M4x20 LATON. ----- 1
- Q163020-TUERCA EXAG M4 LATON.---------- 2
- Q221901-TUERCA CUADRADA M4.---------- 1
- Q242040-ARANDELA ABANICO A4 AISI 304.----- 2
- Q563004-LENGÛETA COMPONENTES.---------- 1
- Z603021-CHAPITA TIERRA.---------- 1
- Z603022-PLACA ASIENTO CONEXION MASA.----- 1

	Esquema montaje			R213002		
Nº	Pieza	Cant.	Material	Nº Clasificacion	Acabado	
Nº	Modificacion		Propuesta de	Fecha	Tolerancias generales	
①	Introducir limitador		ION	99-7-12	<5±	50–100± :
					5–25± :	>100±
					25–50± :	∝±

	Firma	Fecha
Dibujado	JON	93-9-13
Proyectado		
Comprobado	Jetong	
Escala		

FAGOR

Fagor Industrial,Koop.Elk, Mugatua

Mecanizado superficial

BAÑO MARIA

Plano numero HC-70370 -1

Sustituye al N°

Sustituido por

Plano hau ez daiteke erabil ez berrizta gure baimenitz gabe

1/2 Modulo BME 605, BME 705, BME 905

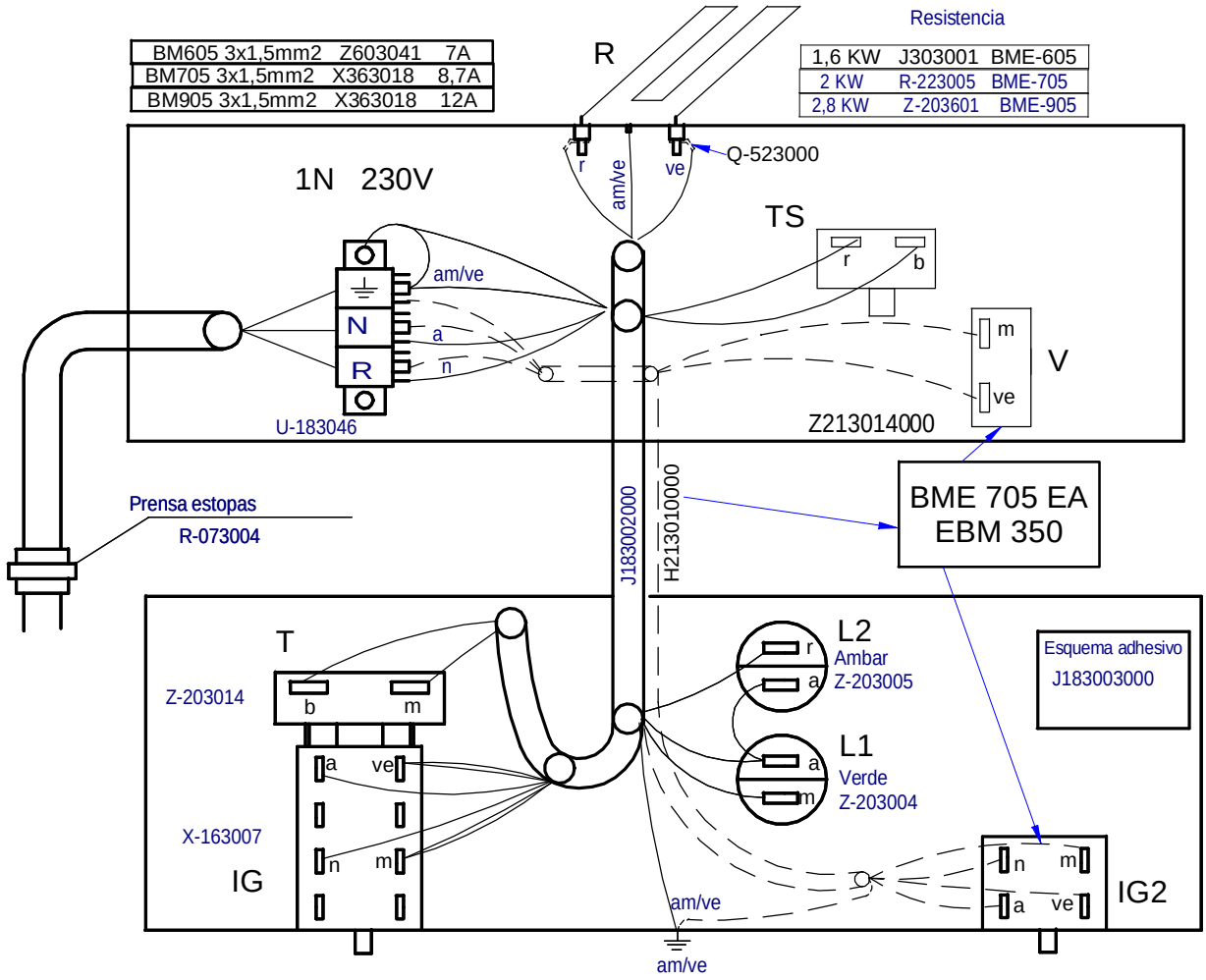

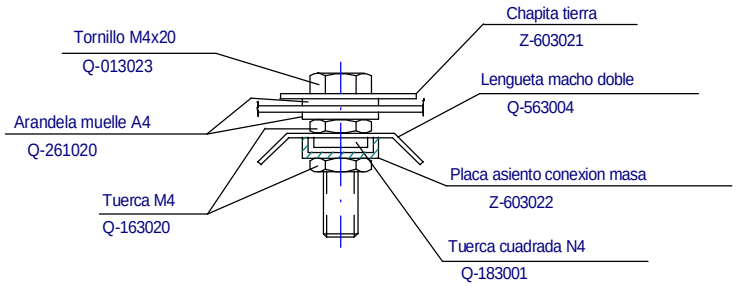

-	Plano Montaje BM X05	-		J303002000	
Zk./Nº	Pieza	Cant.	Materiala/Material	Klas. zk/Nº Clas.	Gainazal akabera/Tratamiento
Zk./Nº	Aldaketa/Modificaciones		Nork proposatua/Propuesta de	Data/Fecha	Perdoi orokorrak Tolerancias generales
-	-		-	-	
-	-		-	-	< 5 ± 0.2 / 50 ÷ 100 ± 0.8
-	-		-	-	5 ÷ 25 ± 0.4 / >100 ± 1
-	-		-	-	25 ÷ 50 ± 0.6 / α ± 1º
-	-		-	-	

	Sinadura/Firma	Data/Fecha		Gainazal perdoia Mecanizado superficial
Marraztua/Dibujado	**M.Maillo**	**2009-05-12**	FAGOR	—
Proiektatua/Proyectado	**M.Maillo**	**2009-05-12**	Fagor Industrial,Koop.Elk, Mugatua	
Egiaztatua/Comprobado	I.Alberdi	**2009-05-12**		

Eskala/Escala		Plano Zk./Plano Nº
1:1	**COOKING**	HB-80531
		- Zk. ord. du
	Plano hau ezin daiteke erabili, ez berriztatu, gure baimenik gabe.	- Zk.gaitik ord.

BME 710, 910

3 x 2 KW R223005

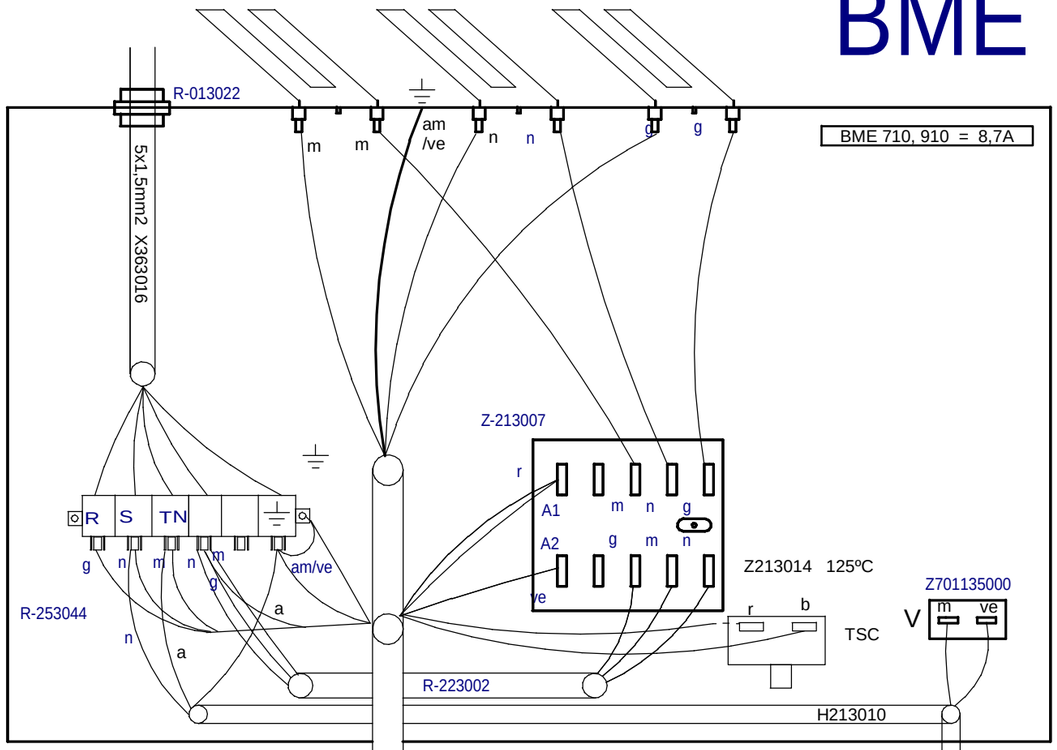

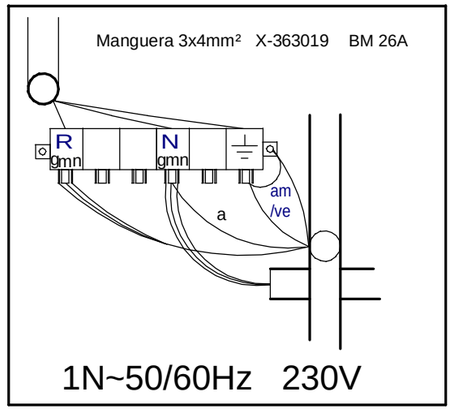

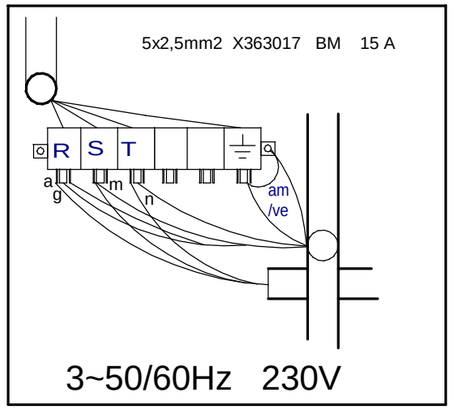

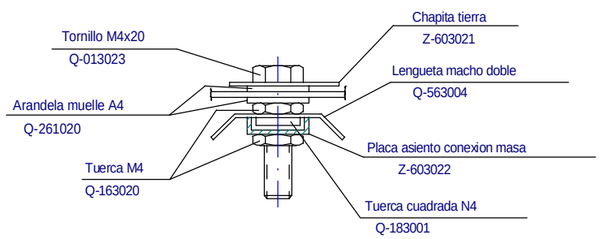

	Esquema montaje			H213003000		
Nº	Pieza	Cant.	Material	Nº Clasificacion	Acabado	
Nº	Modificacion		Propuesta de	Fecha	Tolerancias generales	
					<5± :	50–100± :
					5–25± :	>100±
					25–50± :	∢±

	Firma	Fecha		
Dibujado	jalgaba	2007-07-06	FAGOR	Mecanizado superficial
Proyectado	jalgaba	2007-07-06		
Comprobado	ialberdi	2007-07-06	Fagor Industrial,Koop.Elk, Mugatua	
Escala			BAÑO MARIA	Plano numero HC-79651
			Plano hau ez daiteke erabil ezberrizta gure baimenitzgabe	Sustituye al Nº
				Sustituido por

1 Modulo BME-710 c/ entrada de agua

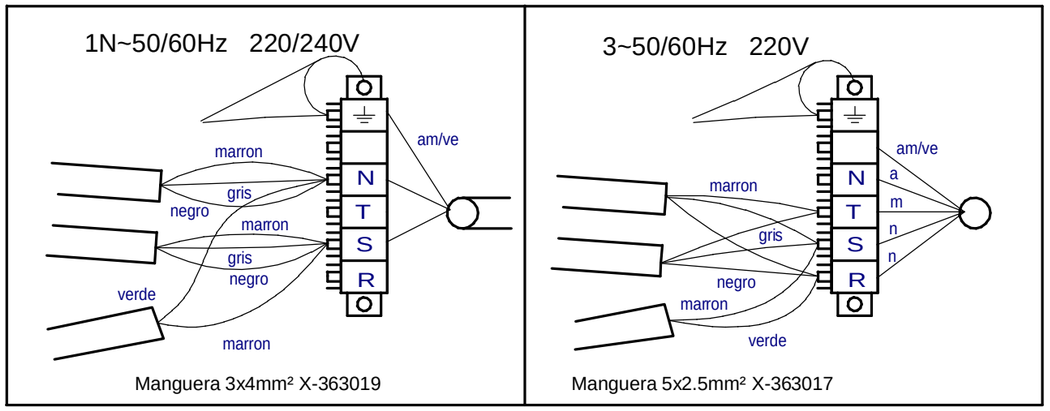

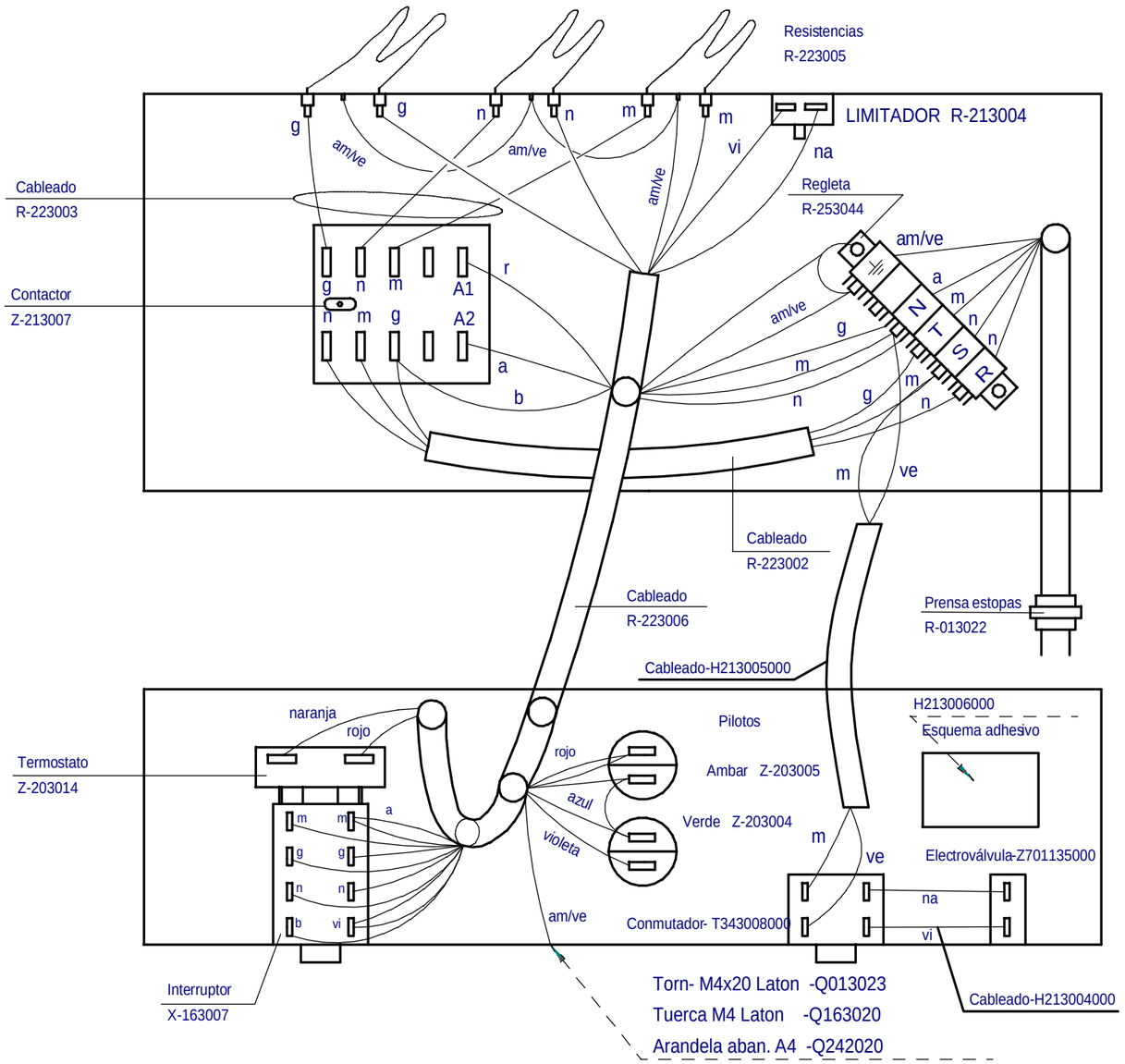

1/2 Modulo BME7-05 c/ entrada de agua

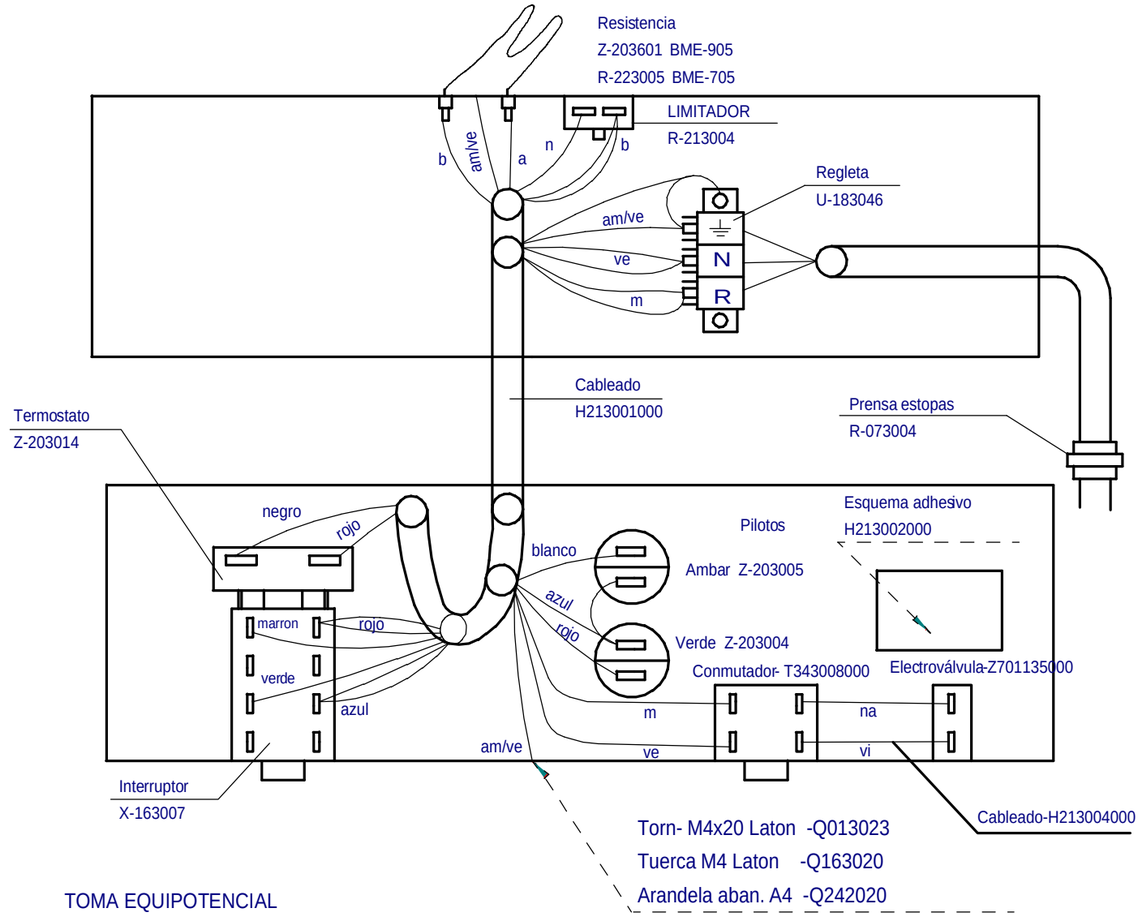

TOMA EQUIPOTENCIAL

- Q013023-TORNILLO EXAG M4x20 LATON. ----- 1
- Q163020-TUERCA EXAG M4 LATON.---------- 2
- Q183001-TUERCA CUADRADA M4.---------- 1
- Q242040-ARANDELA ABANICO A4 AISI 304.----- 2
- Q563004-LENGÛETA COMPONENTES.---------- 1
- Z603021-CHAPITA TIERRA.---------- 1
- Z603022-PLACA ASIENTO CONEXION MASA.----- 1