SAGI - ARMADIO REFR.145 CM CON VASCA REF.E VETRINA CLAPPE
QL14RVRV - 21-03-2005 » 25-09-2006

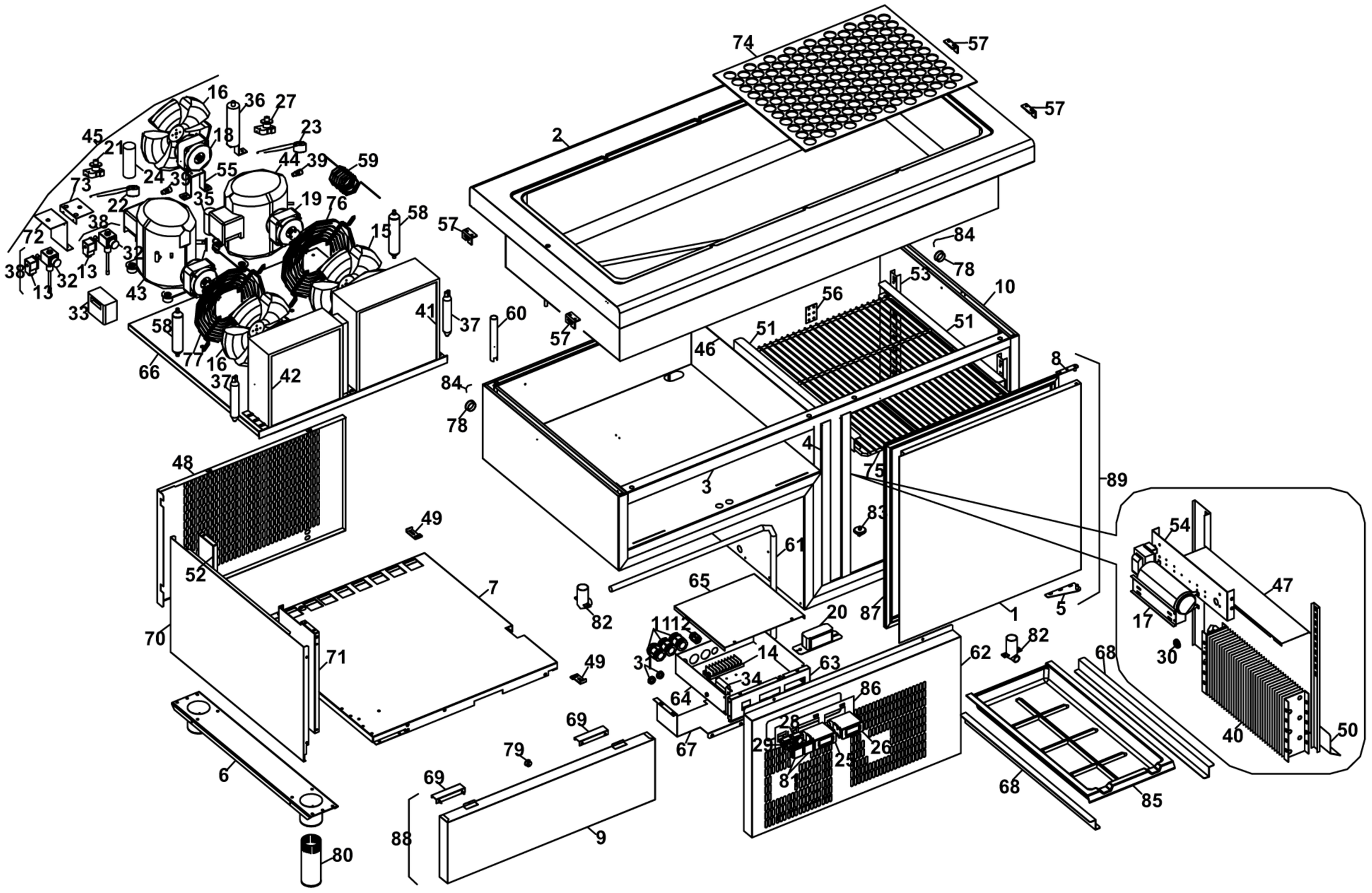

SAGI - ARMADIO REFR.145 CM CON VASCA REF.E VETRINA CLAPPE
QL14RVRV - A000290 - VETRINA REFRIGERATA CON CLAPPE - 21-03-2005 » 25-09-2006

