Fino a / Until 07/2012

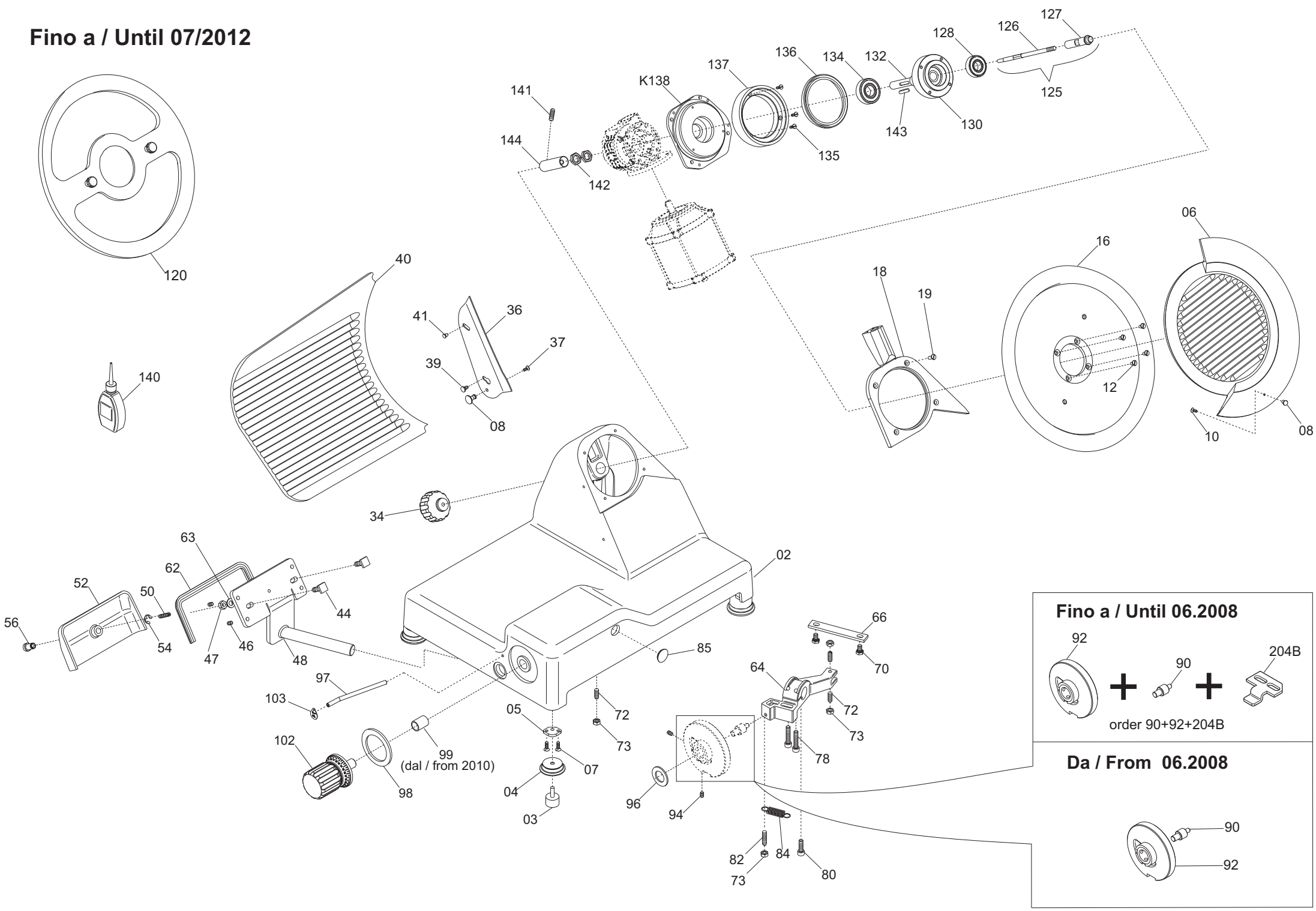

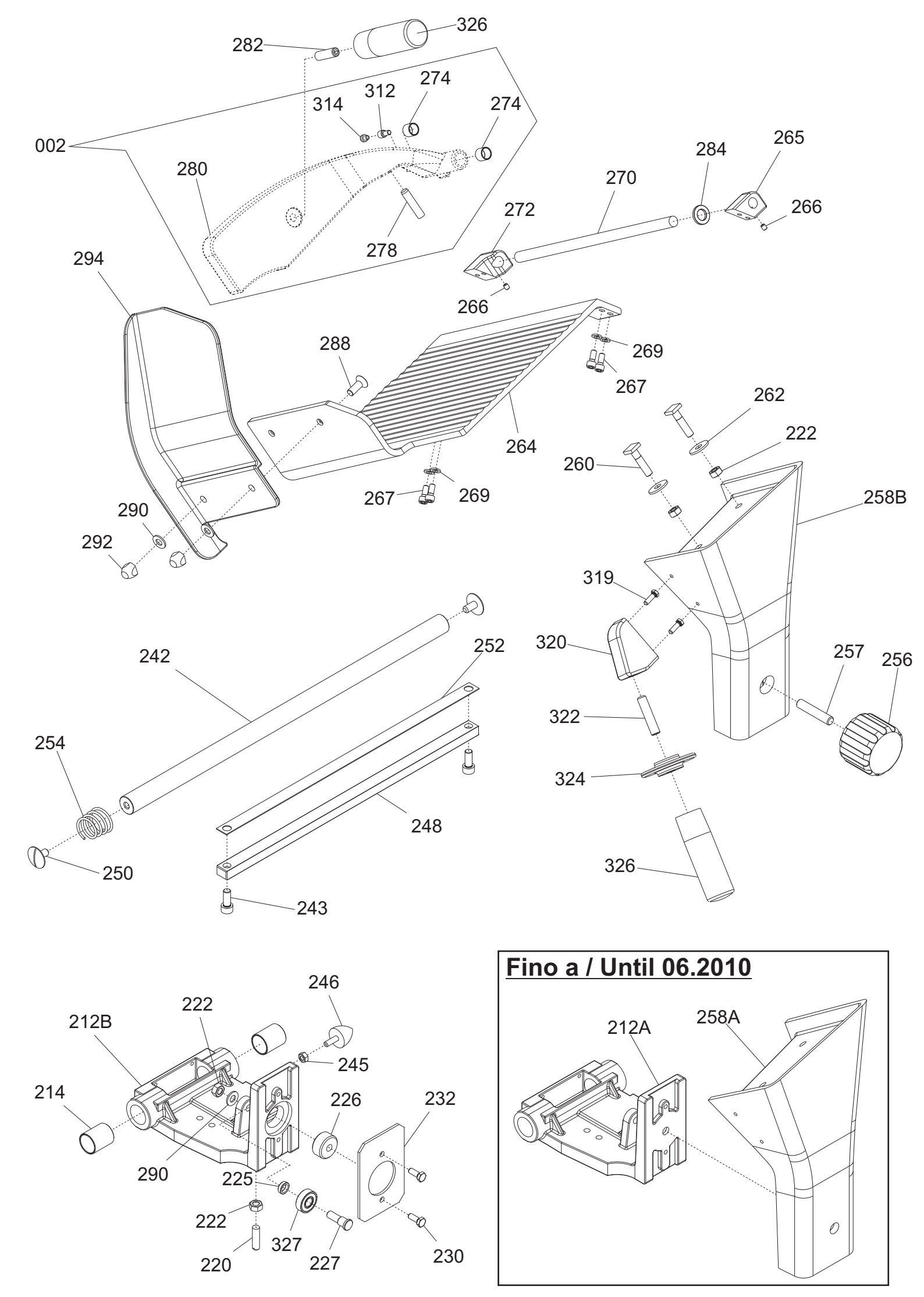

Fino a / Until 06.2010

Dal / From 08/2012

fino al / until 06/2013
ref. 140+139

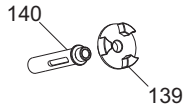

Ordinare entrambi!
Order together!

fino al / until 06/2013
ref. 136+130

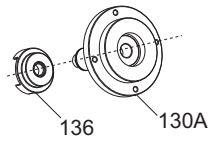

Ordinare entrambi!
Order together!

until 08/2014

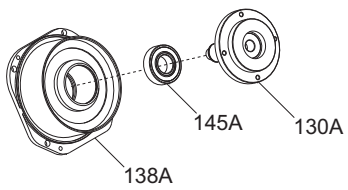

Fino a / Until 08.2014

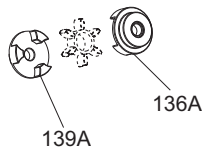

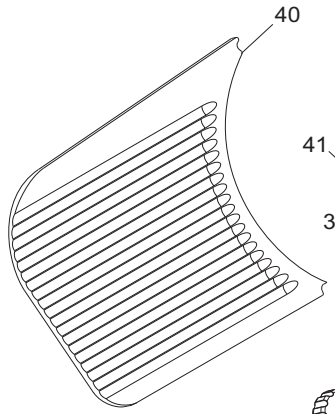

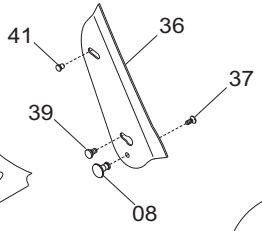

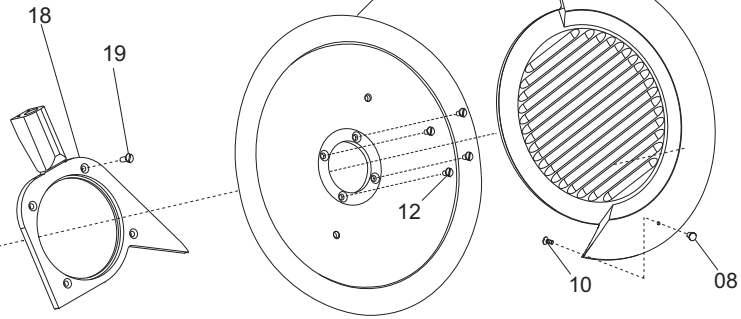

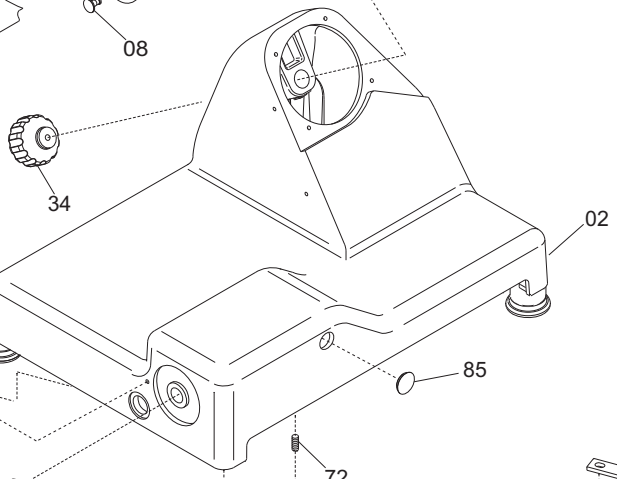

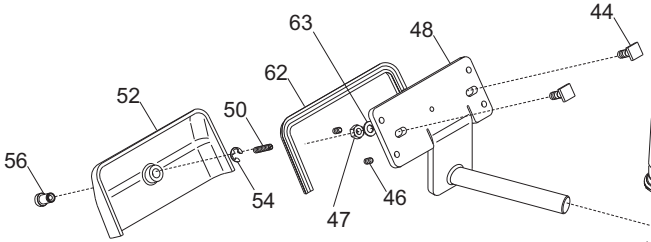

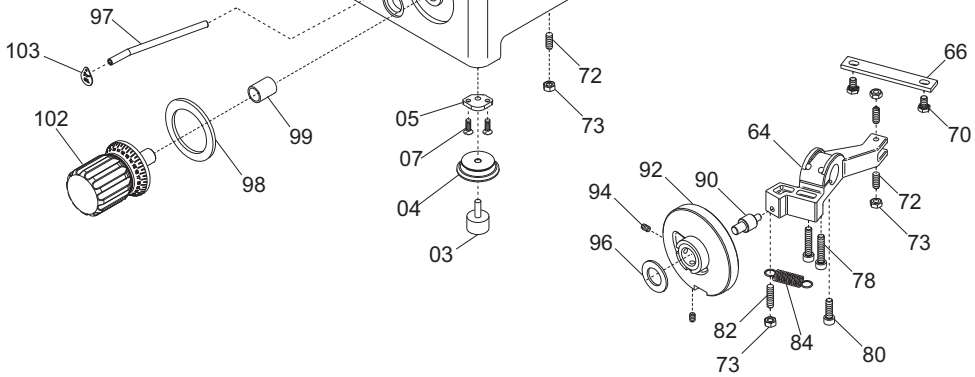

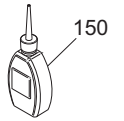

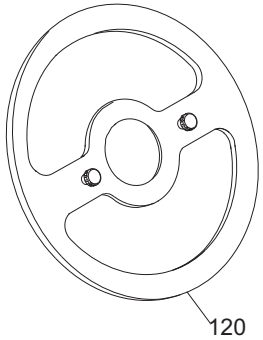

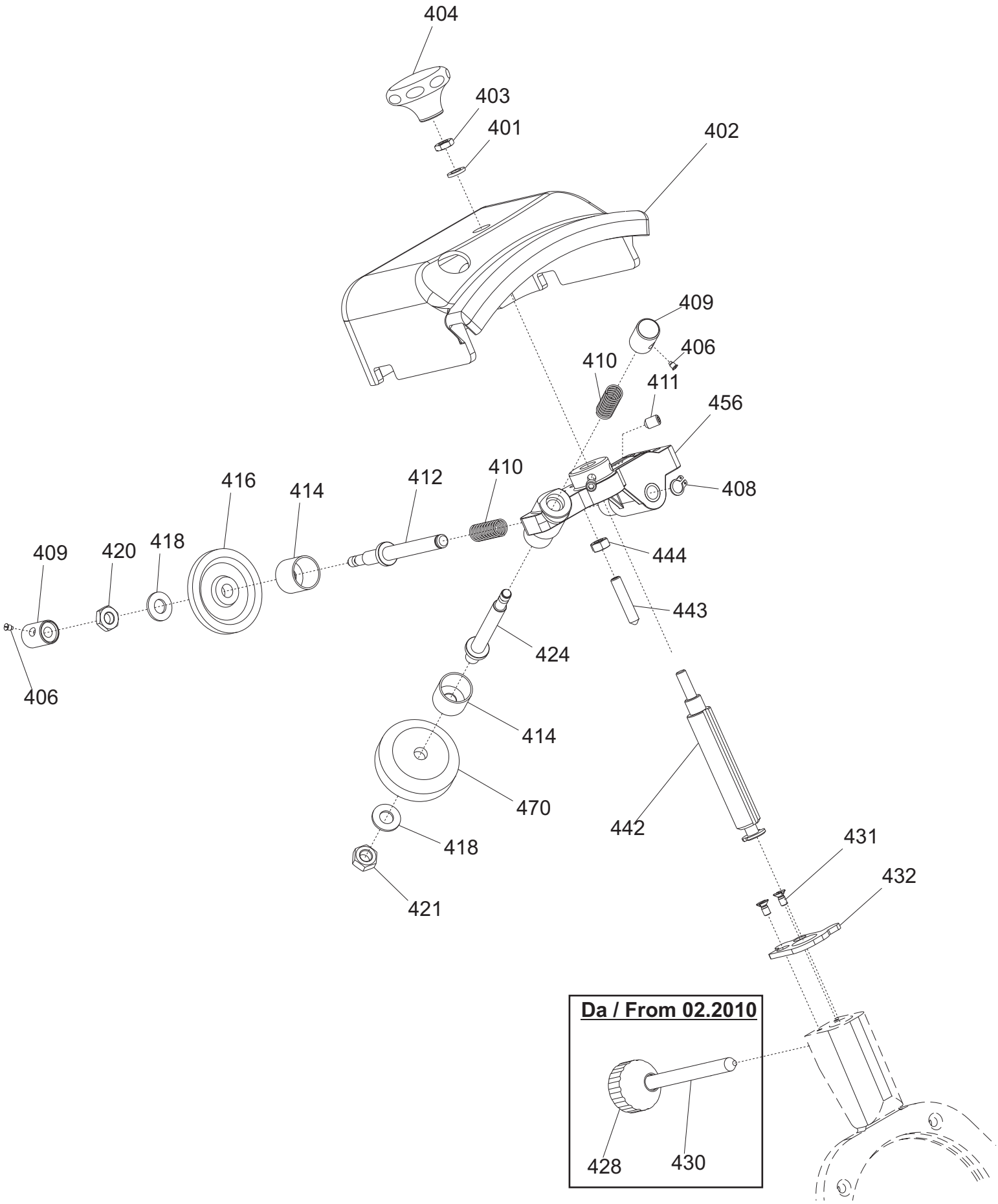
404
403
401
402
409
406
410
411
456
408
410
412
414
416
418
420
409
406
444
443
424
414
470
418
421
442
431
432
Da / From 02.2010
428
430

Ver. 1-PHASE 230/50/1

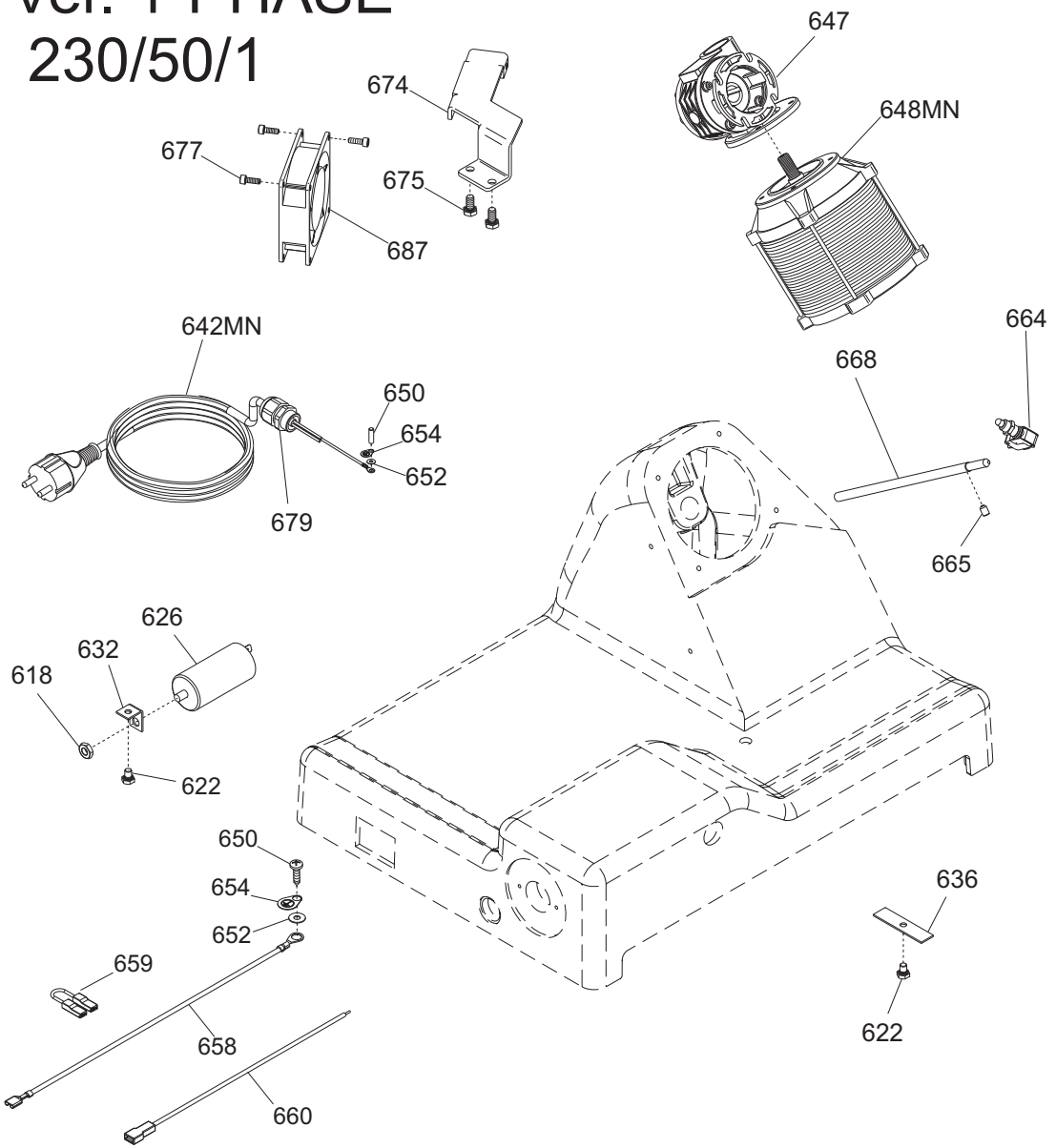

Ver. 110/60

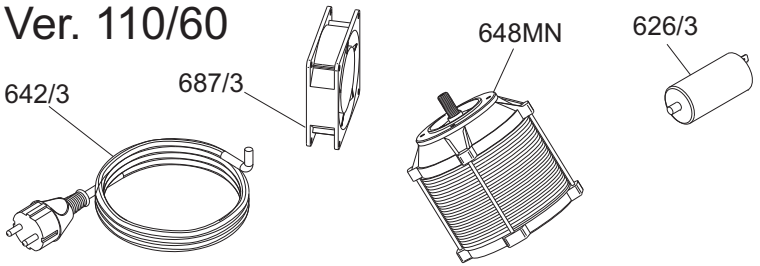

Ver. 220/60

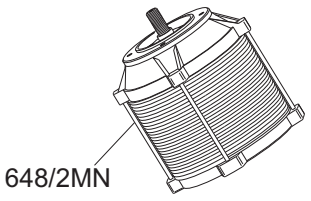

Ver. 3-PHASE 400/50/3

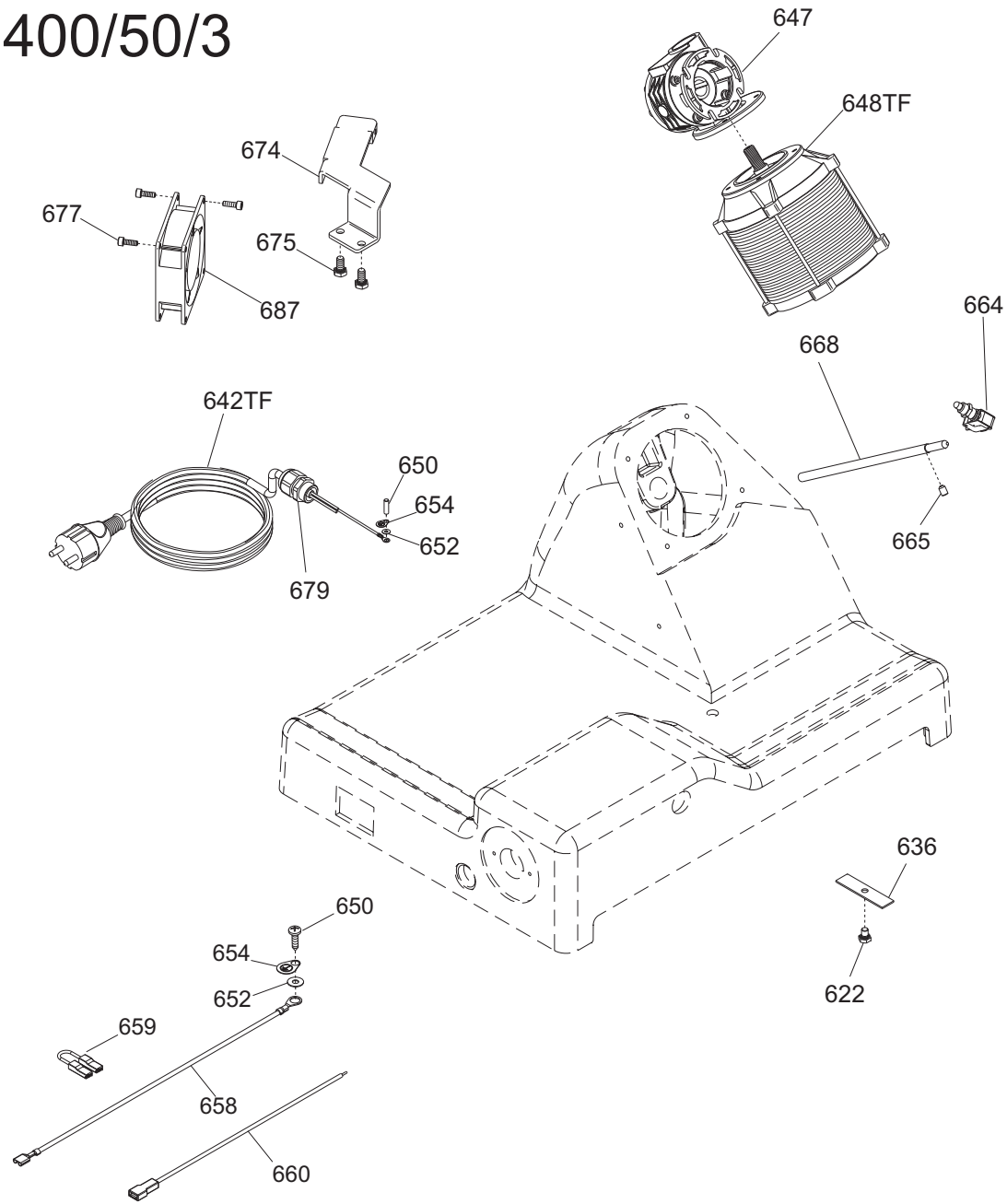

PALLADIO 350 INGR. TOP tav1a

Riferimen	Nome prodotto	Codice
K138	KIT TRASMISSIONE RICAMBIO PLD Y14	19701500.14
2	CASSA 300-330-350 PLD ING OSS	19510160I
3	PARAC.PIEDINO D.30X10-M8X23	19560156.05
4	PIEDINO 350-385 05 LNR OSS	19522620.05
5	PIASTRINA PIEDINI PLD 300	19540660
6	PARALAMA NO CE 350 PLD-GLL-LNR OSS.	195102093
7	VITE TSP- DIN 963 M 5X14	IX2963005014
8	POMELLO PARALAMA _ LAV	19021110
10	VITE TSP- DIN 963 M 4X12	IX2963004012
12	VITE TSP- DIN 963 M 5X14	IX2963005014
16	LAMA 350 - 57/4/280 NAZ.(NS)	18350574280
18	SUPP.CAPOTT. PLD 350 NO CE OSSIDATO	19513072
19	VITE TSP- DIN 963 M 5X14	IX2963005014
20	PERNO ANELLO MRR 220/300 - PLD 350	19534081
34	MAN. TIR.PARAL.M14+BUSSOLA GLL ING	19522611.2
36	PARAFETTA PLD-RFL LAMA 350	19531042
37	VITE TSP- DIN 963 M 4X08	IX2963004008
39	VITE INOX PARAFETTA 300:385	19335011
40	VELA 350 PLD NO CE OSSIDATA	19510372
41	PRIGIONIERO PARAF.LNR MNZ 250/385	19336052
44	VITE BLOCC.VELA TQ 8 X 29 PLD 300	193350055
46	VITE SENZA TESTA DIN 913 M 8X10 CE	IX2913008010
47	DADO ES. DIN 934 M 8	IX2934008
48	PERNO MOV.+SUPP.VELA IX.PLD	19530760
50	VITE SENZA TESTA DIN 913 M 6X20 CE	IX2913006020
52	COP.SUP.VELA 300 PLD OSS	19512260
54	ANELLI ARRESTO DIN 471 D 08E	IX2471008
56	MANOP.IX.COPERC.SUPP.VELA LNR	19335021
62	GUARN. COPER.SUP.VELA PLD 300	19563060
63	RONDELLA PIANA DIN 125 D 8	IX2125008
64	MOVIMENTO VELA PLD 300 LAVORATO	19500150
66	PIASTRINA MOV. 300-370 ZINCATA	19540609
70	VITE TE DIN 933 M 6X12 T.F.	IX2933006012
72	PRIGIONIERO M6 X 17 OTTONE MRR.300V	19337032
73	DADO ES. DIN 934 M 6	IX2934006
78	VITE TCEI DIN 912 M 6X30	IX2912006030
80	VITE TCEI DIN 912 M 6X20	IX2912006020
82	PRIGIONIERO 6 X 25 OTTONE	19337002
84	MOLLA MOVIMENTO PLD 300	19390760
85	TAPPO X MOVIMENTO CNV-PLD	19536040
90	RULLINO MOVIMENTO PLD DAL 08	19336073.08
92	CAMMA PLD CNV LAV.	19563560LV
94	VITE SENZA TESTA DIN 916 M 6X8 NE	NE0916006008
96	RONDELLA ONDULATA 19	19342006
97	TUBETTO OLIATORE 350-370	19553009
98	RONDELLA PLEX MAN.NUM.300-370	19562150
99	BOCCOLE AUTOLUBR.18.20.20	19324108

102	MAN. NUM. LNR 300-330	19522605
103	TARGHETTA OIL.S.	19420175
120	DISCO ESTRATTORE LAMA PER 300	19702508
125	TIRANTE PARALAMA ASSIEME PLD INGR.	19530561
126	ASTINA TIRANTE PARALAMA PLD INGR.	19530562
127	ALBERINO PORTA ASTINA TIR. PLD ING.	19534460
128	CUSCINETTO 61903 PLD ING. Y12	19320247
130	FLANGIA ATTACCO LAMA PLD-GLL INGR.	19530146
132	ALBERO TRASCINAM.LAMA PLD INGR ZINC	19540161
134	CUSCINETTO 6204 2RS NTN	19320265
135	VITE TSP- DIN 963 M 4X25	IX2963004025
136	ANELLO TENUTA 80X100X10 SC NBR	195621366
137	ANELLO FLANG. SUPP.RIDUTT.PLD INGR.	19021462
140	AMPOLLA X OLIO PIENA	19563008
141	VITE TE DIN 933 M 6X12 T.F.	IX2933006012
142	DADO ALBERO TRASCINAMENTO GLL	19533864
143	LINGUETTA DIN 6885/A 5X5X25	FE6885A050525
144	TUBETTO BLOCCA TIR.PARAL. PLD INGR	19530160
204B	PIAST. SGANCIO CARR. PLD 300 DAL 08	19533260.08
2	CASSA 300-330-350 PLD ING OSS	19510160I
3	PARAC.PIEDINO D.30X10-M8X23	19560156.05
4	PIEDINO 350-385 05 LNR OSS	19522620.05
5	PIASTRINA PIEDINI PLD 300	19540660
6	PARALAMA NO CE 350 PLD-GLL-LNR OSS.	195102093
7	VITE TSP- DIN 963 M 5X14	IX2963005014
8	POMELLO PARALAMA _ LAV	19021110
10	VITE TSP- DIN 963 M 4X12	IX2963004012
12	VITE TSP- DIN 963 M 5X14	IX2963005014
16	LAMA 350 - 57/4/280 NAZ.(NS)	18350574280
18	SUPP.CAPOTT. PLD 350 NO CE OSSIDATO	19513072
19	VITE TSP- DIN 963 M 5X14	IX2963005014
20	PERNO ANELLO MRR 220/300 - PLD 350	19534081
34	MAN. TIR.PARAL.M14+BUSSOLA GLL ING	19522611.2
36	PARAFETTA PLD-RFL LAMA 350	19531042
37	VITE TSP- DIN 963 M 4X08	IX2963004008
39	VITE INOX PARAFETTA 300:385	19335011
40	VELA 350 PLD NO CE OSSIDATA	19510372
41	PRIGIONIERO PARAF.LNR MNZ 250/385	19336052
44	VITE BLOCC.VELA TQ 8 X 29 PLD 300	193350055
46	VITE SENZA TESTA DIN 913 M 8X10 CE	IX2913008010
47	DADO ES. DIN 934 M 8	IX2934008
48	PERNO MOV.+SUPP.VELA IX.PLD	19530760
50	VITE SENZA TESTA DIN 913 M 6X20 CE	IX2913006020
52	COP.SUP.VELA 300 PLD OSS	19512260
54	ANELLI ARRESTO DIN 471 D 08E	IX2471008
56	MANOP.IX.COPERC.SUPP.VELA LNR	19335021
62	GUARN. COPER.SUP.VELA PLD 300	19563060
63	RONDELLA PIANA DIN 125 D 8	IX2125008
64	MOVIMENTO VELA PLD 300 LAVORATO	19500150
66	PIASTRINA MOV. 300-370 ZINCATA	19540609

70	VITE TE DIN 933 M 6X12 T.F.	IX2933006012
72	PRIGIONIERO M6 X 17 OTTONE MRR.300V	19337032
73	DADO ES. DIN 934 M 6	IX2934006
78	VITE TCEI DIN 912 M 6X30	IX2912006030
80	VITE TCEI DIN 912 M 6X20	IX2912006020
82	PRIGIONIERO 6 X 25 OTTONE	19337002
84	MOLLA MOVIMENTO PLD 300	19390760
85	TAPPO X MOVIMENTO CNV-PLD	19536040
90	RULLINO MOVIMENTO PLD DAL 08	19336073.08
92	CAMMA PLD CNV LAV.	19563560LV
94	VITE SENZA TESTA DIN 916 M 6X8 NE	NE0916006008
96	RONDELLA ONDULATA 19	19342006
97	TUBETTO OLIATORE 350-370	19553009
98	RONDELLA PLEX MAN.NUM.300-370	19562150
99	BOCCOLE AUTOLUBR.18.20.20	19324108
102	MAN. NUM. LNR 300-330	19522605
103	TARGHETTA OIL.S.	19420175
120	DISCO ESTRATTORE LAMA PER 300	19702508
125	TIRANTE PARALAMA ASSIEM.PLD ING.Y12	19530561.12
126	ASTINA TIRANTE PARALAMA PLD ING Y12	19530562.12
127	ALBERINO PORTA AST.TIR. PLD ING.Y12	19534460.12
128	CUSC.IX.FLAN.PLD ING.Y14 6203 2RS	19320203X
130A	PULEGGIA + PERNO PLD ING. Y12	19530802
130B	PULEGGIA + PERNO PLD ING. Y14	19530802.14
132	ANELLO TENUTA 80X100X10 SC NBR	195621366
133	ANELLI D ARRESTO DIN 472 D 42I	IX2472042
134	CUSCINETTO PLD ING. 6004 LLU/5K	19320220
135	ANELLI D ARRESTO DIN 471 D 20E	IX2471020
136A	TRASCINATORE PULEGGIA PLD ING. Y13	19543945.13
136B	TRASCINATORE PULEGGIA PLD ING. Y15	19543945.15
137	GOMMA TRASCINATORE PLD ING. Y12	19562170
138A	FLANG.SUPP.RIDUTT.PLD ING.300 Y12	19021461.12
138B	FLANG.SUPP.RIDUTT.PLD ING.300 Y14	19021461.14
139A	TRASCINATORE MOTORE PLD ING. Y13	19543940.13
139B	TRASCINATORE MOTORE PLD ING. Y15	19543940.15
140	ALBERO TRASC.LAMA PLD 300 ING Y13	19530161.13
141	VITE TE DIN 933 M 6X12 T.F.	IX2933006012
142	DADO ALBERO TRASCINAMENTO GLL	19533864
143	LINGUETTA DIN 6885/A 5X5X25	FE6885A050525
144	TUBETTO BLOCC.TIR.PARAL.PLD ING Y12	19530160.12
145A	CUSCINETTO PLD ING. 6004 LLU/5K	19320220
145B	CUSCINETTO PLD ING.Y14 16004 ZZ	19320219
150	AMPOLLA X OLIO PIENA	19563008
2	ASSIEME PRESSAMERCE PLD CE	19801240
212B	CARRELLO PLD 300 AUTOL. LAV.PFUS	19500560
212A	CARRELLO PLD 300 NO CE AUTOL.LAV.	19500570
214	BOCCOLA AUTOLUBR.22.25.30	19324106
220	PRIGIONIERO M8 OTTONE CARR.LNR 350	19337054
222	DADO ES. DIN 934 M 8	IX2934008
225	RONDELLA A SPESSORE CUSCINETTO	19346015

226	BUSS.FILET.CARRELLO PLD-GLL NO CE	195340281
227	PERNO CUSCINETTO 250-330	19540805
228	CUSCINETTO CARR. 6000 2RS R11	19320154
230	VITE TE DIN 933 M 6X16 T.F.	IX2933006016
232	PIASTRINA CARRELLO 300-330 CE	19533007
242	BARRA TONDA CARR.22X495 300-330	19530607
243	VITE TCEI DIN 912 M 8X20	IX2912008020
245	DADO ES. DIN 934 M 6	IX2934006
246	PARAC.CARRELLO D.25X25-M6X17 PARAB.	19560154
248	BARRA QUADRA 300-330 ZINCATA	19540107
250	VITE T.26 BARRA TONDA	19335002
252	PIASTRINA TEMPR. 300-330	19530807
254	MOLLA BARRA TONDA 300-330 SG CE	19390117
256	MAN. BLOCCA GAMB. LNR	19522615
257	PRIGIONIERO M10 X GAMBO X CE	19336038
258B	GAMBO PLD 300-330-350 OSSIDATO	19510660
258A	GAMBO PLD NO CE 300 OSSIDATO	19510670
260	VITE BLOCC.VELA TQ 8 X 38 AF 350	19335007
262	RONDELLA F.LARGA DIN 9021 D 8X24	IX29021008024
264	PIATTO PLD 300 OSSIDATO	19510460
265	BLOC.DRITTO AST. PIATTO PLD 300 OSS	19525071
266	VITE SENZA TESTA DIN 916 M 5X6 NE	NE0916005006
267	VITE TCEI DIN 912 M 6X14	IX2912006014
269	RONDELLA GROWER UNI 1751 D 6	IX21751006
270	ASTINA PIATTO PLD 300	19530460
272	BLOC.INCL.ASTINA PIATTO PLD 300 OSS	19525070
274	BOCCOLE AUTOLUBR.12.14.12 DAL 01	19324102
278	PARAC. P.MERCE G. D8,5XH36	19563206
282	VITE SENZA TESTA DIN 913 M 10X35 CE	IX2913010035
284	GOMMINO PARAC.D.12 SG300 DAL 2001	19560103
288	VITE SVASATA PARAMANO GLL	19335064
290	RONDELLA PIANA DIN 125 D 8	IX2125008
292	DADO ANTIMANOMISSIONE	19363560
294	P.MANO POLIC. PIATTO PLD	19562342
312	PERNO PORTA PARAC.P.MERCE PLD 300	19533770
314	FUNGHETTO BRACCIO P.MERCE D8XHT6	19563200
319	VITE TE DIN 933 M 5X16 T.F.	IX2933005016
320	BLOCCH.IMPUG.LNR+VAS DAL 04	19525052
322	VITE SENZA TESTA DIN 913 M 10X45 CE	IX2913010045
324	ELSA PRESSAMERCE LNR OSSIDATO	19522640
326	MAN. PRESSAMERCE LNR OSSIDATO	19522645
618	DADO ES. DIN 439 M 8 BASSO	IX2439008
622	VITE TE DIN 933 M 6X08 T.F.	IX2933006008
626	CONDENSATORE 12,5UF	19410312
626/3	CONDENSATORE 20 UF OMOLOGAT.UL	19410320
632	ANGOLARE ALLUM.SUPPORTO CONDENS	19521212
636	PIASTRINA ALLUMINIO FERMACAVO	19521103
642	CAVO ALIM.COMP. MN SUKO UNIFI	19410502
642TF	CAVO ALIM.COMP. TF ITALIA UNI	19410506
642/3	CAVO ALIM.COMP.USA 110/60 UN	19410503

647	RIDUT.GLL INGR.VF30 F2 7 P63 B14 B3	19401865
648/2MN	MOT.GLL INGR. D.09 220/60	19401566.09
648TF	MOT.GLL INGR. D.09 380-50	19401563.09
648/3	MOT.GLL INGR. D.10 110-60	19401568.10
648MN	MOTORE 350 MN PLD P.80 230-50	1940010780
650	VITE AUTOF.TCB+ DIN 7981 D 3,5X9,5	IX279813,5009,5
652	RONDELLA DENTEL. DIN 6798-A D 4E	IX26798A004
654	TARGHETTA MASSA TERRA	19420177
658	CAVETTO MASSA TERRA 300-385 UL	19410739
660	CAVETTO PROLUNGA LAMPADA SPIA	19410750
664	MICRO INTERRUTT.MN X AFFETTATR	19410201
665	VITE SENZA TESTA DIN 916 M 6X8 NE	NE0916006008
668	PERNO MOTORE PLD 300	19540560
674	PIASTRINA SUPPORTO VENTOLA PLD ING	19532060
675	VITE TE DIN 933 M 6X10 T.F.	IX2933006010
676	STAFFA TIR. MOTORE PLD 300	19540360
677	VITE TCEI DIN 912 M 4X12	IX2912004012
678	VITE TE DIN 933 M 6X10 T.F.	IX2933006010
679	PRESSACAVO PG 11 FIL.LUNGO	19410806
687/3	VENTOLA RAFFREDD. PLD ING. 110/60	19401588
687	VENTOLA RAFFREDD. PLD ING. MN	19401580
-	AFFILAT.INC. 300-385 NO CE	19800023
401	RONDELLA PIANA DIN 125 D 6	IX2125006
402	CAPPOTT. 300-350 NO CE OSS.	19511245
403	DADO ES. DIN 439 M 6 BASSO	IX2439006
404	MAN.CAPP.AFF.LNR OSSIDATO	19522652
406	VITE BLOC.PULSANTE AFF.250-370	19335025
408	ANELLI ARRESTO DIN 471 D 08E	IX2471008
409	PULSANTE AFFILATOIO 330:370	19550208
410	MOLLA PERNO AFF.+SBAV. 300:385	19390309
411	VITE SENZA TESTA DIN 916 M 6X8 NE	NE0916006008
412	PERNO SBAVATURA 330:370	19540709
414	BICCHIERINO AFF. LNR	19540718
416	MOLA SB.350 D.50 H.8 F.8	19300209
418	RONDELLA PIANA DIN 125 D 8	IX2125008
420	DADO ES. DIN 439 M 8 BASSO	IX2439008
421	DADO ES. DIN 934 M 8	IX2934008
424	PERNO AFFILATURA 330:370	19540708
428	MANOPOLA AFFIL. MRR BULTH	19522505
430	PRIGIONIERO COLONNINA L=93	19336009
431	VITE TSP- DIN 963 M 4X08	IX2963004008
432	PIAST. COLONNINA AFFIL. NO CE	19533370
442	PERNO COL.AFFIL. PLD NO CE	19540453
443	VITE SENZA TESTA DIN 914 M 6X30CE	IX2914006030
444	DADO ES. DIN 934 M 6	IX2934006
456	CORPO AF.LNR PRESSOF. LAV	19021352.11
470	MOLA AF.330-385 D.48 H.15 F.8 Y10	19300108c.10