SAGI - ELEMENTI SELF-SERVICE
SKPV - 15-01-1999 » 15-12-1999

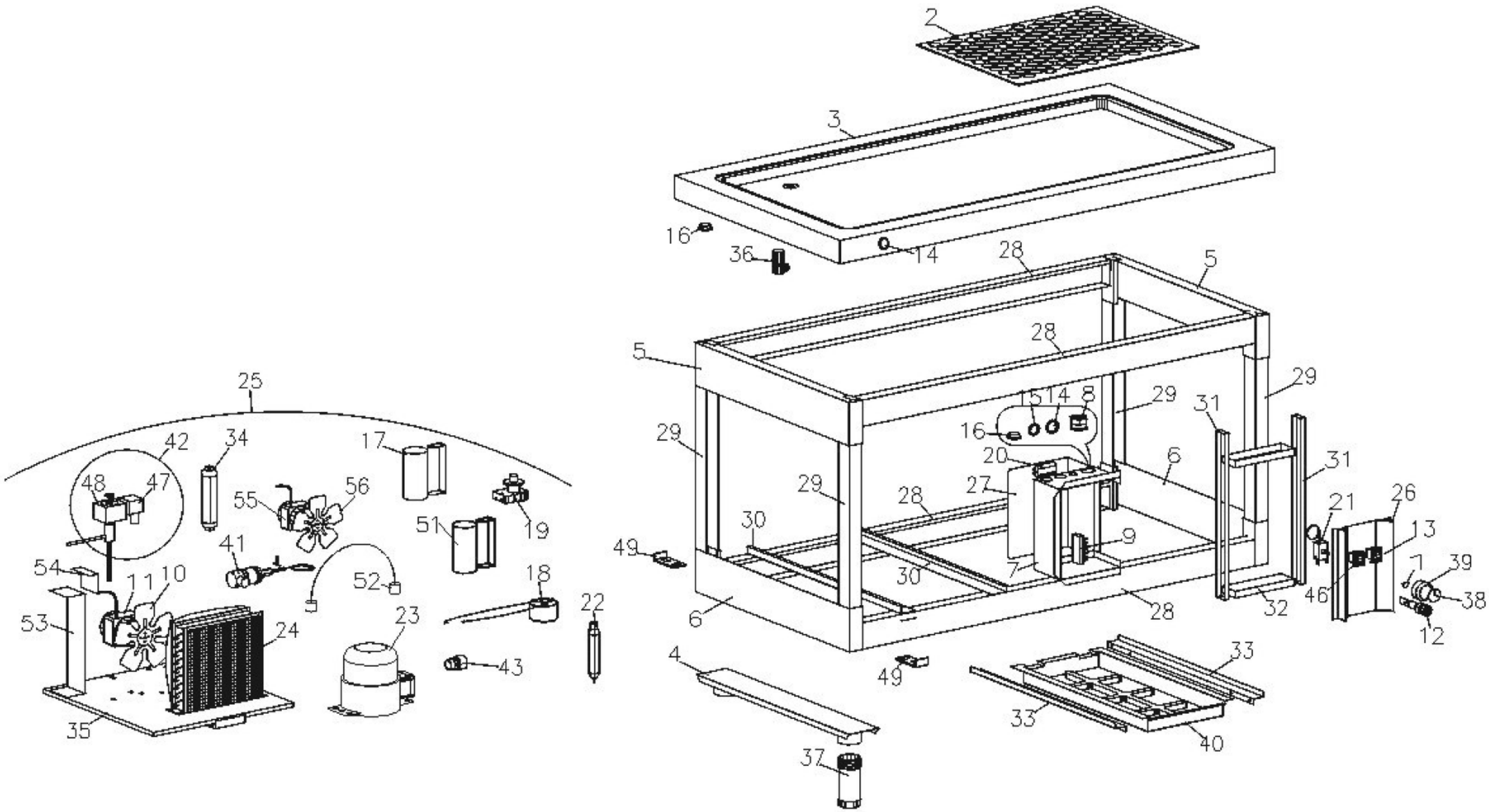

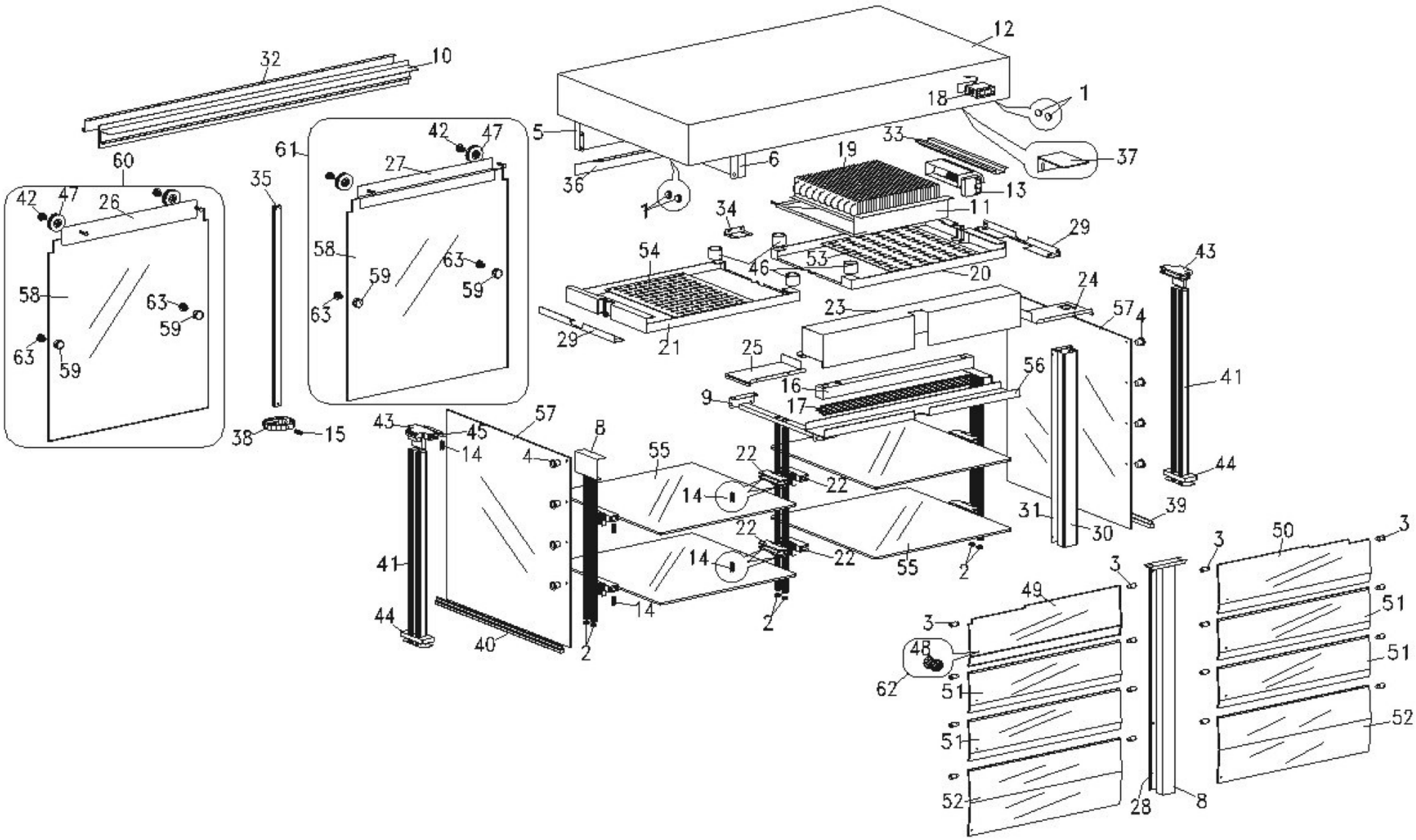
12
32
10
18
1
5
33
37
61
42
47
27
60
6
19
36
13
35
42
47
26
1
34
11
29
58
63
59
54
53
46
20
43
58
63
59
63
59
63
59
24
23
57
4
29
21
25
56
41
16
9
17
57
43
45
8
38
15
14
4
55
22
22
44
14
31
39
30
22
22
41
14
55
2
3
50
3
3
49
51
3
44
14
2
40
2
48
51
62
51
52
51
52
28
8