1	GRUPPOLAVAGGIO
2	GRUPPO RISCIACQUO
3	GRUPPO VASCA
4	QUADRO ELETTRICO
5	GRUPPO POMPA SCARICO
6	CARROZZERIA

lamber	GRUPPOLAVAGGIO-COMPOSANTSLAVAGE WASH COMPONENTS - WASCHROHR	MOD. Minibar	TAV. 1 C ED. 06/98

TAV. 1 DI 6

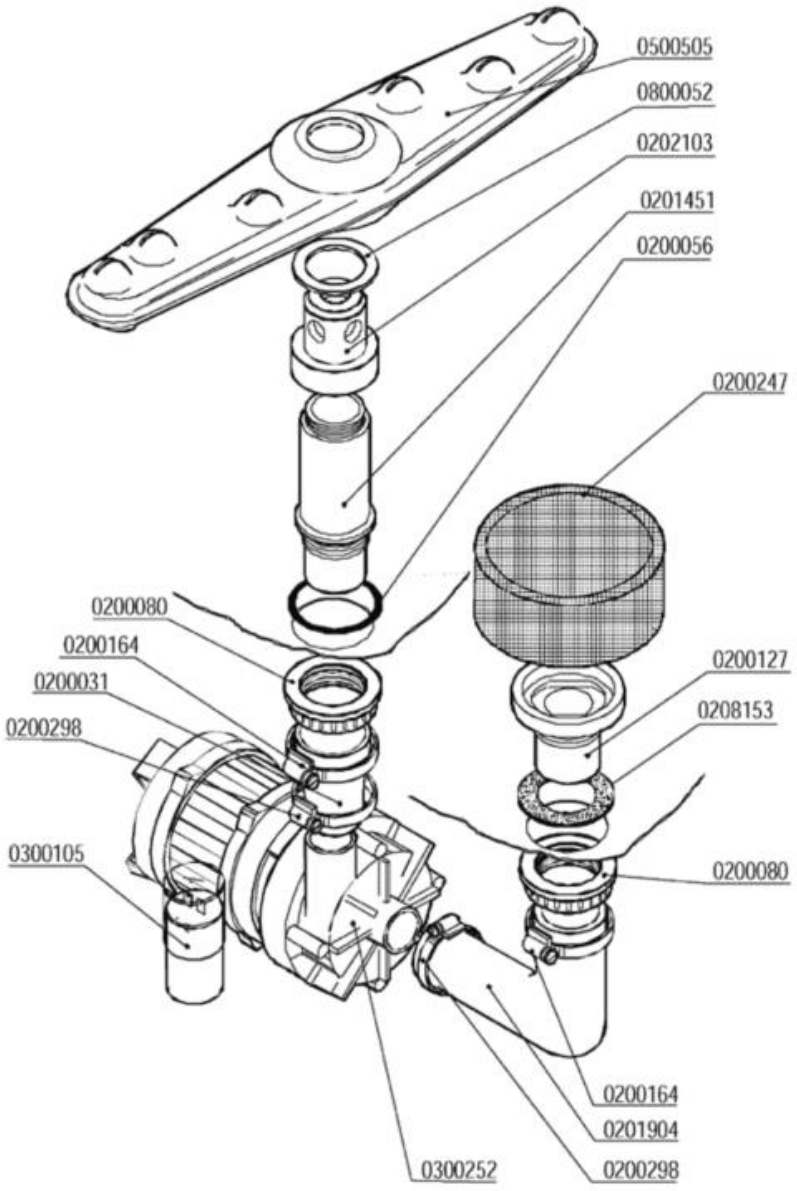

Codice	Descrizione
0200031	Manicotto ridotto 38x26x45
0200056	OR 144 pilette 1" 1/4
0200080	Ghiera 1"1/42190
0200127	Flangia filtro 033 Rif.6
0200164	Fascetta 32-50
0200247	Filtro LB d.103x55 K0167 6331
0200298	Fascetta 25-40
0201451	Colonna lavaggio nylon 1"¼ d.15,5
0201904	Manicotto LB 38x70+29x120 686-88
0202103	Testina lavaggio d.18 4F NSF
0208153	Guarnizione gomma 68x41x2
0300105	Condensatore 05óf
0300252	Elettropompa Hp 0,10 2112-ZF115 230/50
0500505	Braccio di lavaggio 380/6F NSF
0800052	Rondella teflon 57x41x2

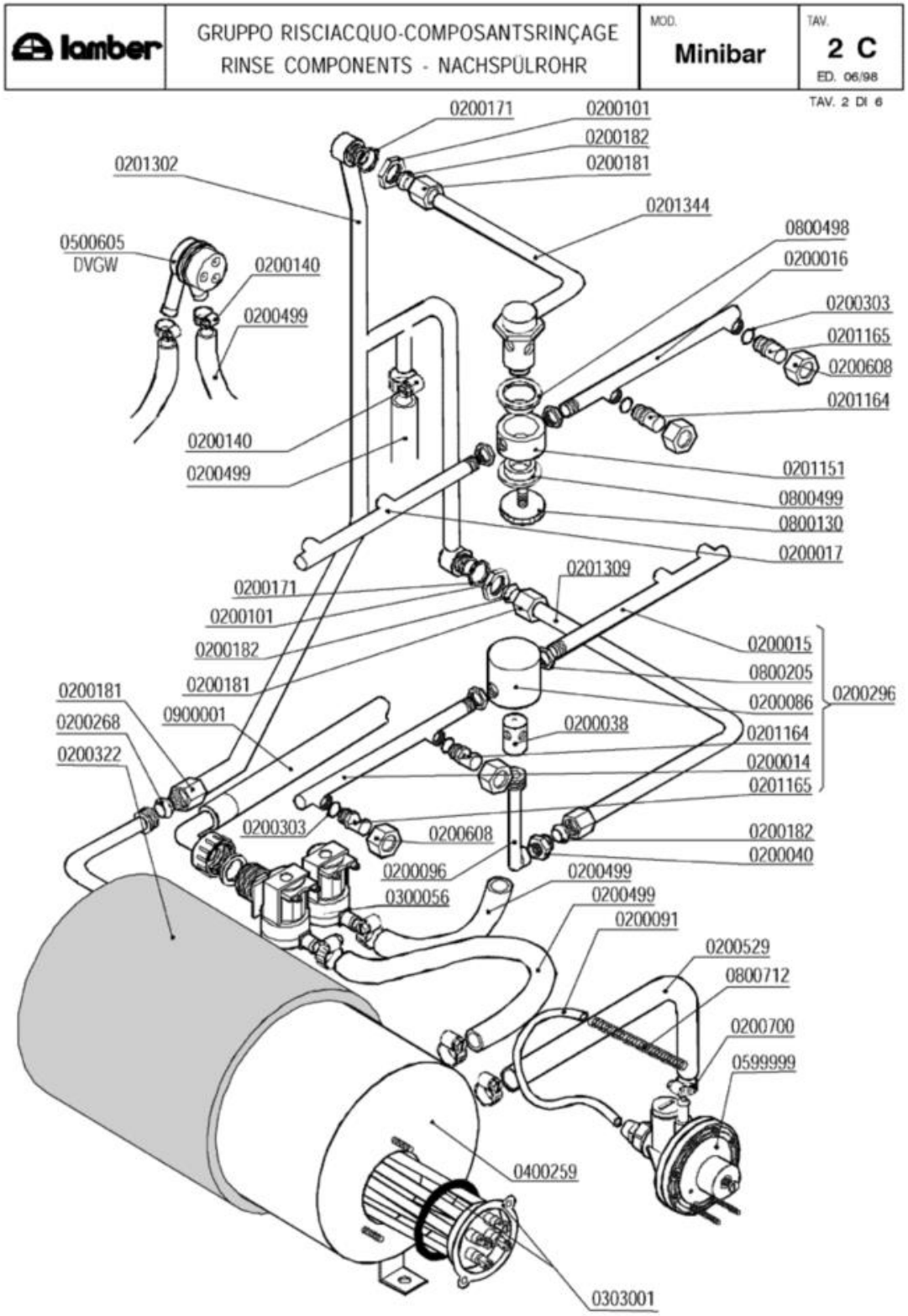
lamber
GRUPPO RISCIACQUO-COMPOSANTSRINÇAGE
RINSE COMPONENTS - NACHSPÜLROHR
MOD.
Minibar
TAV.
2 C
ED. 06/98
TAV. 2 DI 6
0200171
0200101
0200182
0200181
0201302
0201344
0800498
0200016
0500605
DVGW
0200140
0200499
0200303
0201165
0200608
0201164
0200140
0200499
0201151
0800499
0800130
0200017
0201309
0200171
0200101
0200182
0200181
0200181
0200268
0200322
0900001
0200015
0800205
0200086
0200038
0201164
0200014
0201165
0200296
0200303
0200608
0200182
0200040
0200096
0300056
0200499
0200499
0200091
0200529
0800712
0200700
0599999
0400259
0303001

Codice	Descrizione
0200014	Braccio di risciacquo 175mm DX
0200015	Braccio di risciacquo 175mm SX cesto 40
0200016	Braccio di risciacquo 150mm DX cesto 35
0200017	Braccio di risciacquo 150mm SX cesto 35
0200038	Perno risciacquo inox 1205
0200040	Nipplo risciacquo inox 3/8"-1/4" 492-97
0200086	Testina mulinello risciacquo 1206
0200091	Tubo cristallo PP 4x6
0200096	Collettore mulinello risciacquo 793
0200101	Dado inox 3/8" Gas 55-83
0200140	Fascetta collare 17x19
0200171	Guarnizione piana 27x17x2
0200181	Dado bicono inox 3/8"x12 1040-91
0200182	Bicono OT 3/8"x12 1311-92
0200268	Bicono TEFLON 3/8"x12
0200296	Mulinello risciacquo inf.MB/QS 400 6322
0200303	OR 2021 ugelli risciacquo mescola FDA
0200322	Coibentazione boiler 3lt 2126
0200499	Tubo gomma 12x19,5 food quality
0200529	SOSTITUITO DA 0200293**********
0200608	**SOSTITUITO DA 0200625**
0200700	Fascetta collare benzina 16x18
0201151	Testina risciacquo rotante 2142
0201164	Ugello risciacquo foro 1,2 D.2612 NSF
0201165	Ugello risciacquo foro 1,5 D.2609 NSF
0201302	Asta risciacquo esterno QS/MB
0201309	Asta risciacquo int.inf.QS/MB/S280
0201344	Asta risciacquo superiore MB 2618
0300056	Elettrovalvola doppia
0303001	Resistenza 2400W/2 flangia inox
0400259	Boiler 3lt r.e.MB
0500605	Valvola rompivuoto DVGW GD
0599999	Dosatore brillantante MOD.3000
0800130	Vite mulinello risc.rot.super.671/88
0800205	Dado inox M12x1 E16S5
0800498	Bussola mul.risc.PTFE/C25% d.16.2 2143
0800499	Bussola mul.risc.PTFE/C25% d.13.3 2606
0800712	Molla inox 160mm per tubo brillantante
0900001	Tubo carico gomma 90ºC VDE

lamber	GRUPPO VASCA - COMPOSANTS CUVE TANK COMPONENTS - TANKROHR	MOD. **Minibar**	TAV. **3 C** ED. 06/98

TAV. 3 DI 6

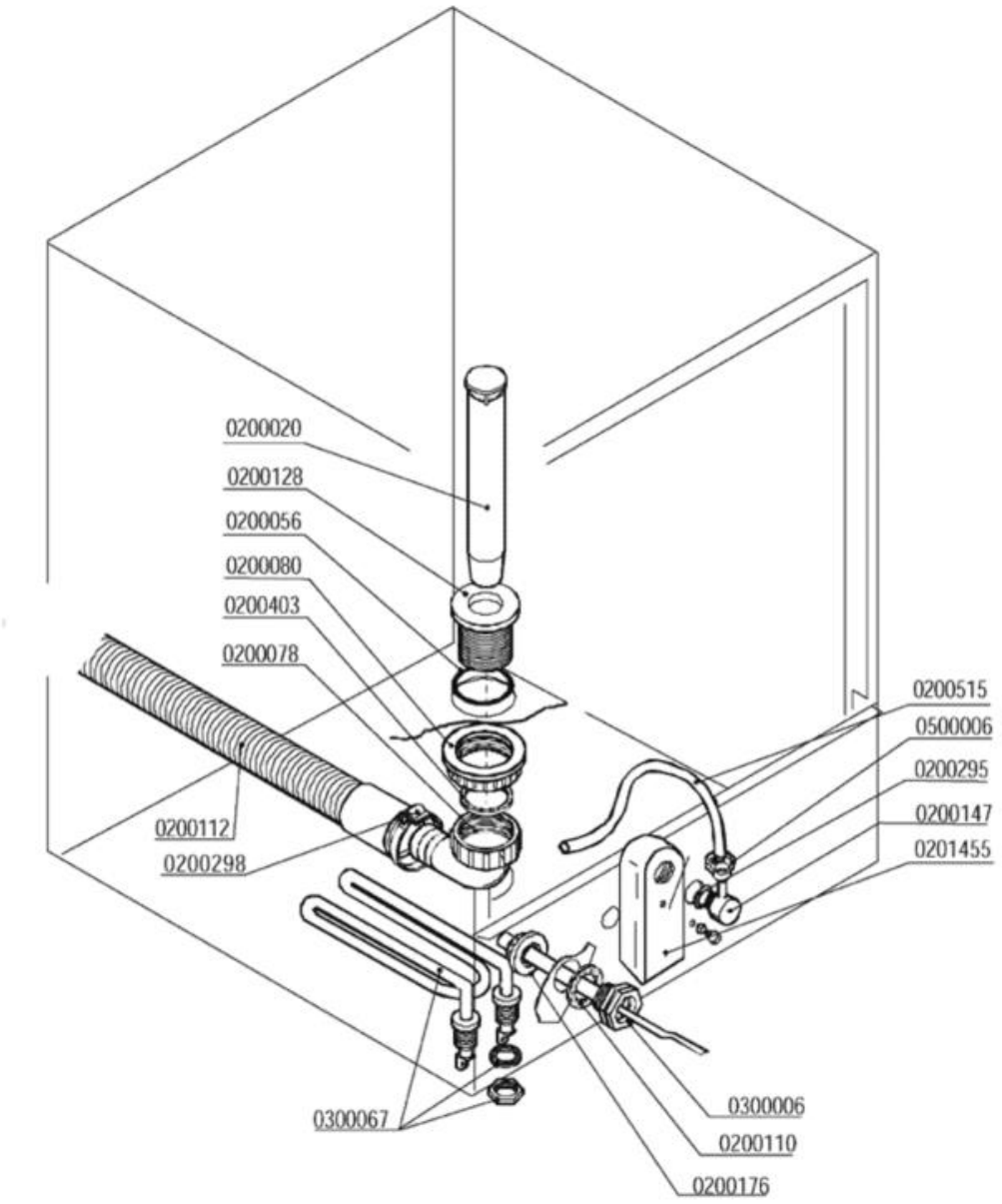

Codice	Descrizione
0200020	Troppopieno 28x105
0200056	OR 144 pilette 1" 1/4
0200078	Raccordo scarico 1"1/4x32 2121 PP
0200080	Ghiera 1"1/42190
0200110	Guarnizione piana 31x21x2
0200112	Tubo scarico d.28 DIR.C/317
0200128	Piletta scarico 034 Rif.26
0200147	Portagomma M12x4 90° 1821-94
0200176	Dado 1/2" 2190
0200295	Guarnizione Nyltite M12
0200298	Fascetta 25-40
0200403	Guarnizione piana 38x27x2 3794
0200515	Tubo pressostato 4,2x10,4
0201455	Trappola d'aria anteriore L=85 mm
0300006	Guaina termostato inox
0300067	Resistenza vasca 2000 W 220 V
0500006	Fascetta SNP2/CLIC 11,5-13,5

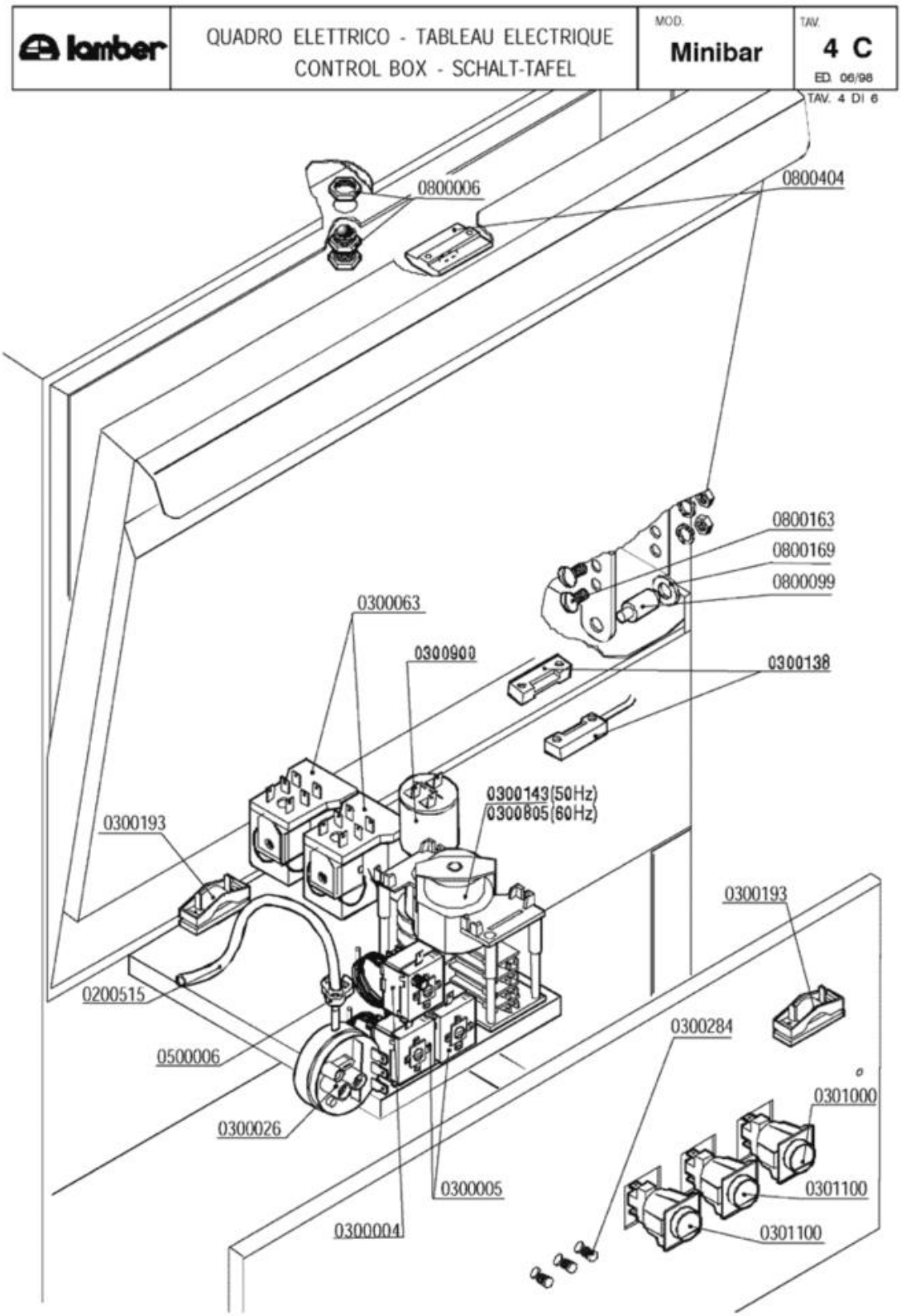
lamber
QUADRO ELETTRICO - TABLEAU ELECTRIQUE
CONTROL BOX - SCHALT-TAFEL
MOD.
Minibar
TAV.
4 C
ED. 06/98
TAV. 4 DI 6
0800006
0800404
0800163
0800169
0800099
0300063
0300900
0300138
0300143(50Hz)
0300805(60Hz)
0300193
0300193
0200515
0300284
0500006
0301000
0300026
0300005
0301100
0300004
0301100

Codice	Descrizione
0200515	Tubo pressostato 4,2x10,4
0300004	**SOSTITUITO DA 0300196**
0300005	Termostato 90ºC c.2000 1NONC boiler IMIT
0300026	Pressostato 60/30 16A 1NONC
0300063	SOSTITUITO DA 0301745**********
0300193	Fissacavo PA 268 + vite 3,5X25
0300284	**SOSTITUITO DA 0301910**
0301000	Interruttore bip. 0V 2N0 16 amp COMPLETO
0301100	Pulsante unipol. OV 1NO 16amp COMPLETO
0500006	Fascetta SNP2/CLIC 11,5-13,5
0800006	Cricchetto Rif.32+33+32 con dadi 255-83
0800099	Perno sportello 1866-94
0800163	Vite inox POELIER M6X10
0800169	Boccola perno sportello
0800404	Bloccascrocchetto

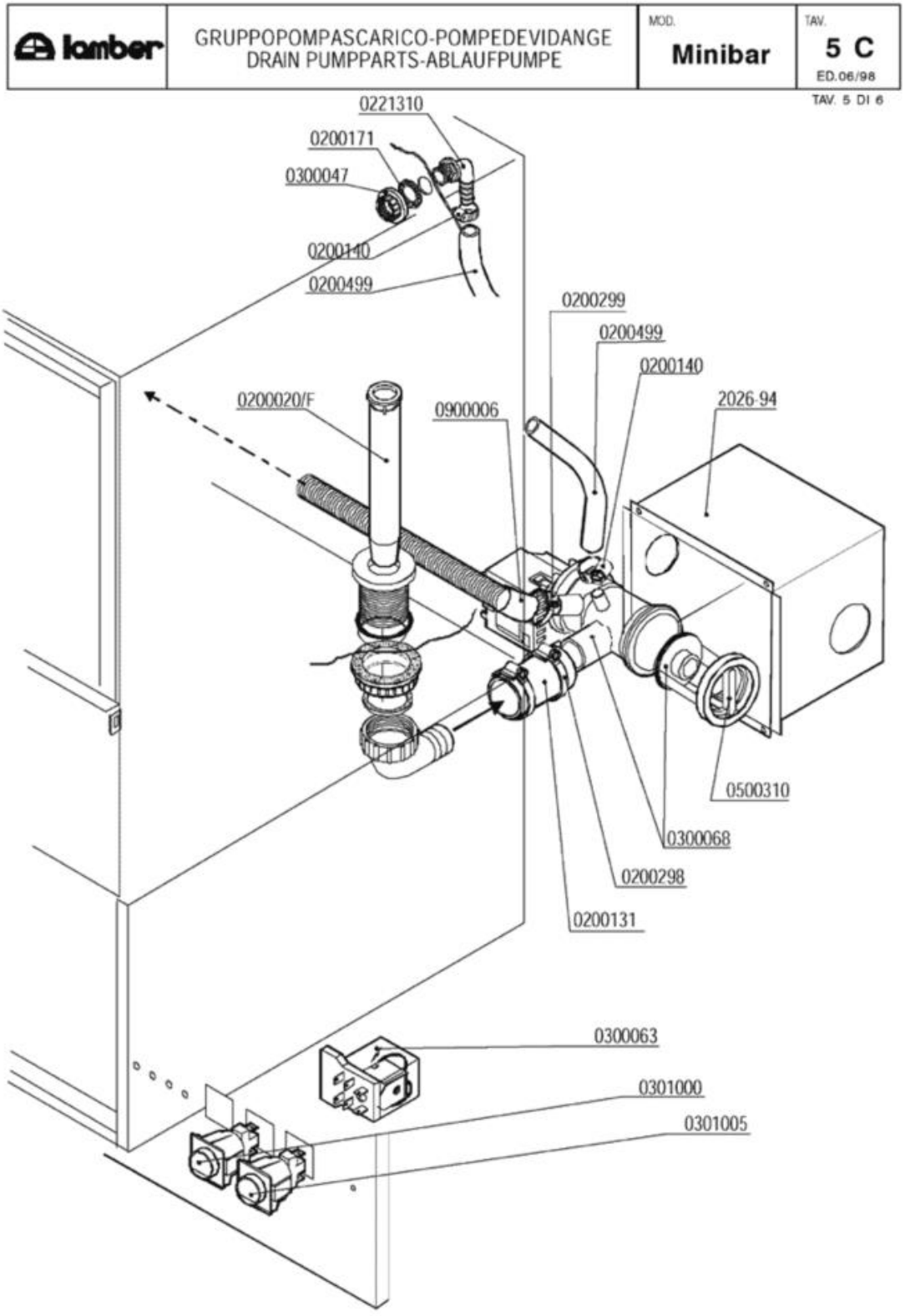
lamber
GRUPPOPOMPASCARICO-POMPEDEVIDANGE
DRAIN PUMPPARTS-ABLAUFPUMPE
MOD.
Minibar
TAV.
5 C
ED.06/98
TAV. 5 DI 6
0221310
0200171
0300047
0200140
0200499
0200299
0200499
0200140
2026-94
0200020/F
0900006
0500310
0300068
0200298
0200131
0300063
0301000
0301005

Codice	Descrizione
0200131	Manicotto Radior 30x100 F 1854-94
0200140	Fascetta collare 17x19
0200171	Guarnizione piana 27x17x2
0200298	Fascetta 25-40
0200299	Fascetta 20-32
0200499	Tubo gomma 12x19,5 food quality
0221310	Portagomma a gomito 3/8"Mx12
0300047	Dado PP 3/8" 2190
0300063	SOSTITUITO DA 0301745**********
0300068	Elettropompa scarico 40W/230/50 FILTRO
0301000	Interruttore bip. 0V 2N0 16 amp COMPLETO
0301005	Int./Dev. 0V 2NONC 16amp.COMPLETO
0500310	TAPPO FILTRO POMPA SCARICO
0900006	Tubo scarico d.19,5 per pompa scarico

lamber	CARROZZERIA - CARROSSERIE HOOD - KARROSSERIE	MOD. Minibar	TAV. 6 C ED. 06/98

TAV. 6 DI 6

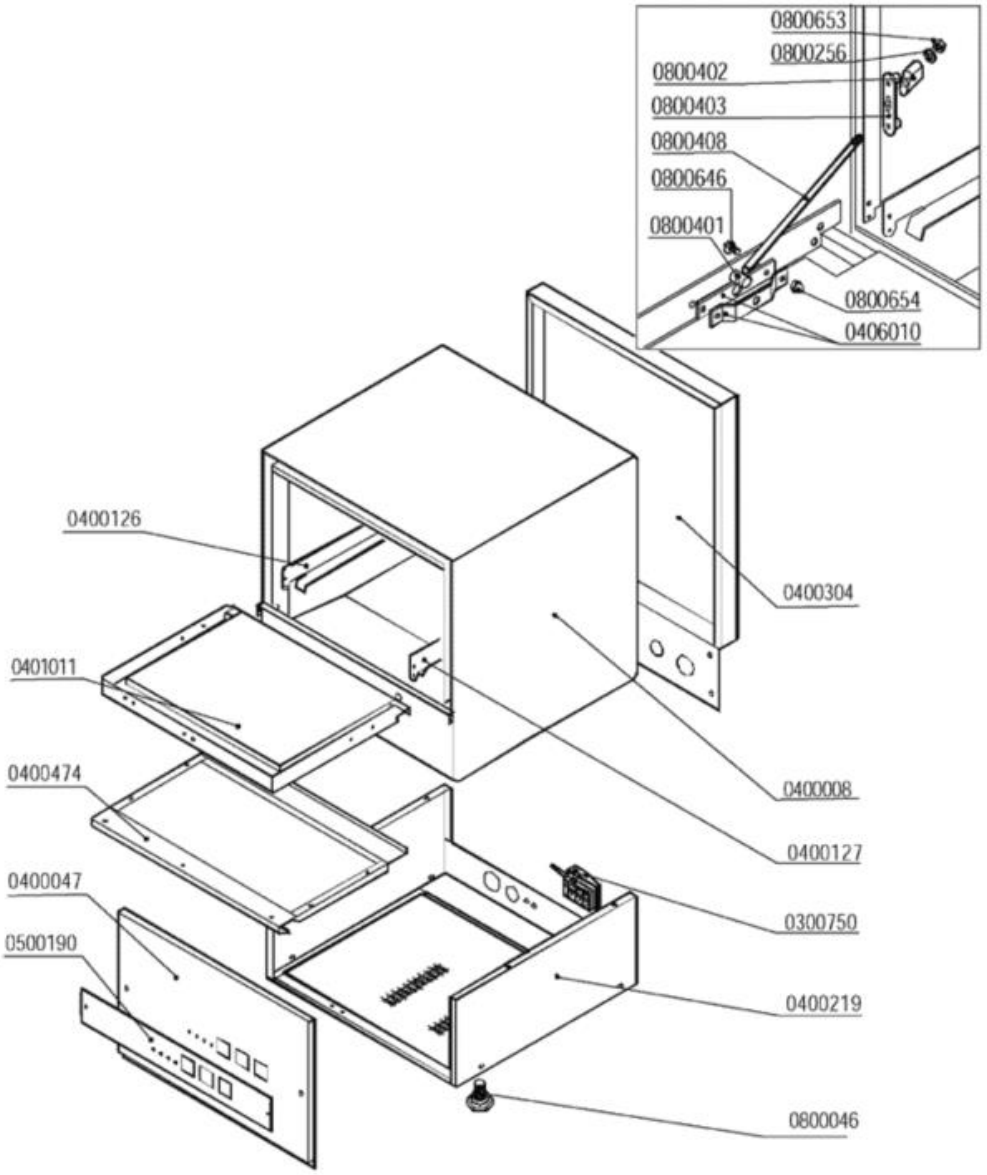

Codice	Descrizione
0300750	Fissacavo esterno PA244-C/PA244L-N4
0400047	Pannello comando MINIBAR 1478
0400126	Guida sx DSP1 965
0400127	Guida dx DSP1 965
0400219	Basamento Minibar/SR/MR
0400304	Pannello retro Minibar 1631-93
0400474	Pannello sportello QS-GS4 2220/2221
0401011	Sportello QS-GS4 2218/2219
0406010	Staffa tirante porta F/LB 2500-2501/95
0500190	Targa PCB MB LAMBER
0800046	Piedino M10
0800256	Rondella piana inox d.5
0800401	Perno tirante sportello
0800402	Fermo tirante sportello
0800403	Piastrina scorrimento sportello
0800408	Tirante sportello corto GS4-P700 2243/95
0800646	Vite inox POELIER M4X10 largh.testa 9,5
0800653	Dado inox autobloccante M5
0800654	Dado inox autobloccante M4