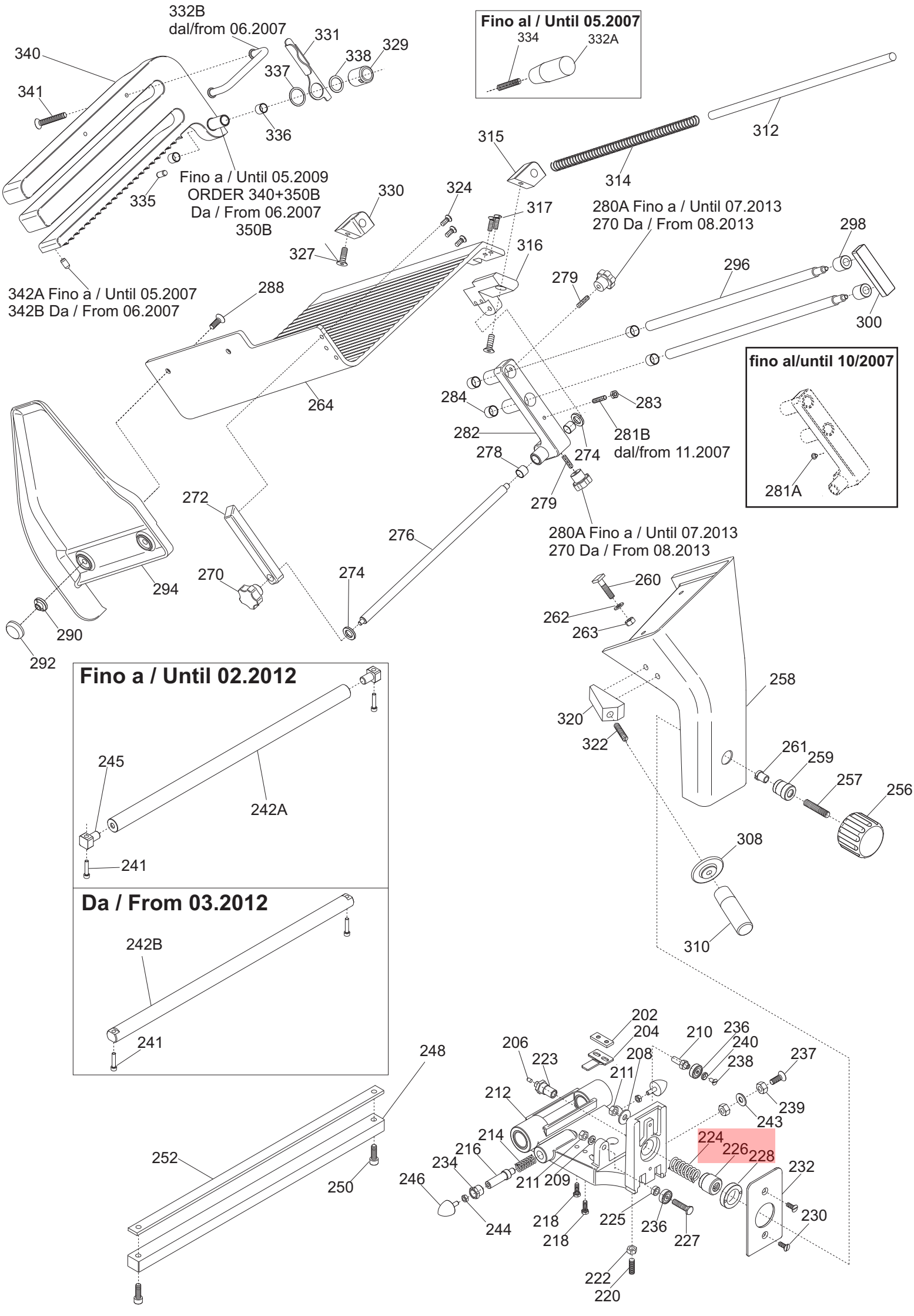
332B
dal/from 06.2007
331
329
338
337
340
341
336
335
Fino a / Until 05.2009
ORDER 340+350B
Da / From 06.2007
350B
330
324
317
327
316
342A Fino a / Until 05.2007
342B Da / From 06.2007
288
264
Fino al / Until 05.2007
334
332A
315
312
314
280A Fino a / Until 07.2013
270 Da / From 08.2013
298
296
279
300
fino al/until 10/2007
281A
284
283
282
281B
dal/from 11.2007
278
274
279
272
276
270
274
294
290
292
280A Fino a / Until 07.2013
270 Da / From 08.2013
260
262
263
258
320
322
261
259
257
256
308
310
Fino a / Until 02.2012
245
242A
241
Da / From 03.2012
242B
241
248
252
250
202
204
206
223
210
236
240
208
238
237
211
212
239
243
214
224
226
228
216
234
211
209
232
246
244
218
218
225
236
227
230
222
220

Valido fino ad Giugno 2007 - Valid until Giugno 2007

Ver. 1-PHASE

230/50/1

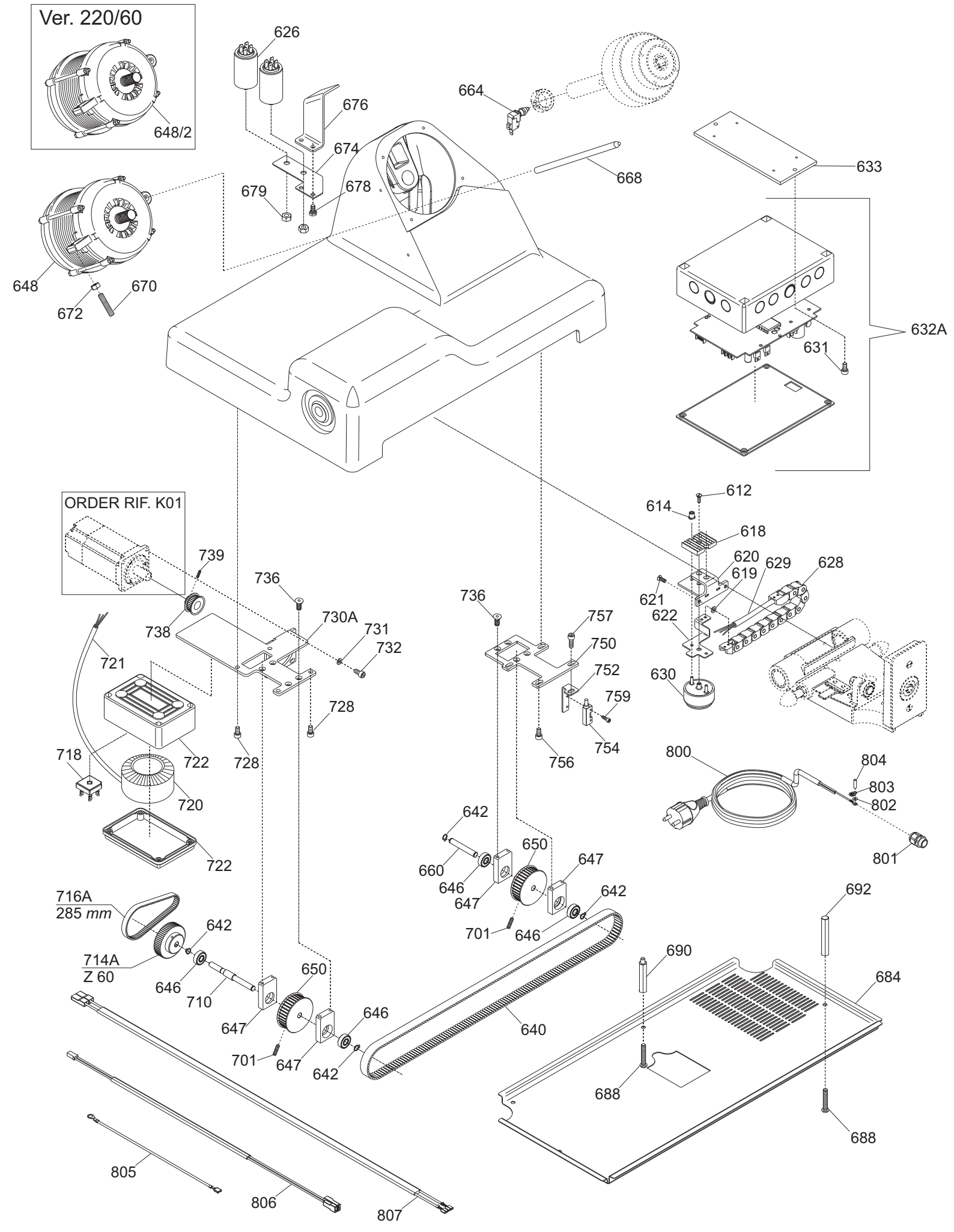

Valido da settembre 2009 - Valid from september 2009

Ver. 1-PHASE

230/50/1

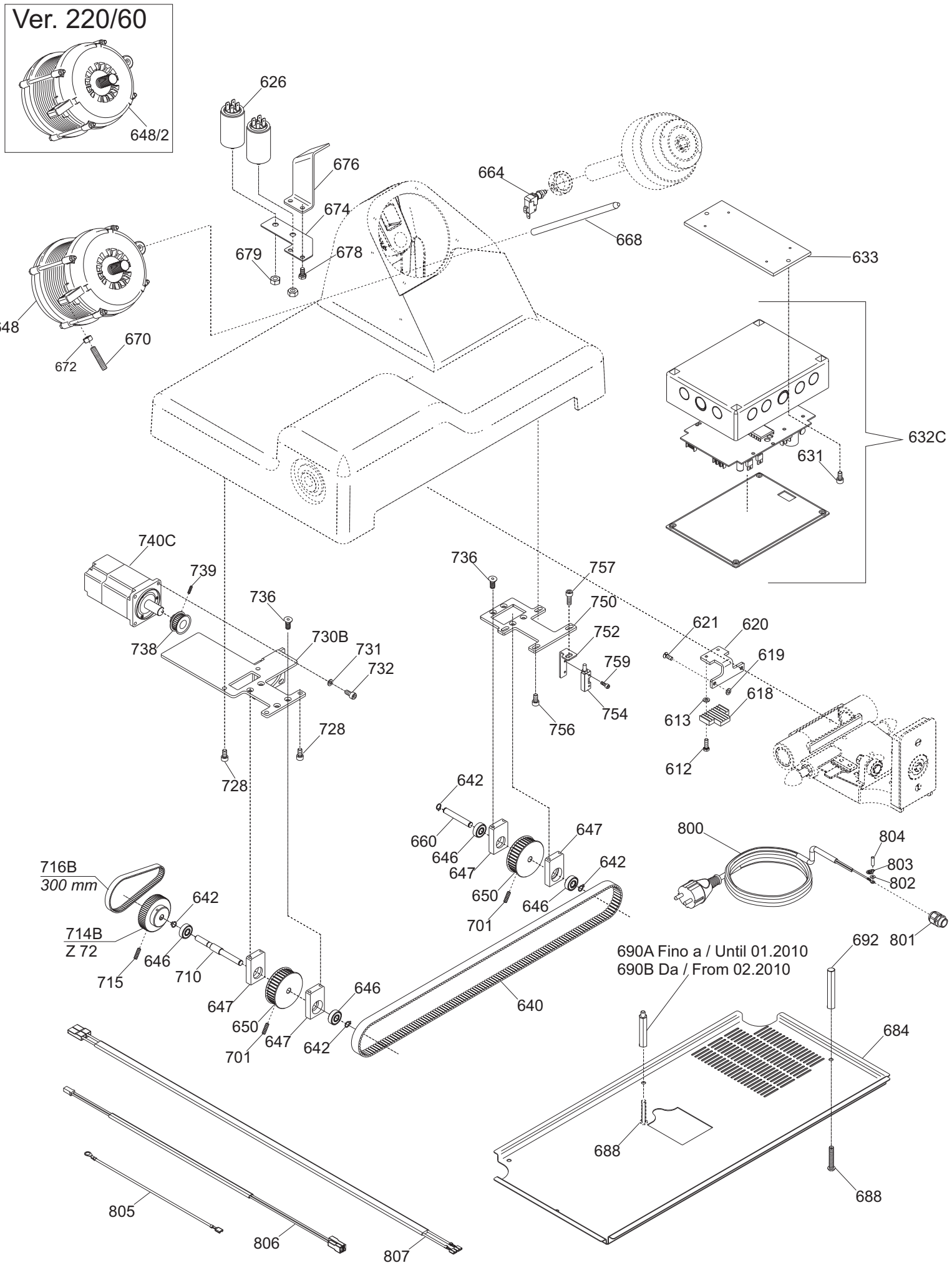

Fino a / Until 04.2016

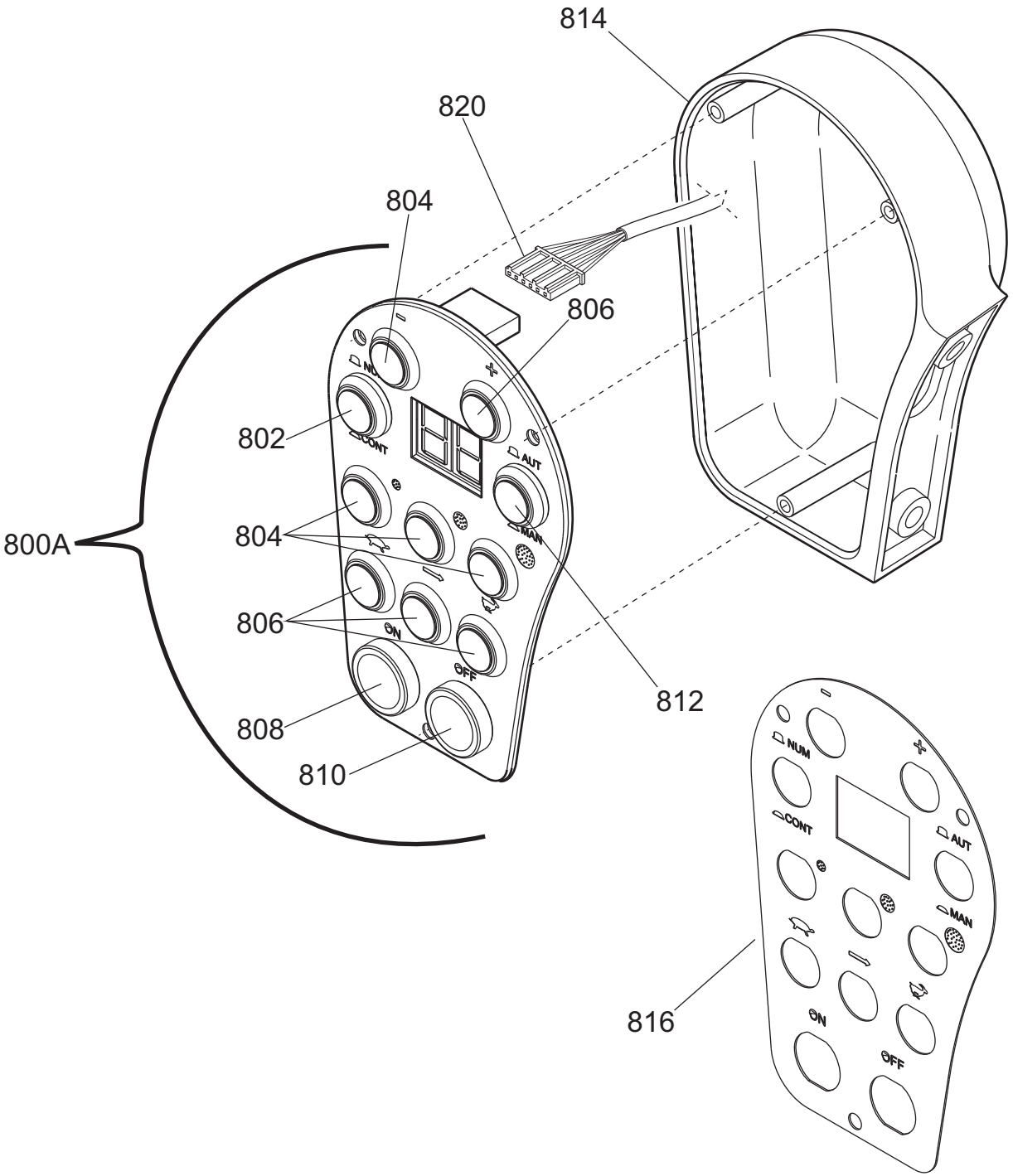

Da / From 05.2016

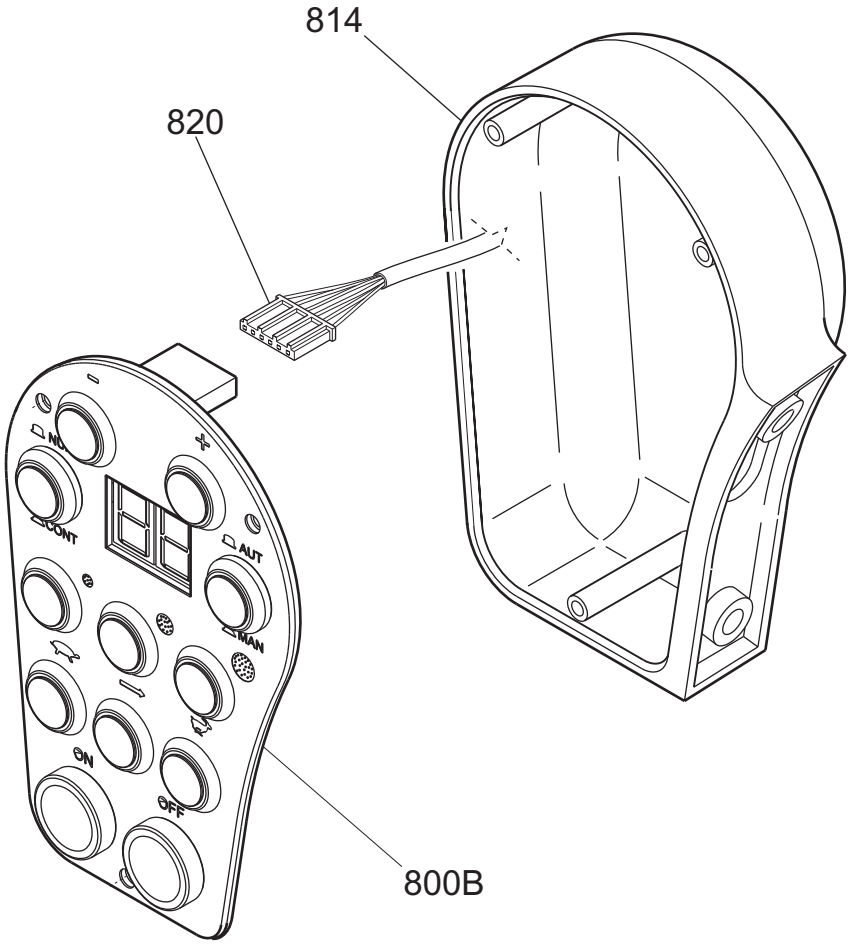

Valido fino ad Agosto 2009 - Valid until August 2009

Ver. 1-PHASE

230/50/1

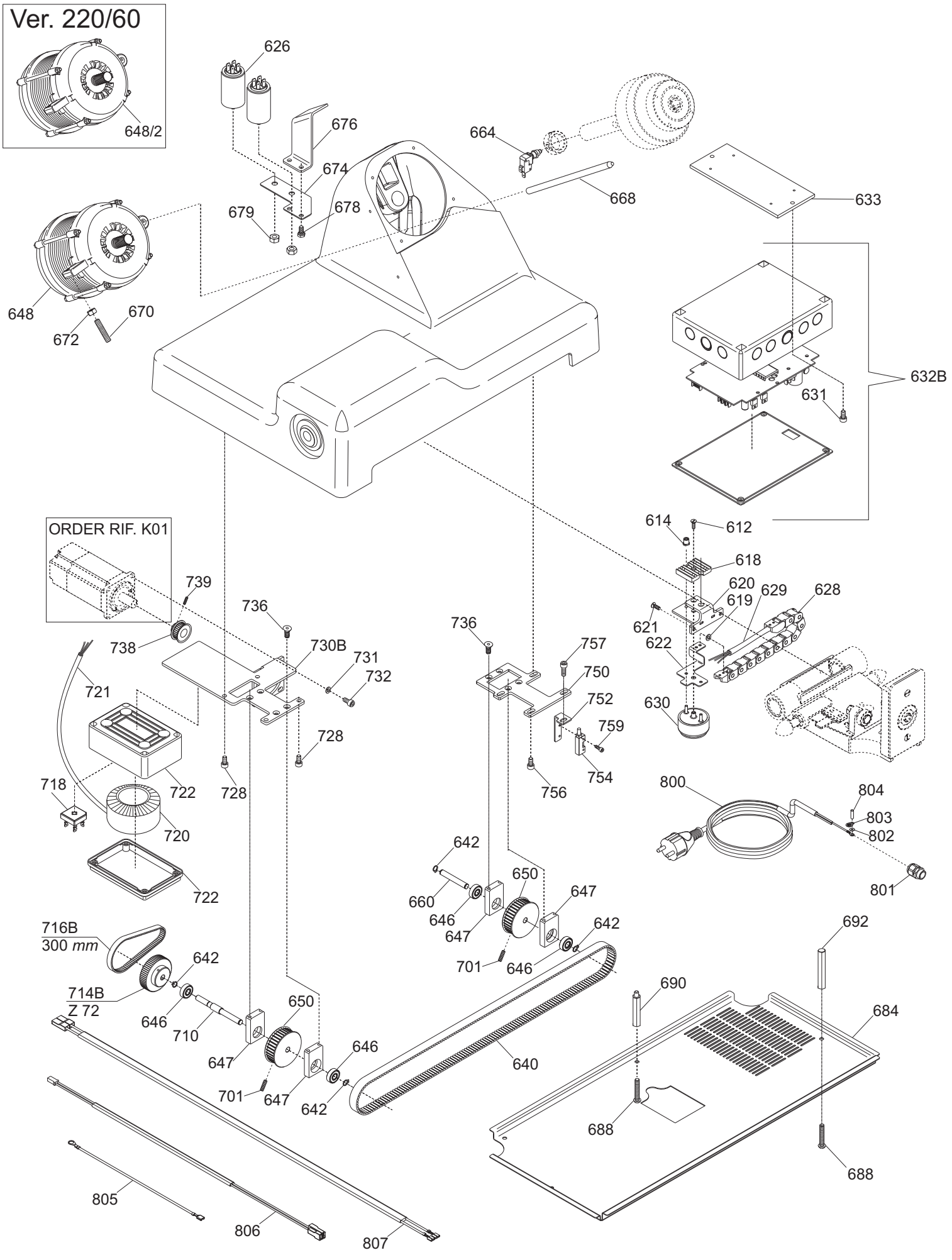

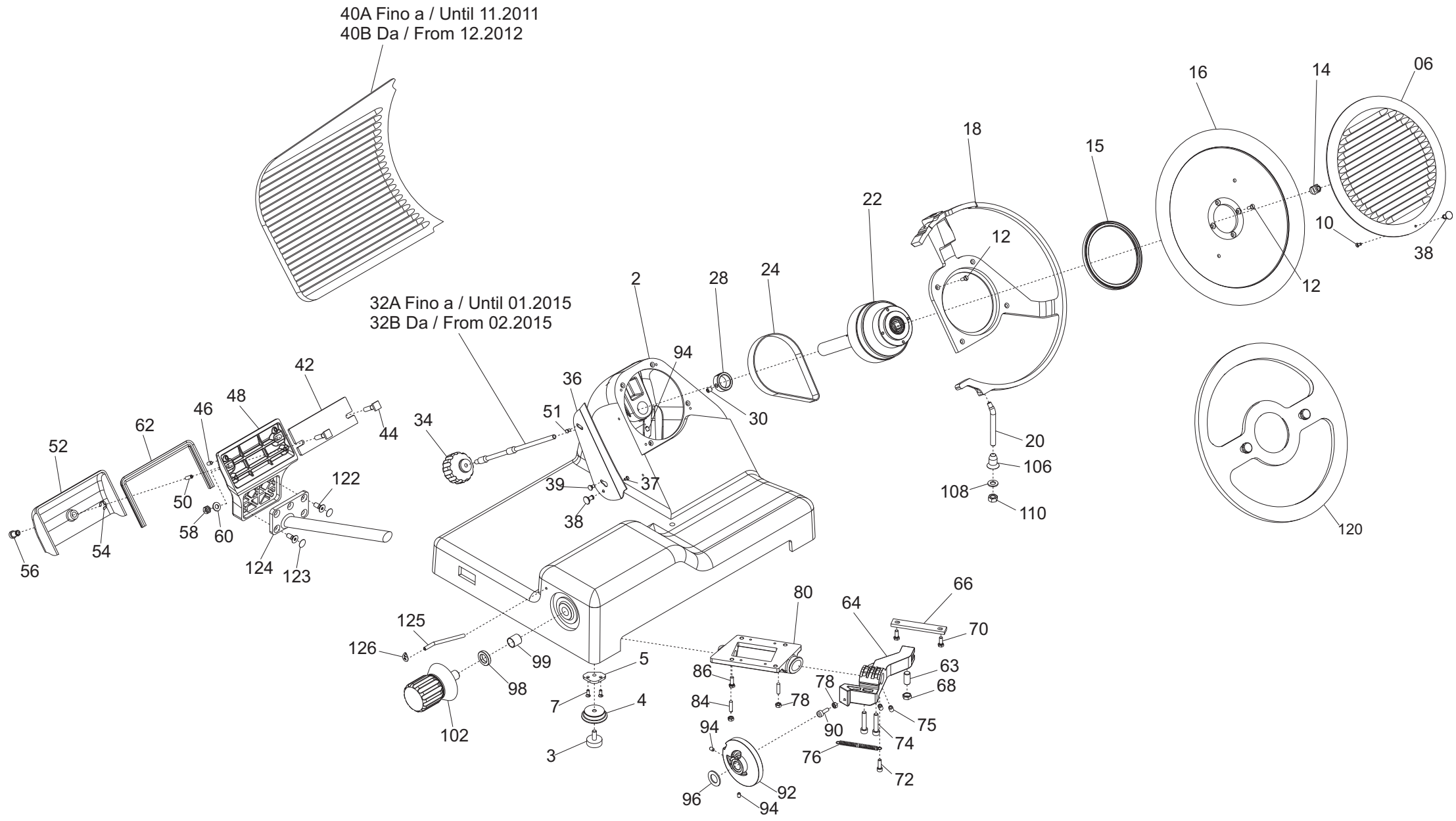
40A Fino a / Until 11.2011
40B Da / From 12.2012
32A Fino a / Until 01.2015
32B Da / From 02.2015
06
14
16
15
18
22
12
10
38
12
24
28
2
94
30
36
51
34
42
48
46
44
62
52
50
58
60
54
56
122
124
123
39
37
38
20
106
108
110
120
125
126
99
98
102
5
7
4
3
80
86
84
78
64
66
70
63
68
78
90
75
74
76
72
94
92
96
94

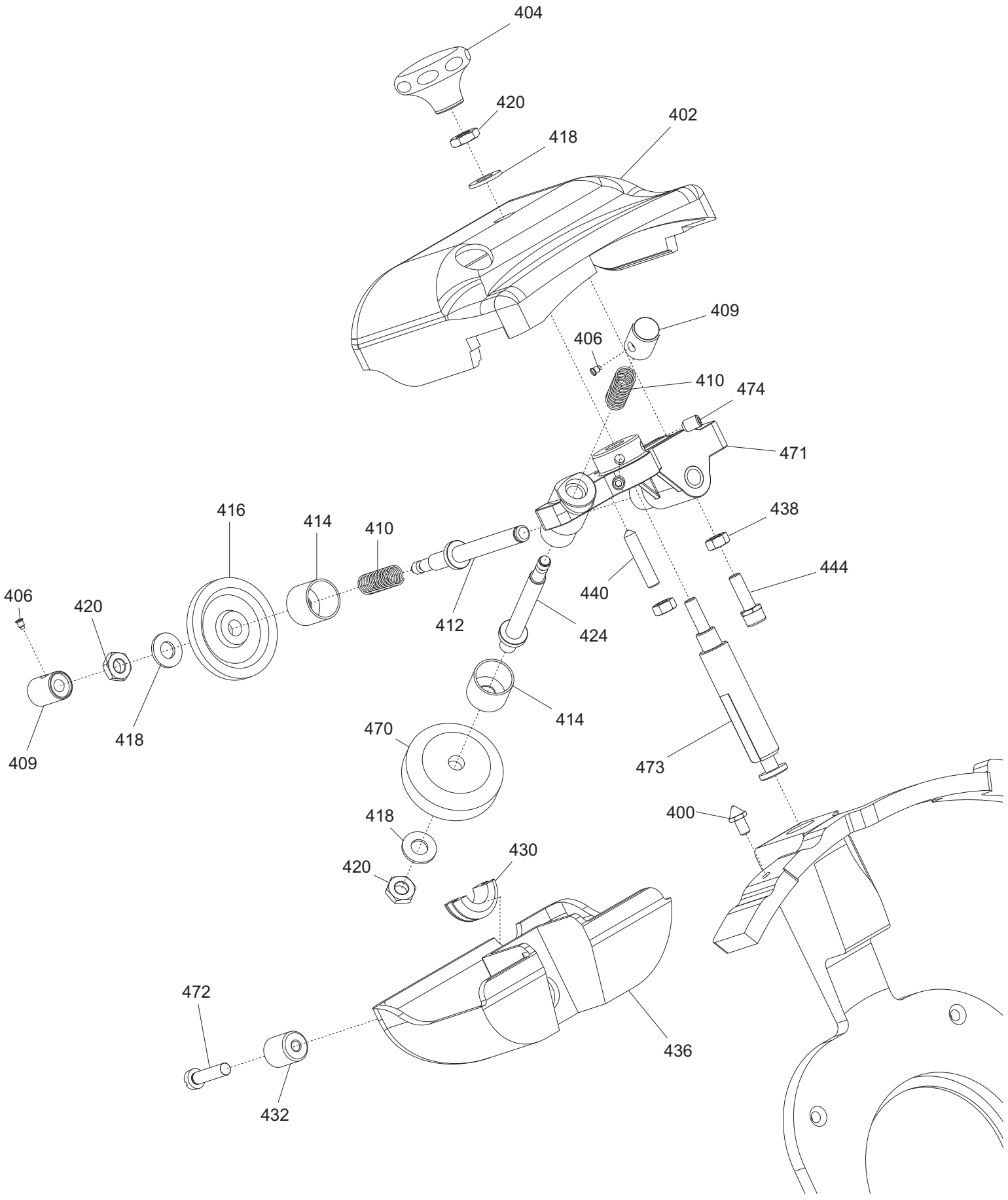
404
420
418
402
409
406
410
474
471
416
414
410
438
444
406
420
440
412
424
414
409
418
470
473
400
418
430
420
472
436
432

Pulsantiera GALILEO 370 AUTOMATICA TOP CE tav.unica

Riferimei	Nome prodotto	Codice
800A	PULSANTIERA COMPL. MONTATA GLL AUT.	19702100
802	PULSANTE NERO NC GLL AUT. BIST.	19410143
804	PULSANTE BIANCO NO GLL AUT. MONOST.	19410146
806	PULSANTE NERO NC GLL AUT. MONOST.	19410144
808	PULSANTE BIANCO NO	19410142
810	PULSANTE NERO NO	19410140
812	PULSANTE BIANCO NO GLL AUT. BIST.	19410145
814	SCATOLA PULSANTIERA GLL AUTOMATICA	19563131
816	MASCH.PULS. AUTOM. GLL	19420161
820	CAVETTO ALIM. PULSANT. GLL AUT.	19410729
2	CASSA 350-385 GLL OSS	19510164
3	PARAC.PIEDINO D.30X10-M8X23	19560156.05
4	PIEDINO 350-385 05 LNR OSS	19522620.05
5	PIASTRINA PIEDINI LNR 350 DAL 05	19540656.05
6	INTERNO LAMA Y08 370 H.10 OSSID.	19510258
7	VITE TSP- DIN 963 M 5X14	IX2963005014
10	VITE TSP- DIN 963 M 4X12	IX2963004012
12	VITE TSP- DIN 963 M 5X16	IX2963005016
14	QUADRETTO PARALAMA 350-370	19530909
15	ANELLO TENUTA 115X135X10 SC NBR	195621364
16	LAMA 370 - 57/4/300 G&B F.ESTR.	18370574300GF
18	AN.PR.LAMA 370 GLL	19513065
20	PERNO X ANELLO LNR 330-385+MRR.300V	19534072
22	PULEG.PIAT.MONT.GLL 350-385	19700364
24	CINGH. PIATTA TB2 430 X 12	19310264
28	ANELLO PORTA MICRO 350-370	19540909
32B	TIRANTE PARALAMA BIZ GRAV.	19530564BZ
32A	TIRANTE PARALAMA GLL 350-385	19530564
34	MAN. TIR.PARALAM. LNR	19522610
36	PARAFETTA GLL LAMA SPEC.370	19531058A
37	VITE TSP- DIN 963 M 4X08	IX2963004008
38	POMELLO PARALAMA _ LAV	19021110
39	VITE INOX PARAFETTA 300:385	19335011
40A	VELA 370 GLL OSSIDATA	19510365
42	PIASTRINA ZINC.REG. VELA GLL 350	19540648
44	VITE BLOCC.VELA TQ 8 X 42 GLL BIZ	19335007BZ
46	VITE SENZA TESTA DIN 913 M 6X12 CE	IX2913006012
48	SUP.VELA GLL 350-385 OSS	19510764
50	VITE SENZA TESTA DIN 913 M 6X20 CE	IX2913006020
51	PRIGIONIERO PARAF.LNR MNZ 250/385	19336052
52	COP.SUP.VELA 350-385 GLL. OSS	19512264
54	ANELLO RADIALE DIN 6799 M8	IX26799008
56	MANOP.IX.COPERC.SUPP.VELA LNR	19335021
58	DADO ES. DIN 934 M 8	IX2934008
60	RONDELLA PIANA DIN 125 D 8	IX2125008
62	GUARN. COPER.SUP.VELA GLL 350-385	19563064
63	PRIGI.MOV.OT.M12 LEO-GALL.350/385	19337064
64A	MOVIMENTO VELA LNR 350 LAVORATO	19500154

64B	MOVIMENTO VELA LNR PR.FUS. 350 LAV	19500160
65	PRIGIONIERO MOVIMENTO M6X30 LNR	19563156
66	PIASTRINA MOV. LNR-GLL DAL 07	19540654.07
66	PIASTRINA MOV. LNR-GLL DAL 07	19540654.07
68	DADO GRANO REG.MOV.LNR-GLL 350/385	19533664
70	VITE TE DIN 933 M 6X16 T.F.	IX2933006016
72	VITE TCEI DIN 912 M 6X20	IX2912006020
74	VITE TCEI DIN 912 M 8X40	IX2912008040
75	VITE SENZA TESTA DIN 916 M 8X16 NE	NE0916008016
76	MOLLA MOVIMENTO LNR 350-385	19390756
78	DADO ES. DIN 934 M 6	IX2934006
80	SUPP.BOCCOLE PR.FUSIONE LNR LAV.	19500164
84	PRIGIONIERO 6 X 25 OTTONE	19337002
86	VITE TE DIN 933 M 6X18 T.F.	IX2933006018
90	RULLINO MOVIMENTO LNR 350-385	19336074
92	CAMMA LNR 350-385 CONICA LAVORATO	19563554LV
94	VITE SENZA TESTA DIN 916 M 6X8 NE	NE0916006008
96	RONDELLA ONDULATA 19	19342006
98	DISTANZIALE MAN.GRAD.ALLU. LNR	19561254
99	BOCCOLE AUTOLUBR.18.20.20	19324108
102	MAN. NUM. LNR 350-385	19522600
106	GHIERA SUPP ANELLO LNR 300-385	19534066
108	RONDELLA PIANA DIN 125 D 10	IX2125010
110	DADO ES. DIN 934 M 10	IX2934010
120	DISCO ESTRATTORE LAMA PER 370	19702514
122	VITE TSPEI DIN 7991 M 8X20	IX27991008020
123	TAPPO VITI PERNO SUP.VELA GLL	19560134
124	ASS.PERNO MOV.+SUPP.VELA GLL D.11	19530766.11
125	TUBETTO OLIATORE 350-370	19553009
126	TARGHETTA OIL.S.	19420175
202	PIAST. SGANCIO FILET.AFF.CE	19533200
204	PIAST. SGANCIO CARR. LNR-GLL	19533254
206	PUNTALE SGANCIO 300-385 CE	19565001
208	RONDELLA GROWER UNI 1751 D 8	IX21751008
209	RONDELLA PIANA DIN 125 D 8	IX2125008
210	PERNO ECCEN CUSCINETTO LNR 350	19540808
211	DADO ES. DIN 934 M 8	IX2934008
212	CARRELLO GLL/LNR BOC.GHISA LAV.PFUS	19500556
213	DADO ES. DIN 934 M 6	IX2934006
214	MOLLA PARACOLPO LNR 350-385	19390754
216	PISTONCINO PARAC. LNR 350	19531356
218	VITE TE DIN 933 M 6X18 T.F.	IX2933006018
220	PRIGIONIERO M8 OTTONE CARR.LNR 350	19337054
222	DADO ES. DIN 934 M 8	IX2934008
223	ESAGONO PER SGANCIO LNR 350-385	19534038
224	MOLLA PER SGANCIO 300-370 CE	19390601
225	RONDELLA DIST CUSC LNR 350-385	19346056
226	BUSSOLA FIL.X SGANC 350-385 LNR	19534026
227	PERNO CUSCINETTO LNR 350-385	19540807
228	GHIERA FILET.ESTER. 300-330 CE	19534030
230	VITE TE DIN 933 M 6X16 T.F.	IX2933006016

232	PIASTRINA CARRELLO 350-370 CE	19533009
234	BUSSOLA PARACOLPO 350-385 LNR	19538054
236	CUSCINETTO CARR. 6000 2RS R11	19320154
237	VITE TSP- DIN 963 M 5X25	IX2963005025
238	VITE TSPEI DIN 7991 M 6X16	IX27991006016
239	DADO ES. DIN 934 M 5	IX2934005
240	RONDELLA X PERNO CUSC. LNR 350	19346054
241	VITE TCEI DIN 912 M 6X30	IX2912006030
242A	BARRA TONDA CARR. LNR 350-385	19530654
242B	BARRA TONDA CARR. LNR 350-385 Y12	19530654.12
243	ANELLO NEODIMIO D.15 X 2 F.7	19419015
244	DADO ES. DIN 934 M 6	IX2934006
245	QUADRETTO BARRA TONDA LNR	19541745
246	PARAC.CARRELLO D.25X25-M6X17 PARAB.	19560154
248	BARRA QUADRA 350-385 LNR	19540154
250	VITE TCEI DIN 912 M 8X20	IX2912008020
252	PIASTRINA IX TEMPR.LNR 350-385	19530854X
256	MAN. BLOCCA GAMB. LNR	19522615
257	VITE SENZA TESTA DIN 913 M 10X50 CE	IX2913010050
258	GAMBO GLL 350 OSSIDATO	19510664
259	BUSSOLA INOX GAMBO 350-385 LNR	19534023
260	VITE BLOCC.VELA TQ 8 X 38 AF 350	19335007
261	BUSS.FRES FERMA MAN.300-370 CE	19534016
262	RONDELLA F.LARGA DIN 9021 D 8X24	IX29021008024
263	DADO ES. DIN 934 M 8	IX2934008
264	PIATTO GLL NETTUNO 350-385 OSSIDATO	19510420
270	MANOPOLA TIR.PAR.M6 5L MRR NERO	19562502
272	BLOCCH.SCORRIM.SPOND.NETTUNO GLL	19526065
274	GOMMINO PARAC.D.12 SG300 DAL 2001	19560103
276	ASTINA.SCORR.SPOND.NETT.GLL 350-385	19530421
278	BOCCOLE AUTOLUBR.12.14.12 DAL 01	19324102
279	PRIGIONIERO 6 X 25 OTTONE	19337002
280A	POMELLO BLOC.CAPPO. M6 5 LOBI	19562601
281A	FUNGHETTO MOVIMENTO D8,5XHT2	19563201
281B	PRIGIONIERO PLASTICA M6X30 GLL	19566864
282	SUPPORTO ASTE NETTUNO GLL OSS.	19510521
283	DADO ES. DIN 934 M 6	IX2934006
284	BOCCOLE AUTOLUBR.14.16.12	19324104
287	VITE TSPEI DIN 7991 M 8X25	IX27991008025
288	VITE SVASATA PARAMANO GLL	19335064
290	DADO FISSAGG. PARAMANO GLL	19533764
292	CUPOLA COPRI DADO GLL	19533765
294	P.MANO POLIC. PIATTO GLL 350-385	19562344
296	ASTA BLOCCA PRODOT.NETT.GLL 350-385	19530422
298	DISTANZ.IMPUGNATURA SPOND. GLL	19533964
300	BLOCCH.IMPUGN.SPONDINA NETTUNO GLL	19526064
308	ELSA PRESSAMERCE LNR OSSIDATO	19522640
310	MAN. PRESSAMERCE LNR OSSIDATO	19522645
312	ASTINA STAFFA PIAT.NETT.GLL 350-385	19530420
314	MOLLA ASTINA 12 NETTUNO GLL L=403	19390408
315	BLOCCH.DRITTO ASTINA NETT.GLL 350	19525067

316	BLOCCH.MAGG.PIATTO NETT.GLL 350 OSS	19525068
317	VITE TSP- DIN 963 M 6X16	IX2963006016
320	BLOCCH.IMPUG.LNR+VAS DAL 04	19525052
322	VITE SENZA TESTA DIN 913 M 10X50 CE	IX2913010050
324	VITE TSP- DIN 963 M 6X14	IX2963006014
325	VITE TSPEI DIN 7991 M 8X18	IX27991008018
327	VITE TSPEI DIN 7991 M 8X18	IX27991008018
329	BUSSOLA BLOCC.STAFFETTA NETTUNO GLL	19530865
330	BLOCCH.INCLI.ASTINA NETTUNO GLL 350	19525065
331	STAFFETTA BLOCC.STAFFA NETT.GLL PAL	19530864P
332B	MANIGLIA STAFFA NETTUNO GLL 350-385	19538864
332A	MANOPOLA PRESSA MERCE GRANDE	19562903
335	PARACOLPO DISTACCO STAFFA NETT. GLL	19563220
336	BOCCOLE AUTOLUBR.12.14.12 DAL 01	19324102
337	RONDELLA POLIC. ANT. STAFFA NETTUNO	19563271
338	RONDELLA POLIC. POST.STAFFA NETTUNO	19563270
340	STAFFA 350-385 GLL NETTUN OSS	19511720
341	VITE TSP- DIN 963 M 5X60	IX2963005060
342A	PARACOLPO SCOR.MRR SV300 D8,5XHT3,2	19563232
342B	PARACOLPO STAFFA NETTUNO GLL	19563221
350B	TUBET.PORTA BRONZ.STAF.NETT.Y08 GLL	19534051.08
-	AFFILAT.INC. LNR 300-385	19800020
400	VITE RISCONT.CONICA ANELLO DAL 09	19336055.09
402	CAPPOTT. 300-385 LNR CE OSSIDATA	19511252C
404	MAN.CAPP.AFF.LNR OSSIDATO	19522652
406	VITE BLOC.PULSANTE AFF.250-370	19335025
409	PULSANTE AFFILATOIO 330:370	19550208
410	MOLLA PERNO AFF.+SBAV. 300:385	19390309
412	PERNO SBAVATURA 330:370	19540709
414	BICCHIERINO AFF. LNR	19540718
416	MOLA SB.350 D.50 H.8 F.8	19300209
418	RONDELLA PIANA DIN 125 D 8	IX2125008
420	DADO ES. DIN 439 M 8 BASSO	IX2439008
424	PERNO AFFILATURA 330:370	19540708
430	GOMMINO ANTIVIBRANTE CAPP. LNR	19560152
432	MANOP.IX.VASCHETTA AFF. Y11 LNR	19335023.11
436	VASC.AFF.300-385 LNR OSSIDATA	19511253C
438	DADO ES. DIN 934 M 6	IX2934006
440	VITE SENZA TESTA DIN 914 M 6X30CE	IX2914006030
444	CAPPUCCIO RISCONT.AFFIL. DAL 09	19336056.09
470	MOLA AF.330-385 D.48 H.15 F.8 Y10	19300108C.10
471	CORPO AF.LNR PRESSOF. LAV	19021352.11
472	VITE TC- DIN 84 M 6X25	IX284006025
473	PERNO COL.AFFIL. LNR BZ + USA Y13	19540452.13
474	VITE SENZA TESTA DIN 916 M 6X8 NE	NE0916006008
612	VITE TCEI DIN 912 M 6X12	IX2912006012
614	DISTAN.CENTRAGGIO PETTINE SGANCIO	19538066
618	PETTINE TRASCIN.CARRELLO GLL 5M15	19500474
619	RONDELLA PIANA DIN 125 D 6	IX2125006
620	SUPPORTO ELETTROM. SGANCIO GLL AUT.	19532564
621	VITE TCEI DIN 912 M 5X12	IX2912005012

622	PIAST.+ANGOL.ATT.CATENA P.C.GLL 350	19532572
626	CONDENSATORE SG300 10UF CODOLO M8	19410307
628	CATENA PORTAC.SERIE 06 R.18 GLL 350	19565505
629	CAVETTO ALIM. ELETTROMAGN.GLL AUT.	19410727
630	ELETTROMAGNETE SGANCIO GLL AUT.LAV.	19415064L
631	VITE TSPEI DIN 7991 M 6X10	IX27991006010
632A	SCHEDA + SCATOLA AZIONAM.AUTOM.GLL	19413964
640	CINGH.DENT.RINV. GLL HTD1175-5M 15	19310365
642	ANELLI ARRESTO DIN 471 D 08E	IX2471008
647	BLOCCHETTO SUPP. CUSC. AUT GLL 350	19521464
648/2	MOT.350-370 MN C.PIATTA 220-60	194001096
648	MOT.350-370 MN C.PIATTA 230-50	19400109
650	PUL.DENT.RINV. 350 GLL HTD 36D LAV.	19500466L
660	PERNO PULEGGIA CONDOTTA GLL AUT	19538064
664	MICRO INTERRUTT.MN X AFFETTATR	19410201
668	PERNO MOTORE GLL 350-385	19540564
670	VITE SENZA TESTA DIN 913 M 8X45 CE	IX2913008045
674	PIASTRINA SUPP.CONDENSATORI GLL AUT	19532568
676	STAFFA TIR. MOTORE GLL 350-385	19540364
678	VITE TE DIN 933 M 6X10 T.F.	IX2933006010
679	DADO ES. DIN 934 M 8	IX2934008
684	PROTEZIONE INF. GLL 350 AUT + INGR.	19531664
690	PERNO ESAG.SUP. COPER. LNR DAL 07	19540752.07
692	PERNO ESAG.MOT. COPER. LNR	19540754
696	CUSCINETTO AUTOMAT.GLL 608 2RS	19320262
701	VITE SENZA TESTA DIN 916 M 5X16 NE	NE0916005016
710	PERNO PULEGG.MOTRICE GLL AUT	19538065
714A	PUL.DENT.CONDOTTA PLD HTD 60-3M 09	19500465
716A	CINGH.DENT.MOTRIC.GLL HTD285-3M 09	19310364
718	*PONTE A DIODI KBPC2506	19416065
720	TRASFORM. TOROIDALE 30VA GLL AUT.	19416064
721	CAVETTO ALIM. TRASFORM. GLL AUT.	19410728
722	SCATOLA PORTA TRASF.ELETTR.GLL.AUT.	195631311
728	VITE TBEI ISO 7380 M 6X10	IX27380006010
730A	PIASTRA SUPP.MOT GLL AUT 350-385	19532565
731	RONDELLA GROWER UNI 1751 D 6	IX21751006
732	VITE TCEI DIN 912 M 6X12	IX2912006012
736	VITE TSP- DIN 963 M 5X14	IX2963005014
738	PUL.DENT.MOTRICE PL-GL HTD 28D LAV.	19500464L
750	PIASTRA SUPP.RINVIO GLL AUT 350-385	19532566
752	PIASTRINA SUPPORTO SENSORE GLL AUT	19532570
754	MICRO MAGNETICO TM	IV5820000
756	VITE TBEI ISO 7380 M 6X10	IX27380006010
757	VITE TBEI ISO 7380 M 6X12	IX27380006012
759	VITE AUTOF.TCB+ DIN 7981 D 3,9X9,5	IX279813,9009,5
800	CAVO ALIM.COMP. MN SUKO UNIFI	19410502
801	PRESSACAVO PG 11 FIL.LUNGO	19410806
802	RONDELLA DENTEL. DIN 6798-A D 5E	IX26798A005
803	TARGHETTA MASSA TERRA	19420177
804	VITE SENZA TESTA DIN 913 M 5X30 CE	IX2913005030
805	CAVETTO MASSA TERRA 300-385 UL	19410739

806	CAVET.PROLUNGA MICRO MAGN.GLL AUT	19410726
807	CAVO MICRO 300-370 AFF.PULSANTIERA	19410703
612	VITE TCEI DIN 912 M 6X12	IX2912006012
614	DISTAN.CENTRAGGIO PETTINE SGANCIO	19538066
618	PETTINE TRASCIN.CARRELLO GLL 5M15	19500474
619	RONDELLA PIANA DIN 125 D 6	IX2125006
620	SUPPORTO ELETTROM. SGANCIO GLL AUT.	19532564
621	VITE TCEI DIN 912 M 5X12	IX2912005012
622	PIAST.+ANGOL.ATT.CATENA P.C.GLL 350	19532572
626	CONDENSATORE SG300 10UF CODOLO M8	19410307
628	CATENA PORTAC.SERIE 06 R.18 GLL 350	19565505
629	CAVETTO ALIM. ELETTROMAGN.GLL AUT.	19410727
630	ELETTROMAGNETE SGANCIO GLL AUT.LAV.	19415064L
631	VITE TSPEI DIN 7991 M 6X10	IX27991006010
632B	SCHEDA + SCATOLA AZIONAM.AUT.07 GLL	19413964.07
640	CINGH.DENT.RINV. GLL HTD1175-5M 15	19310365
642	ANELLI ARRESTO DIN 471 D 08E	IX2471008
646	CUSCINETTO AUTOMAT.GLL 608 2RS	19320262
647	BLOCCHETTO SUPP. CUSC. AUT GLL 350	19521464
648/2	MOT.350-370 MN C.PIATTA 220-60	194001096
648	MOT.350-370 MN C.PIATTA 230-50	19400109
650	PUL.DENT.RINV. 350 GLL HTD 36D LAV.	19500466L
660	PERNO PULEGGIA CONDOTTA GLL AUT	19538064
664	MICRO INTERRUTT.MN X AFFETTATR	19410201
668	PERNO MOTORE GLL 350-385	19540564
670	VITE SENZA TESTA DIN 913 M 8X45 CE	IX2913008045
674	PIASTRINA SUPP.CONDENSATORI GLL AUT	19532568
676	STAFFA TIR. MOTORE GLL 350-385	19540364
678	VITE TE DIN 933 M 6X10 T.F.	IX2933006010
679	DADO ES. DIN 934 M 8	IX2934008
684	PROTEZIONE INF. GLL 350 AUT + INGR.	19531664
690	PERNO ESAG.SUP. COPER. LNR DAL 07	19540752.07
692	PERNO ESAG.MOT. COPER. LNR	19540754
701	VITE SENZA TESTA DIN 916 M 5X16 NE	NE0916005016
710	PERNO PULEGG.MOTRICE GLL AUT	19538065
714B	PUL.DENT.COND. 07 GLL HTD 72D LAV.	19500465L.07
716B	CINGH.DENT.MOTR.07 GLL HTD300-3M-09	19310364.07
720	TRASFORM. TOROIDALE 30VA GLL AUT.	19416064
721	CAVETTO ALIM. TRASFORM. GLL AUT.	19410728
722	SCATOLA PORTA TRASF.ELETTR.GLL.AUT.	195631311
728	VITE TBEI ISO 7380 M 6X10	IX27380006010
730B	PIASTR.SUPP.MOT GLL AUT 350-385 07	19532565.07
731	RONDELLA GROWER UNI 1751 D 6	IX21751006
732	VITE TCEI DIN 912 M 6X12	IX2912006012
736	VITE TSP- DIN 963 M 5X14	IX2963005014
738	PUL.DENT.MOTRICE PL-GL HTD 28D LAV.	19500464L
750	PIASTRA SUPP.RINVIO GLL AUT 350-385	19532566
752	PIASTRINA SUPPORTO SENSORE GLL AUT	19532570
754	MICRO MAGNETICO TM	IV5820000
756	VITE TBEI ISO 7380 M 6X10	IX27380006010
757	VITE TBEI ISO 7380 M 6X12	IX27380006012

759	VITE AUTOF.TCB+ DIN 7981 D 3,9X9,5	IX279813,9009,5
800	CAVO ALIM.COMP. MN SUKO UNIFI	19410502
801	PRESSACAVO PG 11 FIL.LUNGO	19410806
802	RONDELLA DENTEL. DIN 6798-A D 5E	IX26798A005
803	TARGHETTA MASSA TERRA	19420177
804	VITE SENZA TESTA DIN 913 M 5X30 CE	IX2913005030
805	CAVETTO MASSA TERRA 300-385 UL	19410739
806	CAVET.PROLUNGA MICRO MAGN.GLL AUT	19410726
807	CAVO MICRO 300-370 AFF.PULSANTIERA	19410703
612	VITE TCEI DIN 912 M 6X12	IX2912006012
618	PETTINE TRASCIN.CARRELLO GLL 5M15	19500474
619	RONDELLA PIANA DIN 125 D 6	IX2125006
620	PIASTRINA PETTINE BLOCCATO GLL AUT.	19532584
621	VITE TCEI DIN 912 M 5X12	IX2912005012
626	CONDENSATORE SG300 10UF CODOLO M8	19410307
631	VITE TSPEI DIN 7991 M 6X10	IX27991006010
632C	SCHEDA + SCATOLA AZIONAM.AUT.11 GLL	19413964.11
640	CINGH.DENT.RINV. GLL HTD1175-5M 15	19310365
642	ANELLI ARRESTO DIN 471 D 08E	IX2471008
646	CUSCINETTO AUTOMAT.GLL 608 2RS	19320262
647	BLOCCHETTO SUPP. CUSC. AUT GLL 350	19521464
648/2	MOT.350-370 MN C.PIATTA 220-60	194001096
648	MOT.350-370 MN C.PIATTA 230-50	19400109
650	PUL.DENT.RINV. 350 GLL HTD 36D LAV.	19500466L
660	PERNO PULEGGIA CONDOTTA GLL AUT	19538064
664	MICRO INTERRUTT.MN X AFFETTATR	19410201
668	PERNO MOTORE GLL 350-385	19540564
670	VITE SENZA TESTA DIN 913 M 8X45 CE	IX2913008045
674	PIASTRINA SUPP.CONDENSATORI GLL AUT	19532568
676	STAFFA TIR. MOTORE GLL 350-385	19540364
678	VITE TE DIN 933 M 6X10 T.F.	IX2933006010
679	DADO ES. DIN 934 M 8	IX2934008
684	PROTEZIONE INF. GLL 350 AUT + INGR.	19531664
690A	PERNO ESAG.SUP. COPER. LNR	19540752
690B	PERNO ESAG.SUP. COPER. LNR DAL 07	19540752.07
692	PERNO ESAG.MOT. COPER. LNR	19540754
701	VITE SENZA TESTA DIN 916 M 5X16 NE	NE0916005016
710	PERNO PULEGG.MOTRICE GLL AUT	19538065
714B	PUL.DENT.COND. 07 GLL HTD 72D LAV.	19500465L.07
716B	CINGH.DENT.MOTR.07 GLL HTD300-3M-09	19310364.07
728	VITE TBEI ISO 7380 M 6X10	IX27380006010
730B	PIASTR.SUPP.MOT GLL AUT 350-385 07	19532565.07
731	RONDELLA GROWER UNI 1751 D 6	IX21751006
732	VITE TCEI DIN 912 M 6X12	IX2912006012
736	VITE TSP- DIN 963 M 5X14	IX2963005014
738	PUL.DENT.MOTRICE PL-GL HTD 28D LAV.	19500464L
740C	MOTORE AUTOMAT.PLD-GLL R7M-A200W	19401960
750	PIASTRA SUPP.RINVIO GLL AUT 350-385	19532566
752	PIASTRINA SUPPORTO SENSORE GLL AUT	19532570
754	MICRO MAGNETICO TM	IV5820000
756	VITE TBEI ISO 7380 M 6X10	IX27380006010

757	VITE TBEI ISO 7380 M 6X12	IX27380006012
759	VITE AUTOF.TCB+ DIN 7981 D 3,9X9,5	IX279813,9009,5
800	CAVO ALIM.COMP. MN SUKO UNIFI	19410502
801	PRESSACAVO PG 11 FIL.LUNGO	19410806
802	RONDELLA DENTEL. DIN 6798-A D 5E	IX26798A005
803	TARGHETTA MASSA TERRA	19420177
804	VITE SENZA TESTA DIN 913 M 5X30 CE	IX2913005030
805	CAVETTO MASSA TERRA 300-385 UL	19410739
806	CAVET.PROLUNGA MICRO MAGN.GLL AUT	19410726
807	CAVO MICRO 300-370 AFF.PULSANTIERA	19410703