lamber

Lavaoggetti
Lave-ustensiles
Ware-washing machine
Zübehöre-Spüler
Lavaperolas

Ed. 07/2006

Rev. D

PT1500-M

PARTI DI RICAMBIO
PIECES DETACHEES
SPARE PARTS
ERSATZTEILE
REPUESTOS

CE

lamber	LAVAGGIO INFERIORE - LAVAGE INFERIEUR LOWER WASHING - UNTERER WASCHROHR LAVADO INFERIOR	MOD. **PT1500-M**	TAV. **1 D** ED. 07/2006

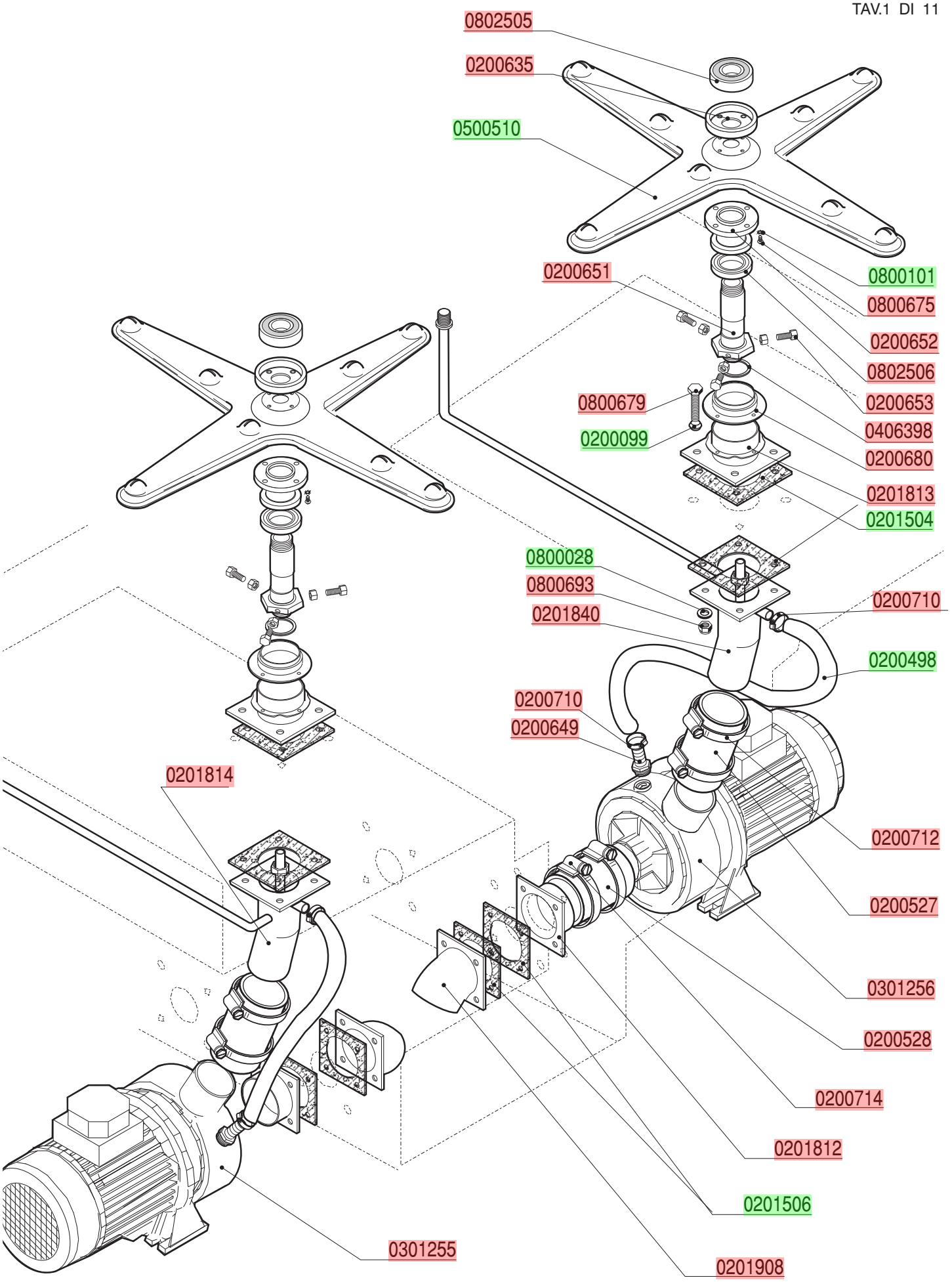

lamber	LAVAGGIO SUPERIORE - LAVAGE SUPERIEUR UPPER WASHING - OBERER WASCHROHR LAVADO SUPERIOR	MOD. **PT1500-M**	TAV. **2 D** ED. 07/2006

TAV. 2 DI 11

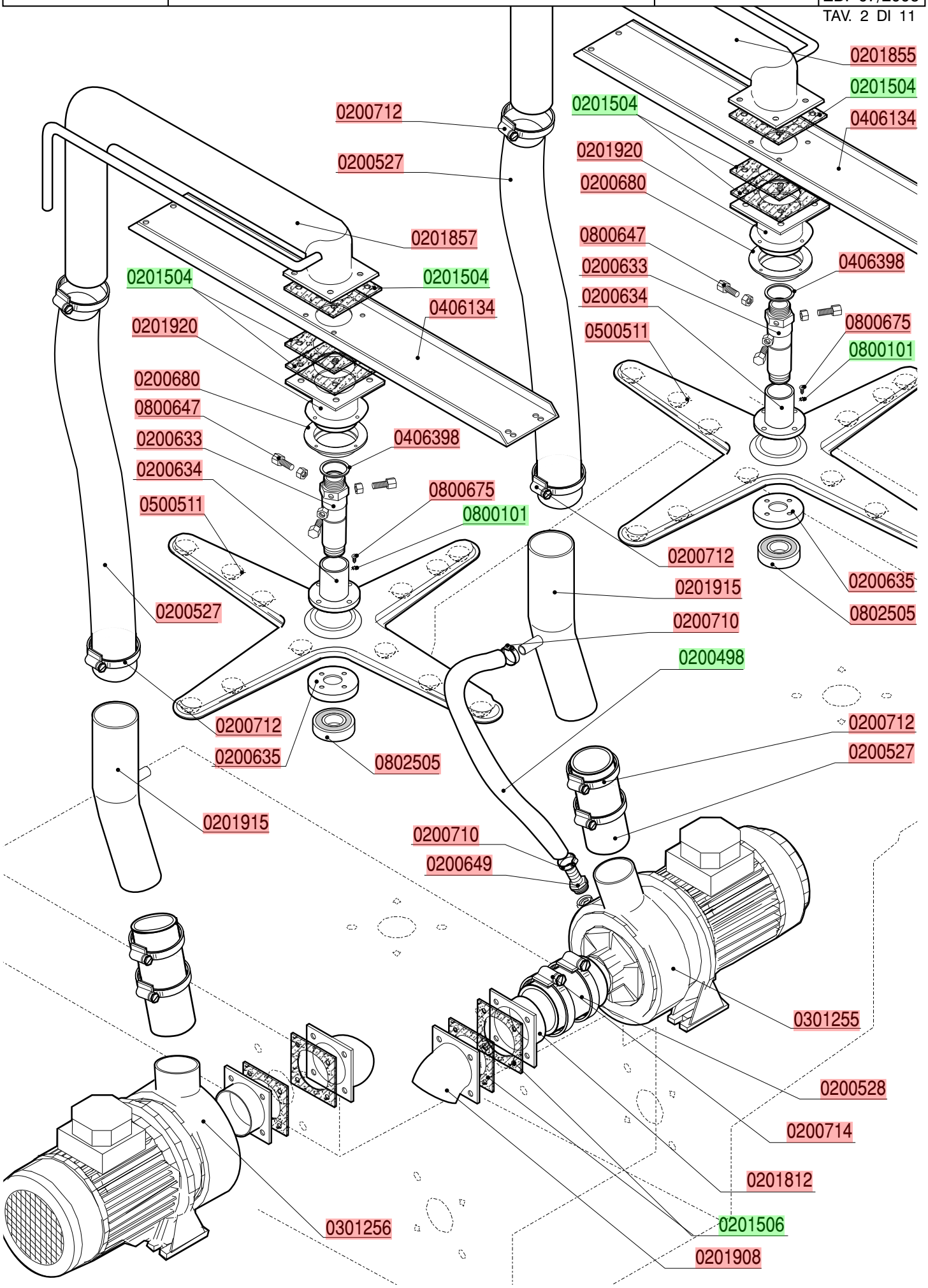

lamber	VASCA LAVAGGIO - CUVE LAVAGE WASH TANK - WASCHTANKROHR - GRUPO CUBA	MOD. **PT1500-M**	TAV. **3 D** ED. 07/2006

TAV. 3 DI 11

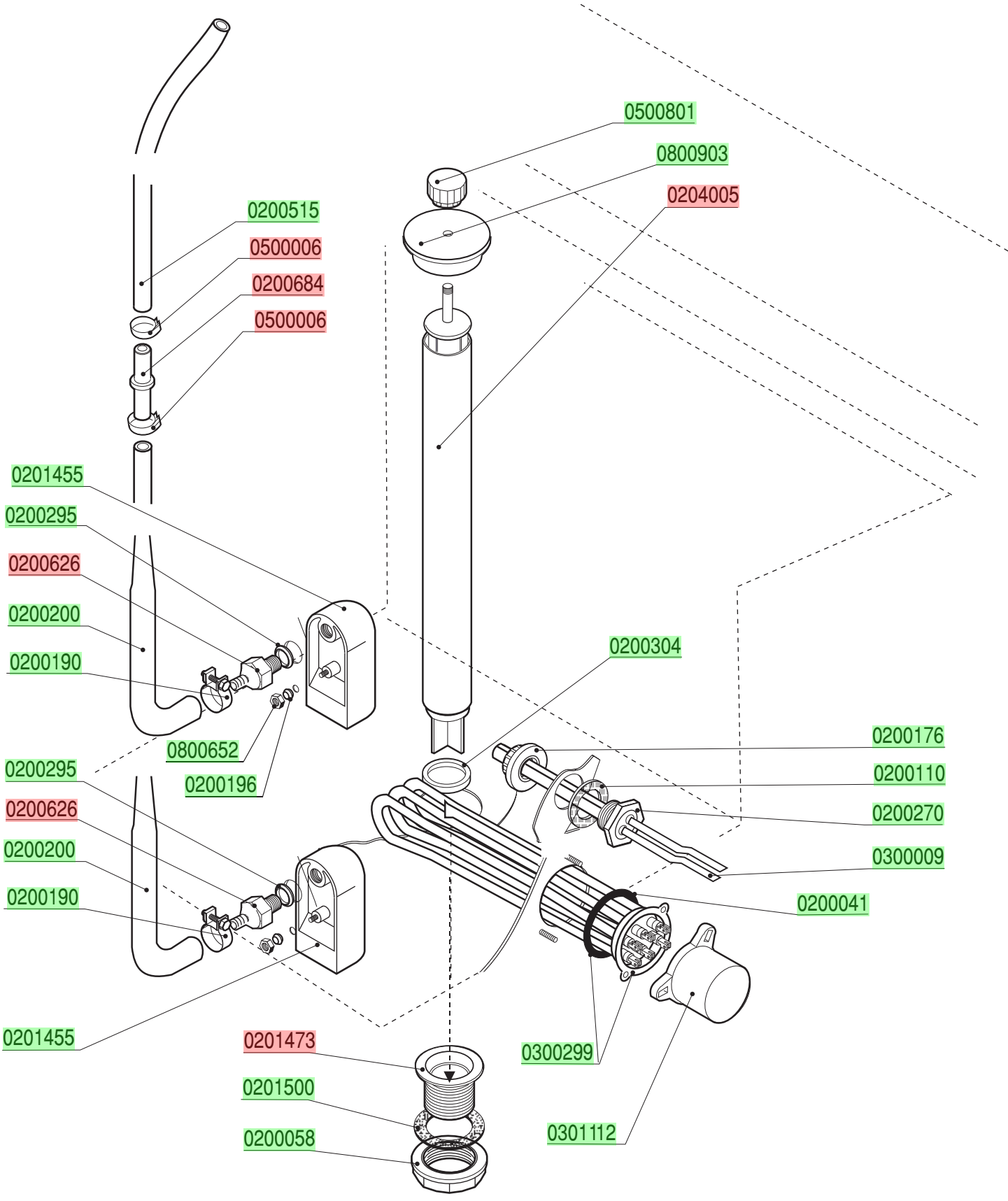

lamber	GRUPPO RISCIACQUO - COMPOSANTS RINCAGE RINSE COMPONENTS - NACHSPÜLROHR ACLARADO	MOD. **PT1500-M**	TAV. **4 D** ED.07/2006

TAV.4 DI 11

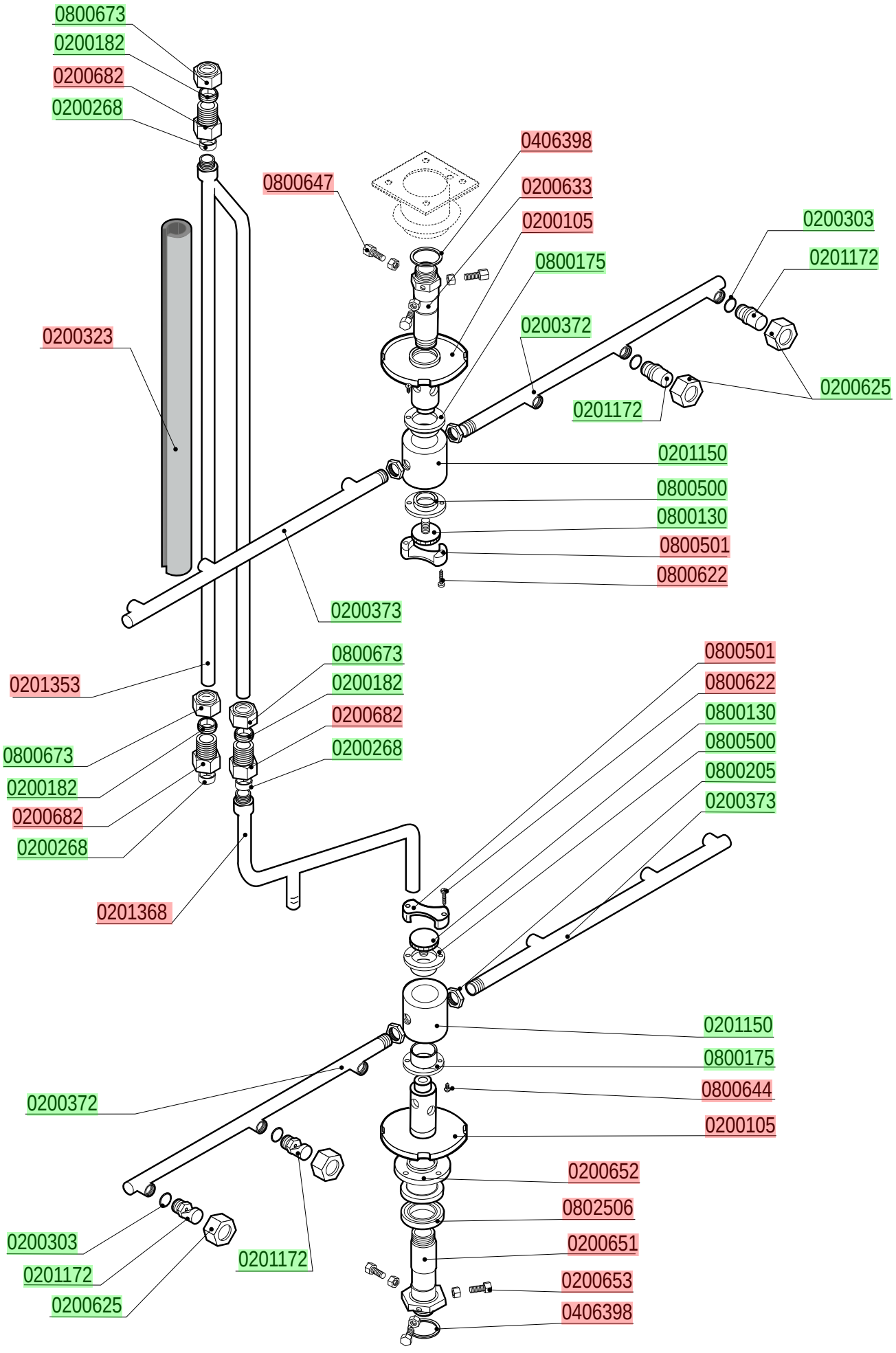

lamber	GRUPPO BOILER DISTRIBUZIONE ACQUA SURCHAUFFEUR - BOILER - BOILER ACLARADO	MOD. **PT1500-M**	TAV. **5 D** ED. 07/2006

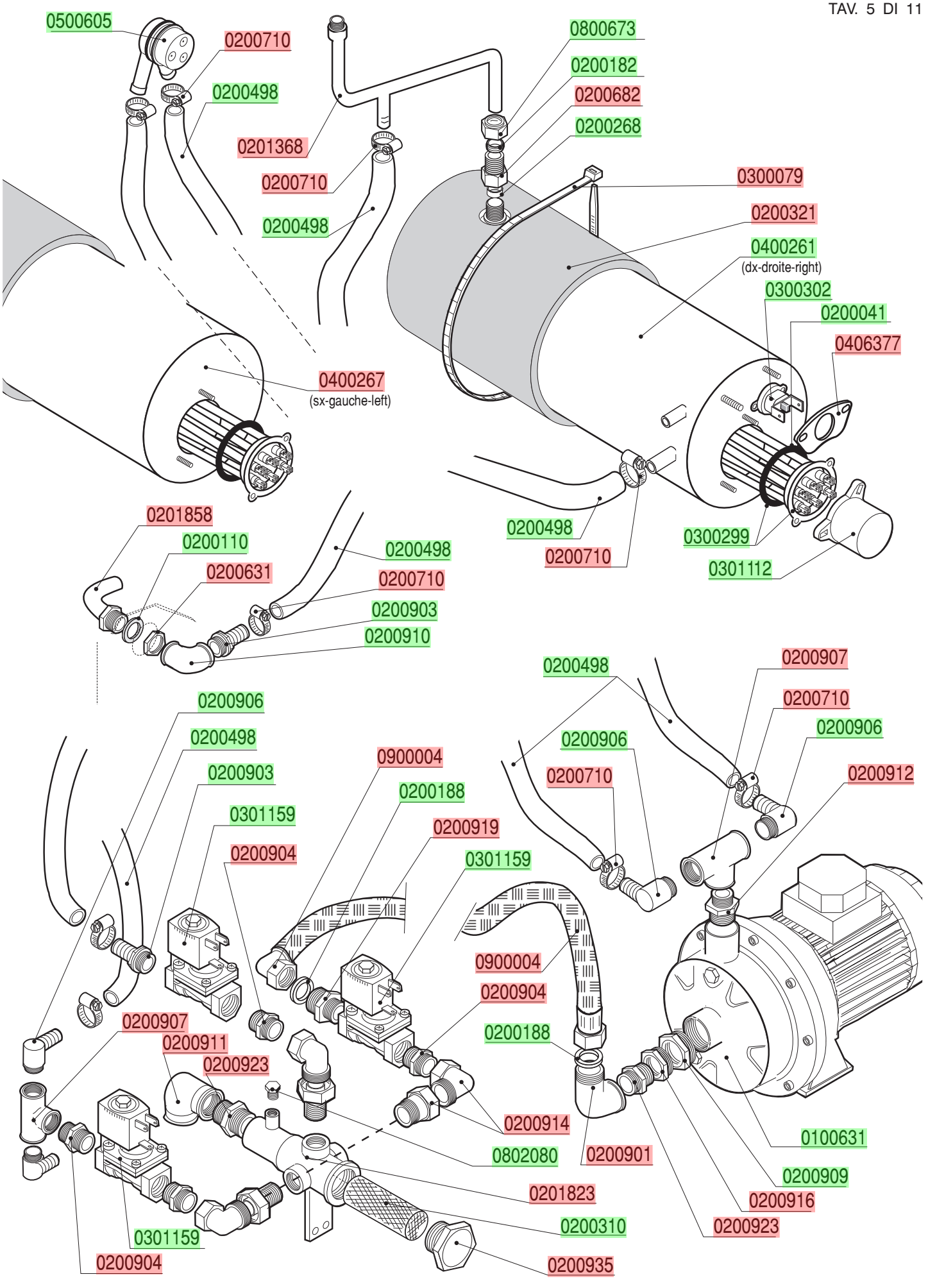

lamber	QUADRO ELETTRICO - TABLEAU ELECTRIQUE CONTROL BOX - SCHALT-TAFEL - CAJA ELÉCTRICA	MOD. **PT1500-M**	TAV. **6 D** ED. 07/2006

TAV. 6 DI 11

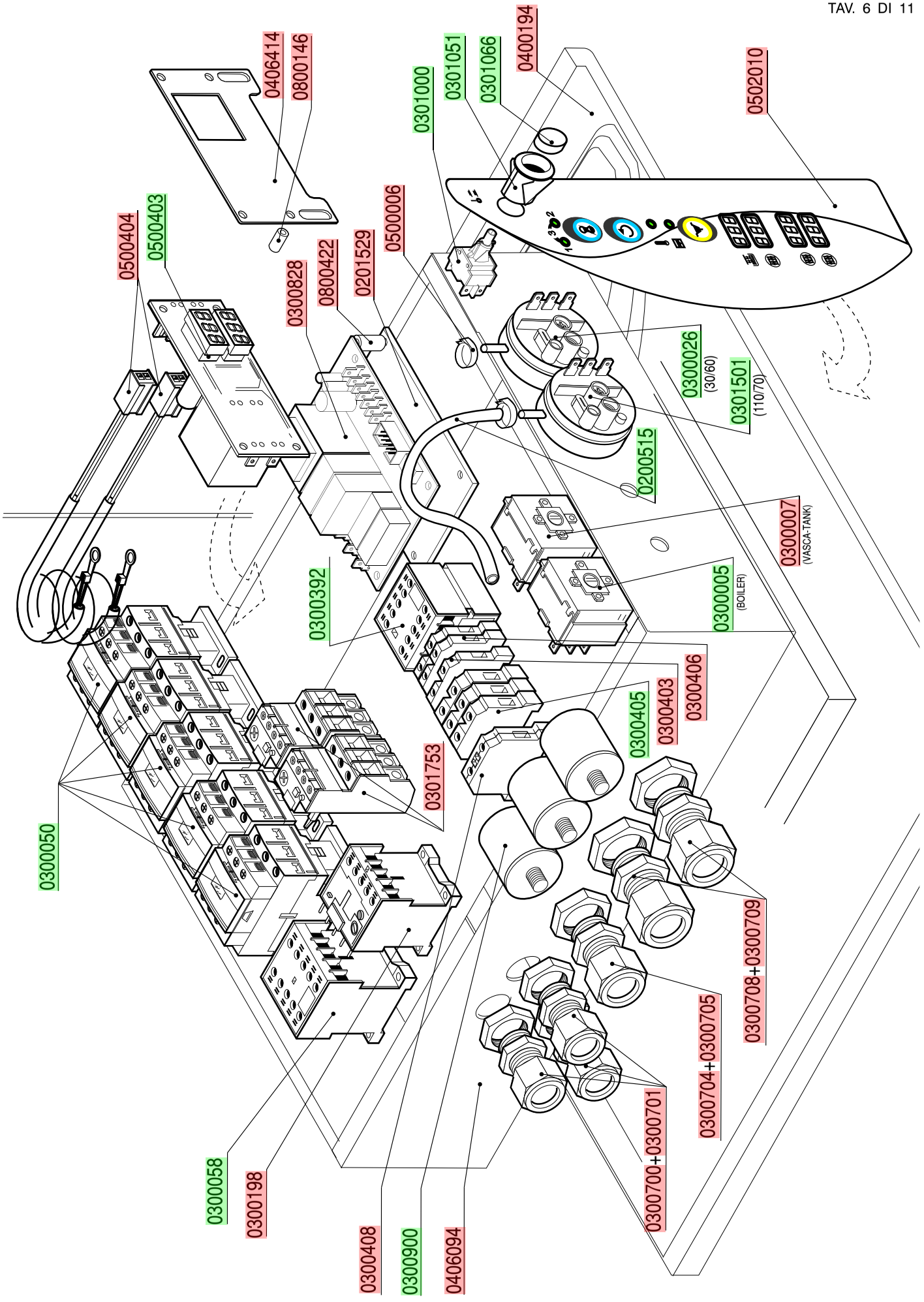

lamber	CASS. ELETTR. AUSILIARIA-BOÎTE ELECTRIQUE AUXILIAIRE AUXILIARY CONTROL BOX - ELEKTRO SCHALTTAFEL CAJA ELÉCTRICA	MOD. **PT1500-M**	TAV. **7 D** ED. 07/2006

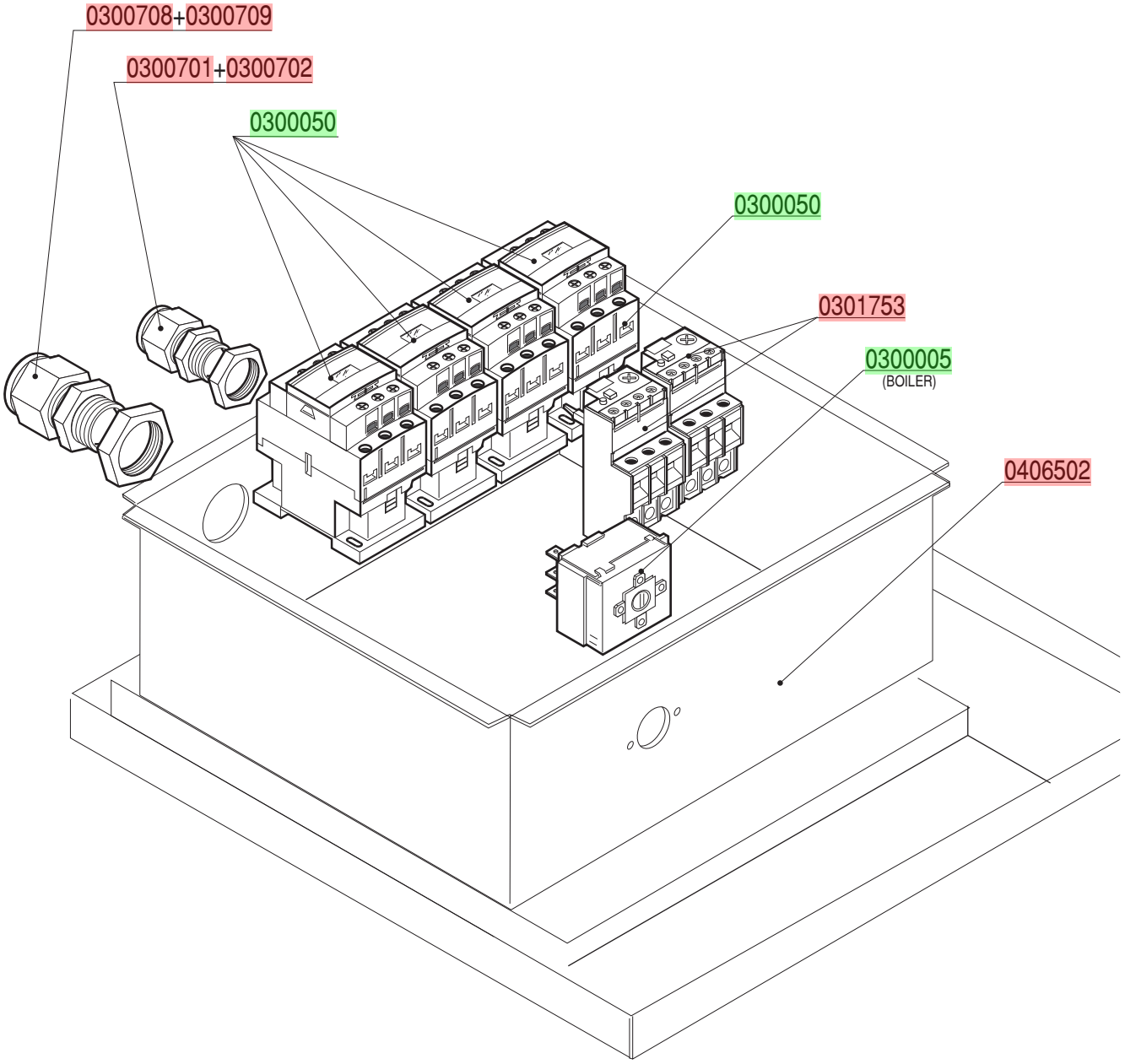

lamber	GUIDE E FILTRI - GLISSIERE ET FILTRES SLIDE AND FILTERS - KORBFÜHRUNG UND FILTER GUÍA CESTO Y FILTRO	MOD. **PT1500-M**	TAV. **8 D** ED. 07/2006

TAV. 8 DI 11

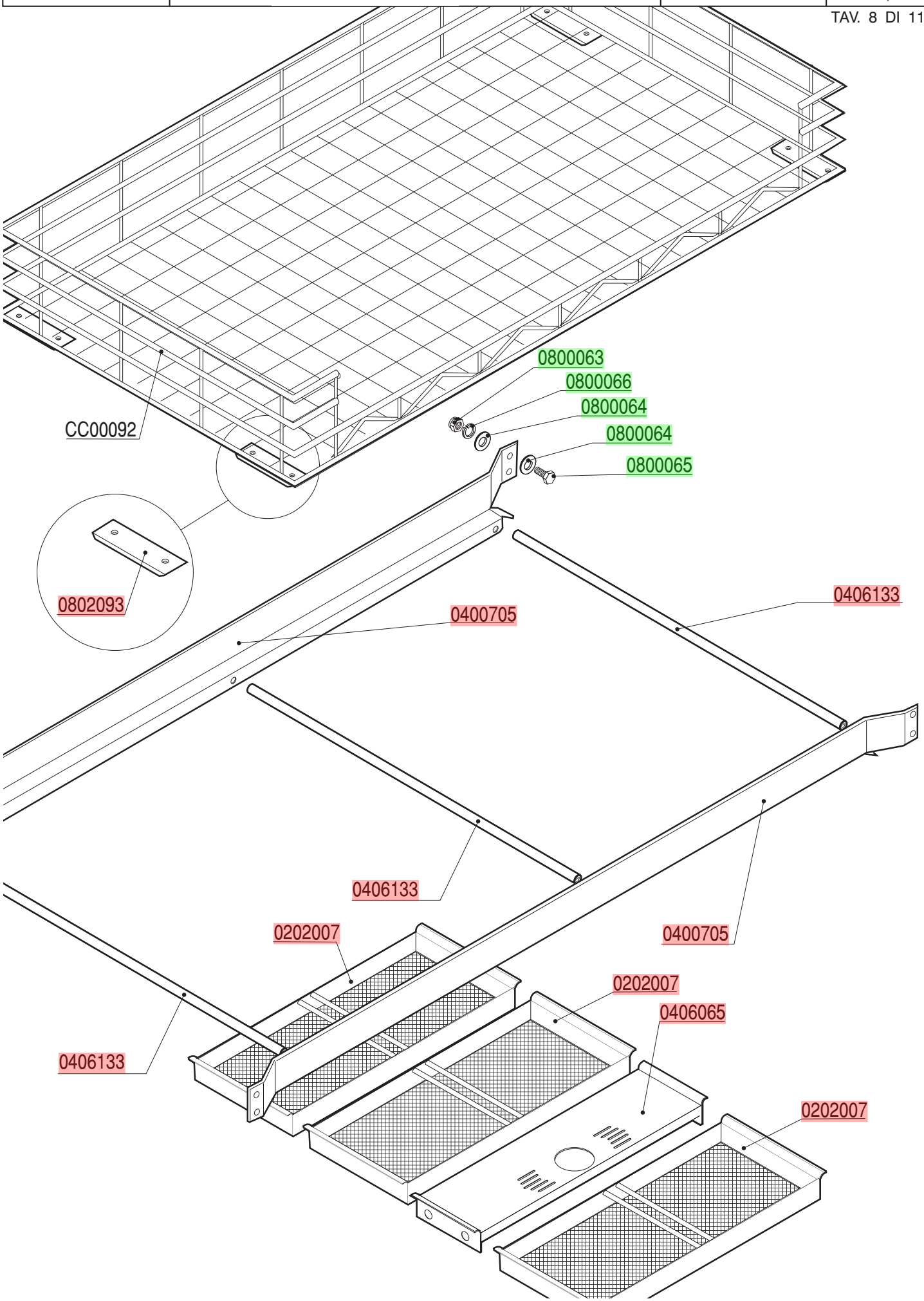

lamber	BASAMENTO - SOCLE BASE - SOCKEL - BASAMENTO	MOD. **PT1500-M**	TAV. **9 D** ED. 07/2006

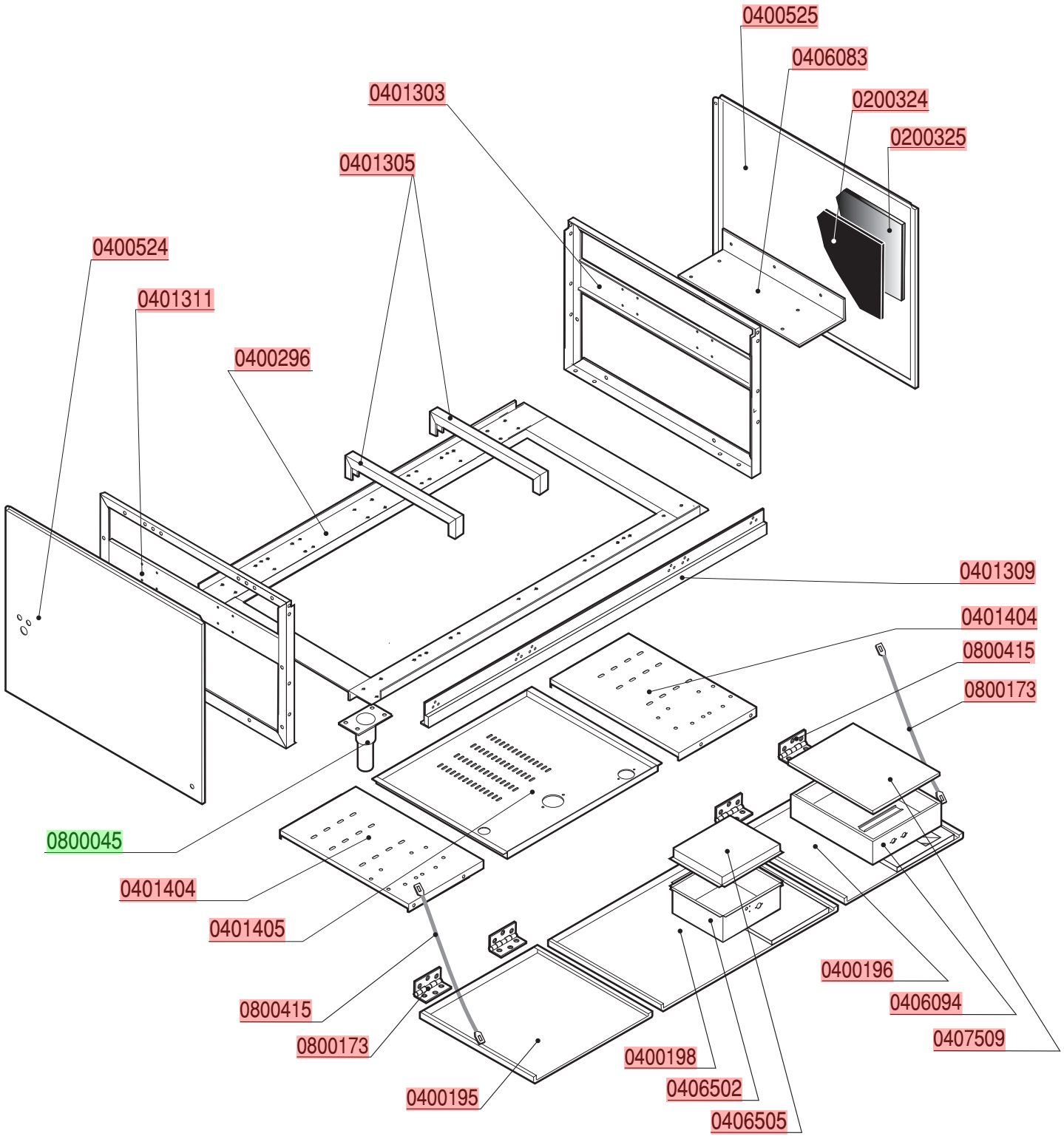

lamber	CARROZZERIA CAPOTTA - CARROSSERIE CAPOTE HOOD - KARROSSERIE HAUBE - CARROCERÍA	MOD. **PT1500-M**	TAV. **10 D** ED. 07/2006

TAV. 10 DI 11

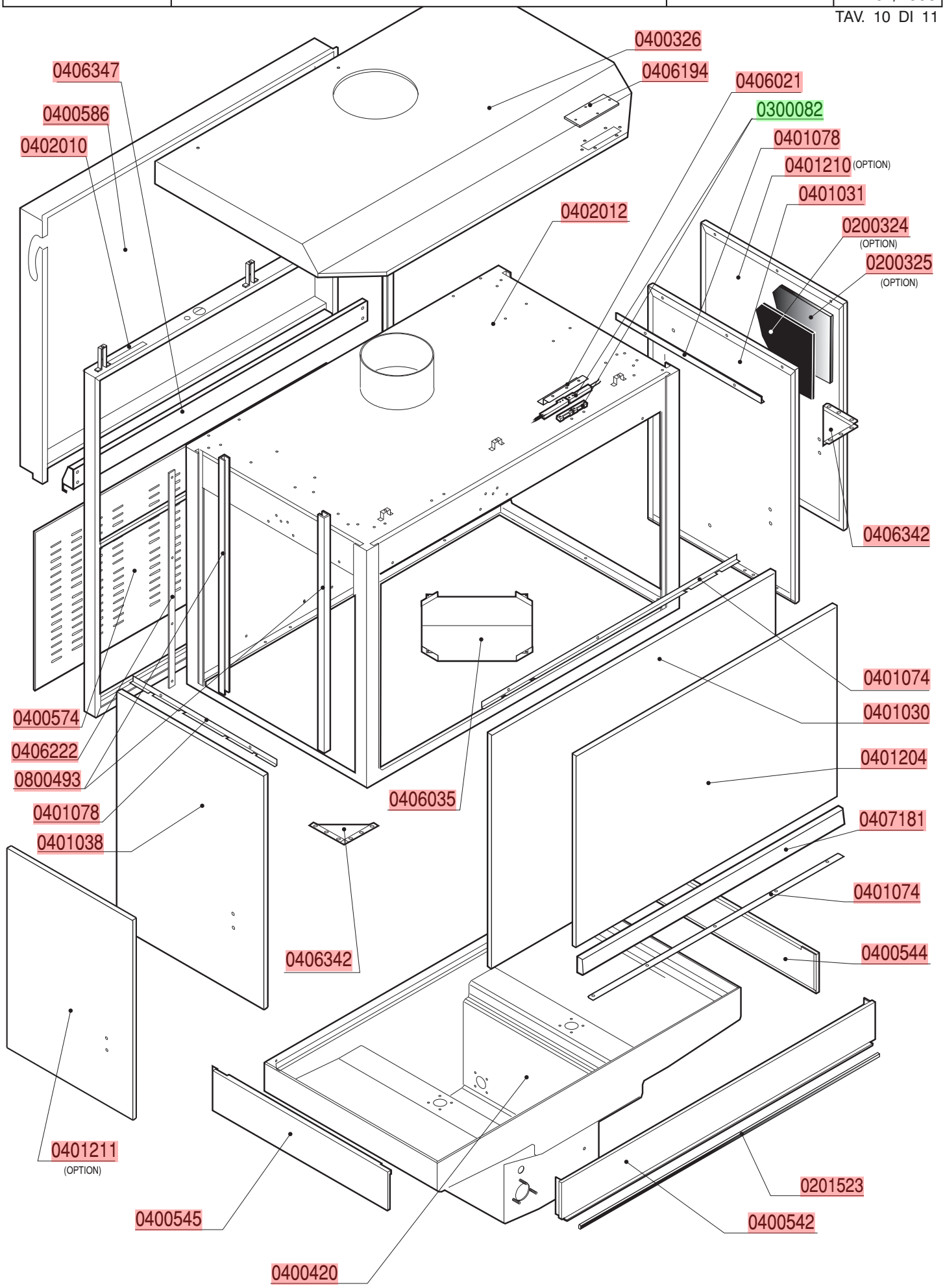

lamber	GRUPPO SOLLEVAMENTO - GROUPE SOULEVEMENT LIFTING COMPONENTS - HÖHENTRIEB GRUPO LEVANTAMIENTO	MOD. **PT1500-M**	TAV. **11 D** ED. 07/2006

