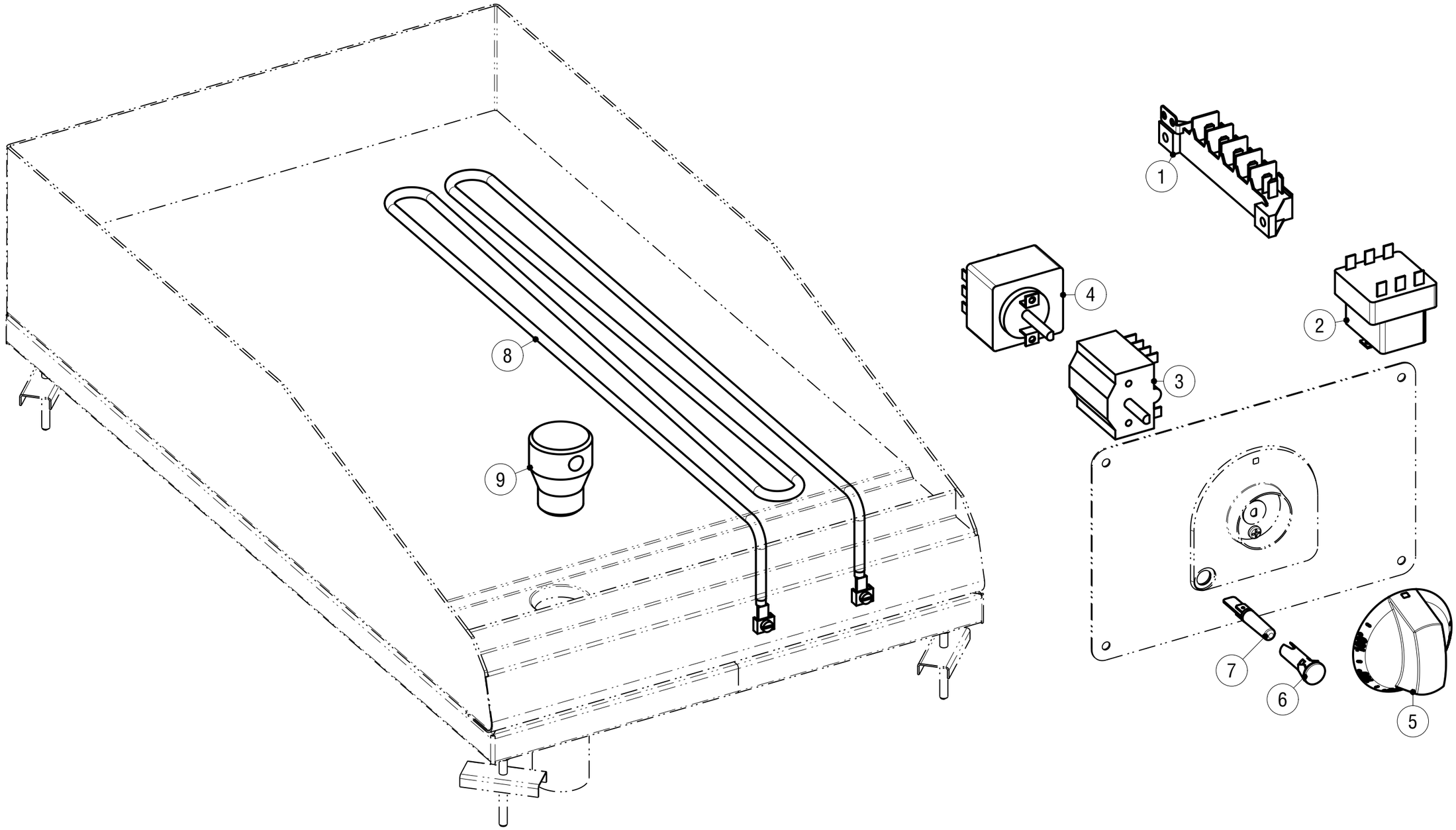

C

CAVETTERIA - WIRE HARNESS

Data stampa | Print date	Codice | Code	Foglio | Sheet	Modelli | Models
24.06.15	*5415.868.00*	*1*	*DFT_E*

CODICI RICAMBIO PER FINITO / SPARE PARTS FOR THE FINISHED PRODUCT

Aggiornato al/Updated to 27/11/17

Artic./Item	Descrizione/Description	Modello/Model
136018	**FRY TOP ELETTRICO PIASTRA LISCIA DROP-IN** **DROP-IN ELECTRIC FRY-TOP WITH SMOOTH PLA**	**DFTL70E0**

Cons./Recom.	Pos./Posit.	Ricambio/Replacement			Prezzo/Price List
	01	RC00194000	MORSETTIERA FV 122 B	CONNECTING BLOCK	9,16
	02	RC00305000	TERMOSTATO DI SICUREZZA	SAFETY THERMOSTAT	85,19
	03	RC00070000	COMMUTATORE TRIFASE	SWITCH	20,52
	04	RC00285000	TERMOSTATO DI LAVORO	WORKING THERMOSTAT FT	61,89
	05	RC02033000	MANOPOLA FRYTOP ELETTRICO NERA	BLACK KNOB	9,76
*	06	RC01783000	PORTALAMPADA TRASPARENTE D10	TRANSPARENT LAMP HOLDER D10	5,30
*	07	RC01782000	LAMPADA SEGN.NEON FASTON VERDE 230V	GREEN NEON LAMP 230V	6,09
	08	RC00286000	RESISTENZA	HEATING ELEMENT	35,97
	09	RC00573000	TAPPO PER FRYTOP	OIL DRAIN PLUG	16,21

L'azienda si riserva il diritto di apportare ulteriori aggiornamenti senza preavviso. / The data may be updated without prior warning