1 GRUPPO LAVAGGIO
2 GRUPPO RISCIACQUO
3 GRUPPO VASCA
4 QUADRO ELETTRICO
5 GRUPPO POMPA SCARICO
6 CARROZZERIA
7 DOSATORI
8 GRUPPO DEPURATORE

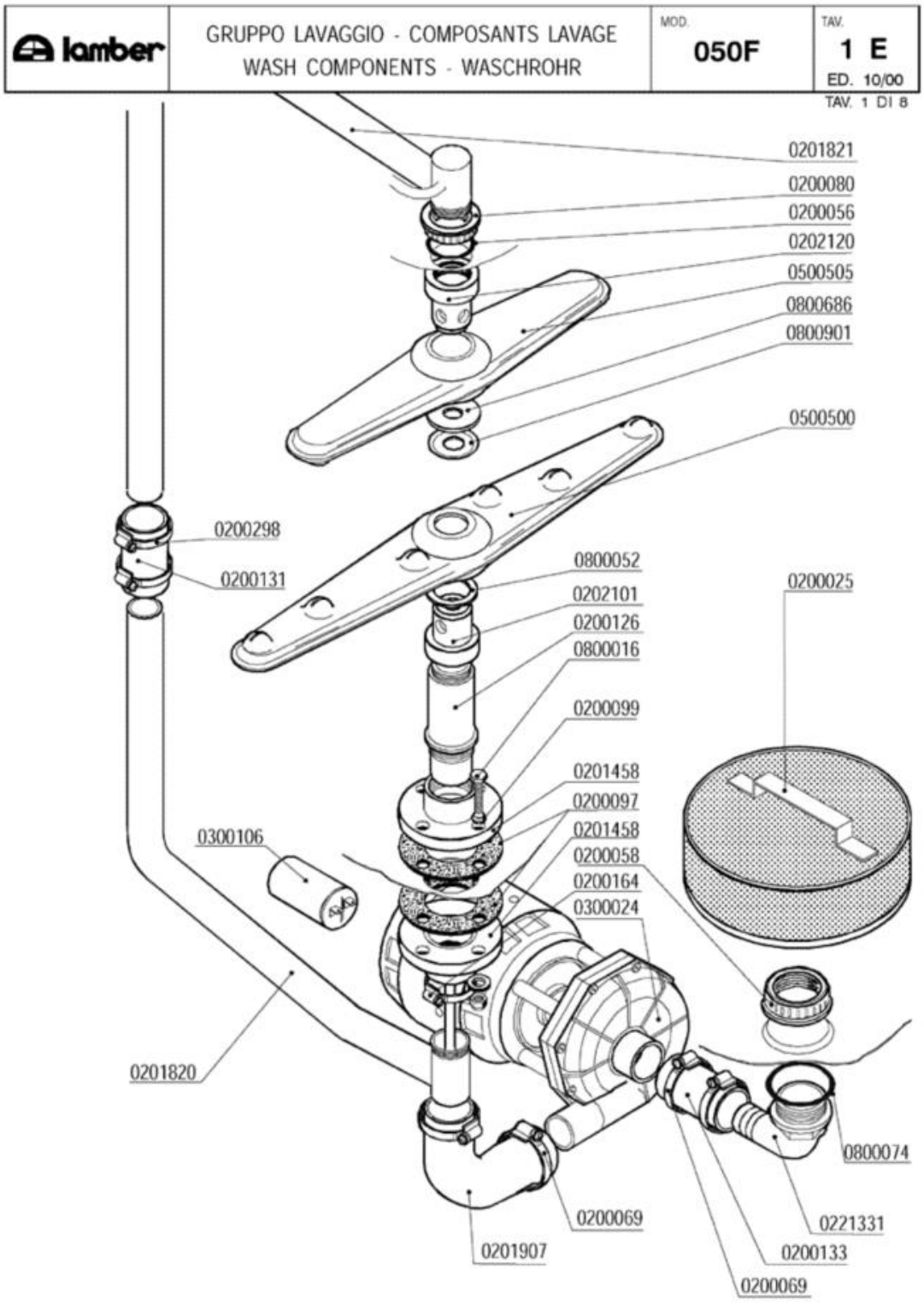
lamber
GRUPPO LAVAGGIO - COMPOSANTS LAVAGE
WASH COMPONENTS - WASCHROHR
MOD. 050F
TAV. 1 E
ED. 10/00
TAV. 1 DI 8
0201821
0200080
0200056
0202120
0500505
0800686
0800901
0500500
0200298
0200131
0800052
0202101
0200126
0800016
0200099
0201458
0200097
0201458
0200058
0200164
0300024
0300106
0200025
0201820
0800074
0221331
0200133
0200069
0200069
0201907

Codice	Descrizione	
0200025	Filtro d.215	
0200056	OR 144 pilette 1" 1/4	
0200058	Ghiera 1" 1/2	
0200069	Fascetta 40-60	
0200080	Ghiera 1"1/42190	
0200097	Guarnizione gomma 105x45x3 4F Rif.167	
0200099	Guarnizione Nyltite M8	
0200126	Colonnina 031 Rif.5	
0200131	Manicotto Radior 30x100 F 1854-94	
0200133	Manicotto Radior 40x60 01-075F 1855-94	
0200164	Fascetta 32-50	
0200298	Fascetta 25-40	
0201458	Flangia a manicotto 1"1/4 d.115 ribass.	
0201820	Collettore lav/risc inferiore F85VS 3201	
0201821	Collettore lav/risc superiore F85VS 3200	
0201907	Manicotto 38x105+38x60 prem.F85VS 2875	
0202101	Testina lavaggio d.18 2F NSF	
0202120	Testina lavaggio d.22 4F NSF	
0221331	Gomito 1"1/2x40 aspir.F92 sedia 2131	
0300024	Elettropompa ** SOSTITUITA DA 0301204 **	
0300106	Condensatore 10óf	
0500500	Braccio di lavaggio 540/6F NSF	
0500505	Braccio di lavaggio 380/6F NSF	
0800016	Vite inox TEM8x40	
0800052	Rondella teflon 57x41x2	
0800074	OR 152 Piletta scarico A81	
0800686	Rondella nylon 50x22,2x2 2782-96	
0800901	Disco inox mulinello 50x22,2 2781	

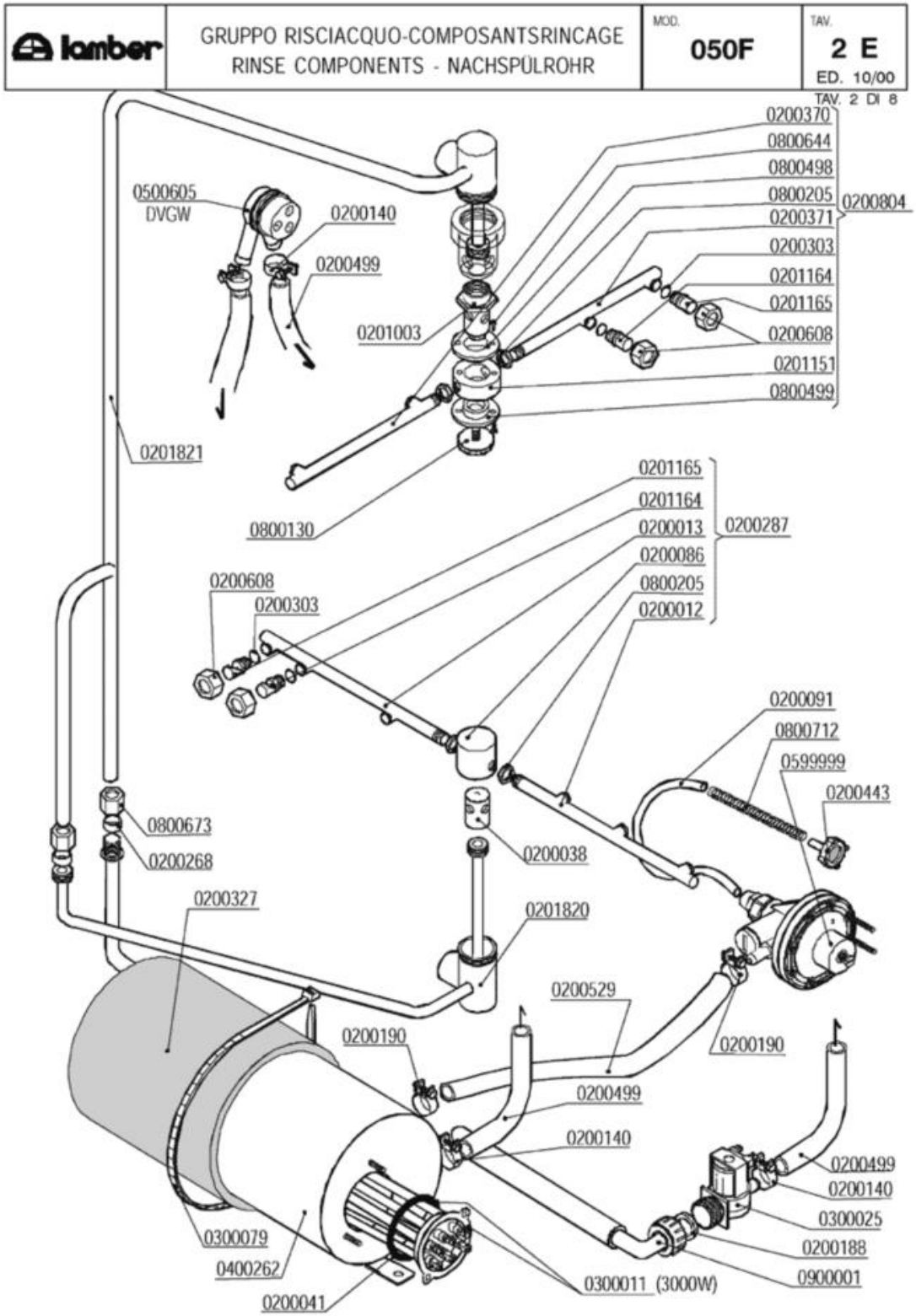
lamber
GRUPPO RISCIACQUO-COMPOSANTSRINCAGE
RINSE COMPONENTS - NACHSPÜLROHR
MOD. 050F
TAV. 2 E
ED. 10/00
TAV. 2 DI 8
0200370
0800644
0800498
0800205
0200371
0200303
0201164
0201165
0200608
0201151
0800499
0200804
0500605
DVGW
0200140
0200499
0201003
0201821
0800130
0201165
0201164
0200013
0200086
0800205
0200012
0200287
0200608
0200303
0200091
0800712
0599999
0200443
0800673
0200268
0200038
0200327
0201820
0200529
0200190
0200190
0200499
0200140
0200499
0200140
0300025
0200188
0900001
0300079
0400262
0200041
0300011 (3000W)

Codice	Descrizione	
0200012	Braccio di risciacquo 230mm DX cesto 50	
0200013	Braccio di risciacquo 230mm SX cesto 50	
0200038	Perno risciacquo inox 1205	
0200041	OR 6225 resistenza boiler	
0200086	Testina mulinello risciacquo 1206	
0200091	Tubo cristallo PP 4x6	
0200140	Fascetta collare 17x19	
0200188	Guarnizione gomma 25x16x2	
0200190	Fascetta collare benzina 13x15	
0200268	Bicono TEFLON 3/8"x12	
0200287	**SOSTITUITO DA 0200286**	
0200303	OR 2021 ugelli risciacquo mescola FDA	
0200327	Coibentazione boiler 5lt.d.110 2125	
0200370	Braccio di risciacquo 200mm DX cesto 45	
0200371	Braccio di risciacquo 200 mm SX cesto 45	
0200443	Filtro fondo dos.idrico 3000	
0200499	Tubo gomma 12x19,5 food quality	
0200529	SOSTITUITO DA 0200293**********	
0200608	**SOSTITUITO DA 0200625**	
0200804	**SOSTITUITO DA 0200852**	
0201003	Perno risciacquo sup.rotante 2608/96 NSF	
0201151	Testina risciacquo rotante 2142	
0201164	Ugello risciacquo foro 1,2 D.2612 NSF	
0201165	Ugello risciacquo foro 1,5 D.2609 NSF	
0201820	Collettore lav/risc inferiore F85VS 3201	
0201821	Collettore lav/risc superiore F85VS 3200	
0300011	Resistenza 3000W/3 Rif.76 flangia inox	
0300025	Elettrovalvola 1 via 329069	
0300079	Fascetta coib. boiler 5231-540-78	
0400262	Boiler 5lt d.110 r.e. 2756	
0500605	Valvola rompivuoto DVGW GD	
0599999	Dosatore brillantante MOD.3000	
0800130	Vite mulinello risc.rot.super.671/88	
0800205	Dado inox M12x1 E16S5	
0800498	Bussola mul.risc.PTFE/C25% d.16.2 2143	
0800499	Bussola mul.risc.PTFE/C25% d.13.3 2606	
0800644	Vite inox TPSTCR M3x8	
0800673	Dado bicono ottone 3/8"x12	
0800712	Molla inox 160mm per tubo brillantante	
0900001	Tubo carico gomma 90°C VDE	

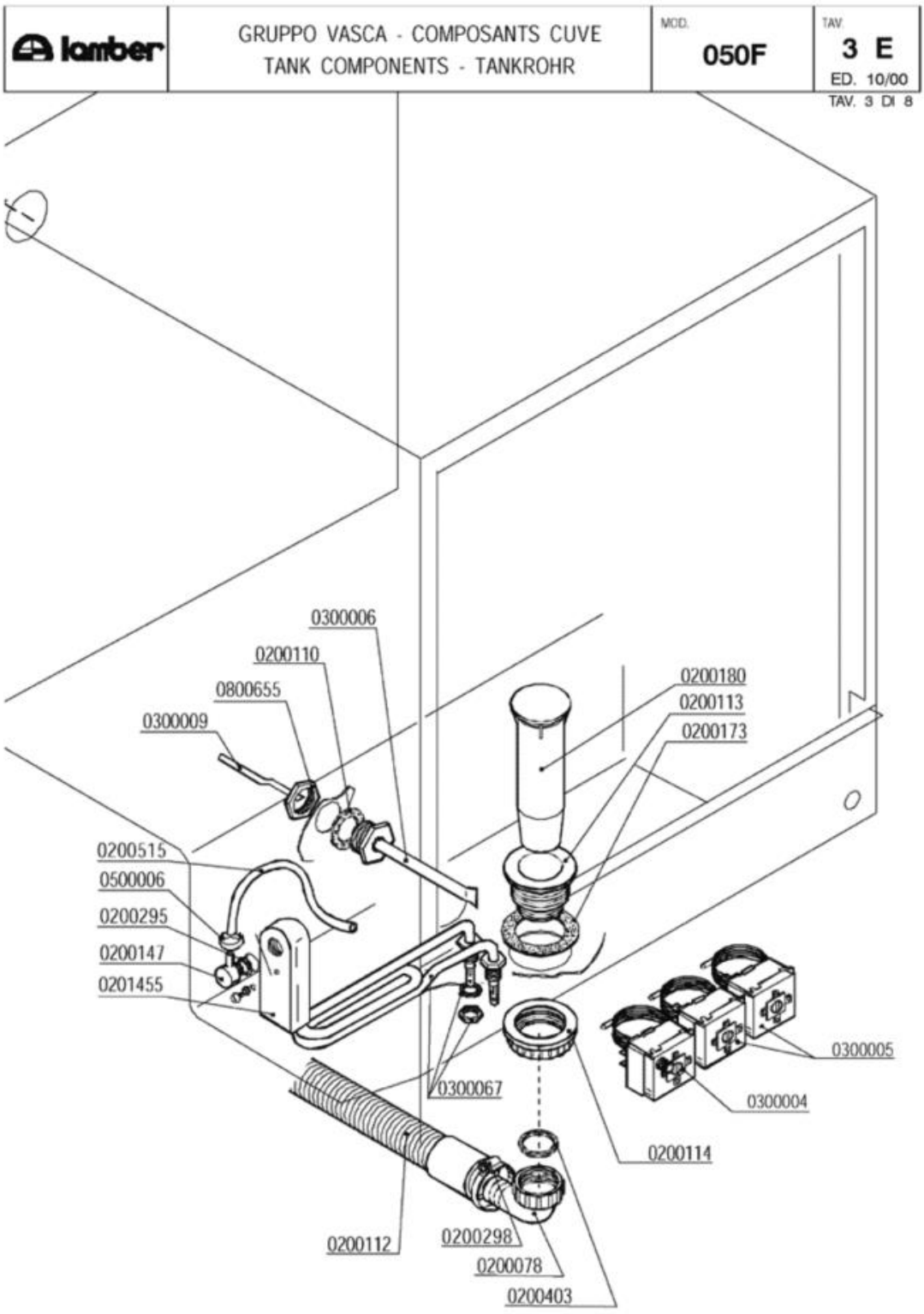
lamber
GRUPPO VASCA - COMPOSANTS CUVE
TANK COMPONENTS - TANKROHR
MOD.
050F
TAV.
3 E
ED. 10/00
TAV. 3 DI 8
0300006
0200110
0800655
0300009
0200180
0200113
0200173
0200515
0500006
0200295
0200147
0201455
0300005
0300004
0300067
0200114
0200112
0200298
0200078
0200403

Codice	Descrizione	
0200078	Raccordo scarico 1"1/4x32 2121 PP	
0200110	Guarnizione piana 31x21x2	
0200112	Tubo scarico d.28 DIR.C/317	
0200113	Piletta scarico 007 Rif.18	
0200114	Dado piletta scarico 2" 2190	
0200147	Portagomma M12x4 90º 1821-94	
0200173	Guarnizione gomma 75x58x2 Rif.19	
0200180	Troppopieno EFFE/ELLE 1280	
0200295	Guarnizione Nyltite M12	
0200298	Fascetta 25-40	
0200403	Guarnizione piana 38x27x2 3794	
0200515	Tubo pressostato 4,2x10,4	
0201455	Trappola d'aria anteriore L=85 mm	
0300004	**SOSTITUITO DA 0300196**	
0300005	Termostato 90ºC c.2000 1NONC boiler IMIT	
0300006	Guaina termostato inox	
0300009	Molla a frizione Rif.134	
0300067	Resistenza vasca 2000 W 220 V	
0500006	Fascetta SNP2/CLIC 11,5-13,5	
0800655	Dado OT 1/2" nichelato	

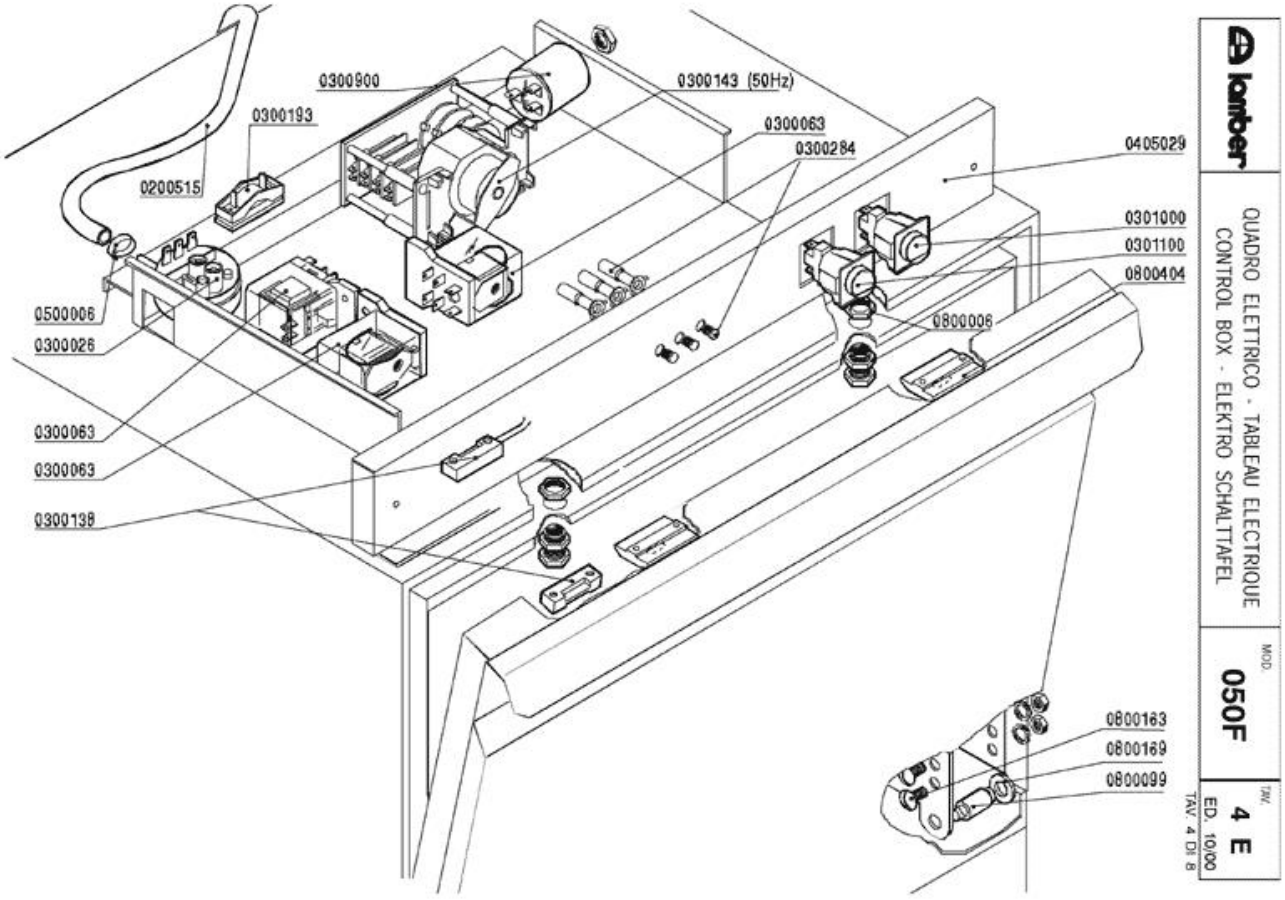
0300900
0300193
0200515
0300143 (50Hz)
0300063
0300284
0405029
0301000
0301100
0800404
0800006
0500006
0300026
0300063
0300063
0300138
0800163
0800169
0800099
lamber
QUADRO ELETTRICO - TABLEAU ELECTRIQUE
CONTROL BOX - ELEKTRO SCHALTTAFEL
MOD.
050F
TAV.
4 E
ED. 10/00
TAV. 4 DI 8

Codice	Descrizione	
0200515	Tubo pressostato 4,2x10,4	
0300026	Pressostato 60/30 16A 1NONC	
0300063	SOSTITUITO DA 0301745**********	
0300138	Micro contatto magnetico 1NO +0800142	
0300143	Timer 120"	
0300193	Fissacavo PA 268 + vite 3,5X25	
0300284	**SOSTITUITO DA 0301910**	
0300900	Filtro antidisturbo 411135001	
0301000	Interruttore bip. 0V 2N0 16 amp COMPLETO	
0301100	Pulsante unipol. OV 1NO 16amp COMPLETO	
0405029	Pannello comando 050F 2538	
0500006	Fascetta SNP2/CLIC 11,5-13,5	
0800006	Cricchetto Rif.32+33+32 con dadi 255-83	
0800099	Perno sportello 1866-94	
0800163	Vite inox POELIER M6X10	
0800169	Boccola perno sportello	
0800404	Bloccascrocchetto	

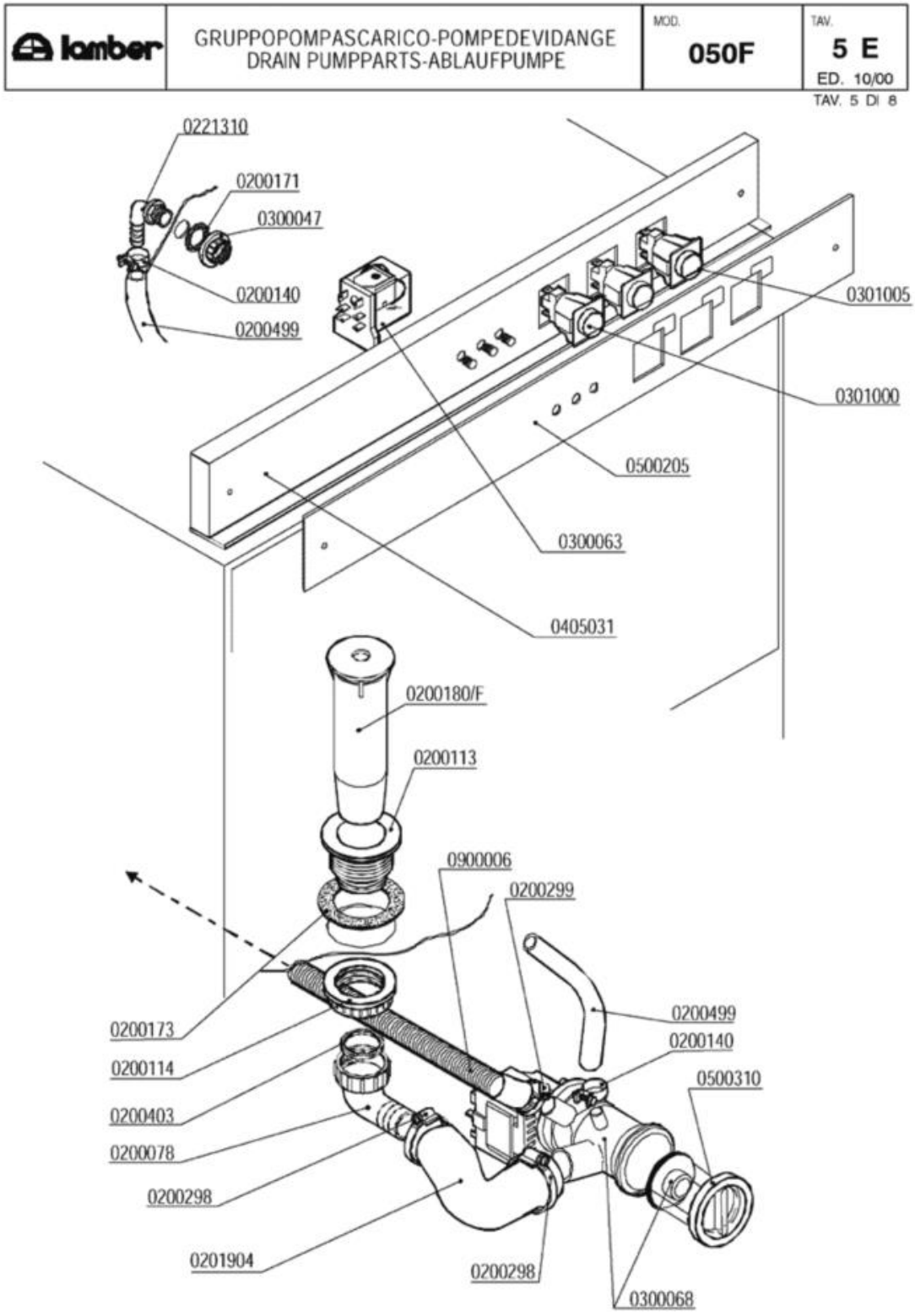
lamber
GRUPPOPOMPASCARICO-POMPEDEVIDANGE
DRAIN PUMPPARTS-ABLAUFPUMPE
MOD. 050F
TAV. 5 E
ED. 10/00
TAV. 5 DI 8
0221310
0200171
0300047
0200140
0200499
0301005
0301000
0500205
0300063
0405031
0200180/F
0200113
0900006
0200299
0200499
0200140
0500310
0200173
0200114
0200403
0200078
0200298
0201904
0200298
0300068

Codice	Descrizione	
0200078	Raccordo scarico 1"1/4x32 2121 PP	
0200113	Piletta scarico 007 Rif.18	
0200114	Dado piletta scarico 2" 2190	
0200140	Fascetta collare 17x19	
0200171	Guarnizione piana 27x17x2	
0200173	Guarnizione gomma 75x58x2 Rif.19	
0200298	Fascetta 25-40	
0200299	Fascetta 20-32	
0200403	Guarnizione piana 38x27x2 3794	
0200499	Tubo gomma 12x19,5 food quality	
0201904	Manicotto LB 38x70+29x120 686-88	
0221310	Portagomma a gomito 3/8"Mx12	
0300047	Dado PP 3/8" 2190	
0300063	SOSTITUITO DA 0301745**********	
0300068	Elettropompa scarico 40W/230/50 FILTRO	
0301000	Interruttore bip. 0V 2N0 16 amp COMPLETO	
0301005	Int./Dev. 0V 2NONC 16amp.COMPLETO	
0405031	Pannello comando 050F PS 2538	
0500205	Targa PCB 050F/GS6 LAMBER	
0500310	TAPPO FILTRO POMPA SCARICO	
0900006	Tubo scarico d.19,5 per pompa scarico	

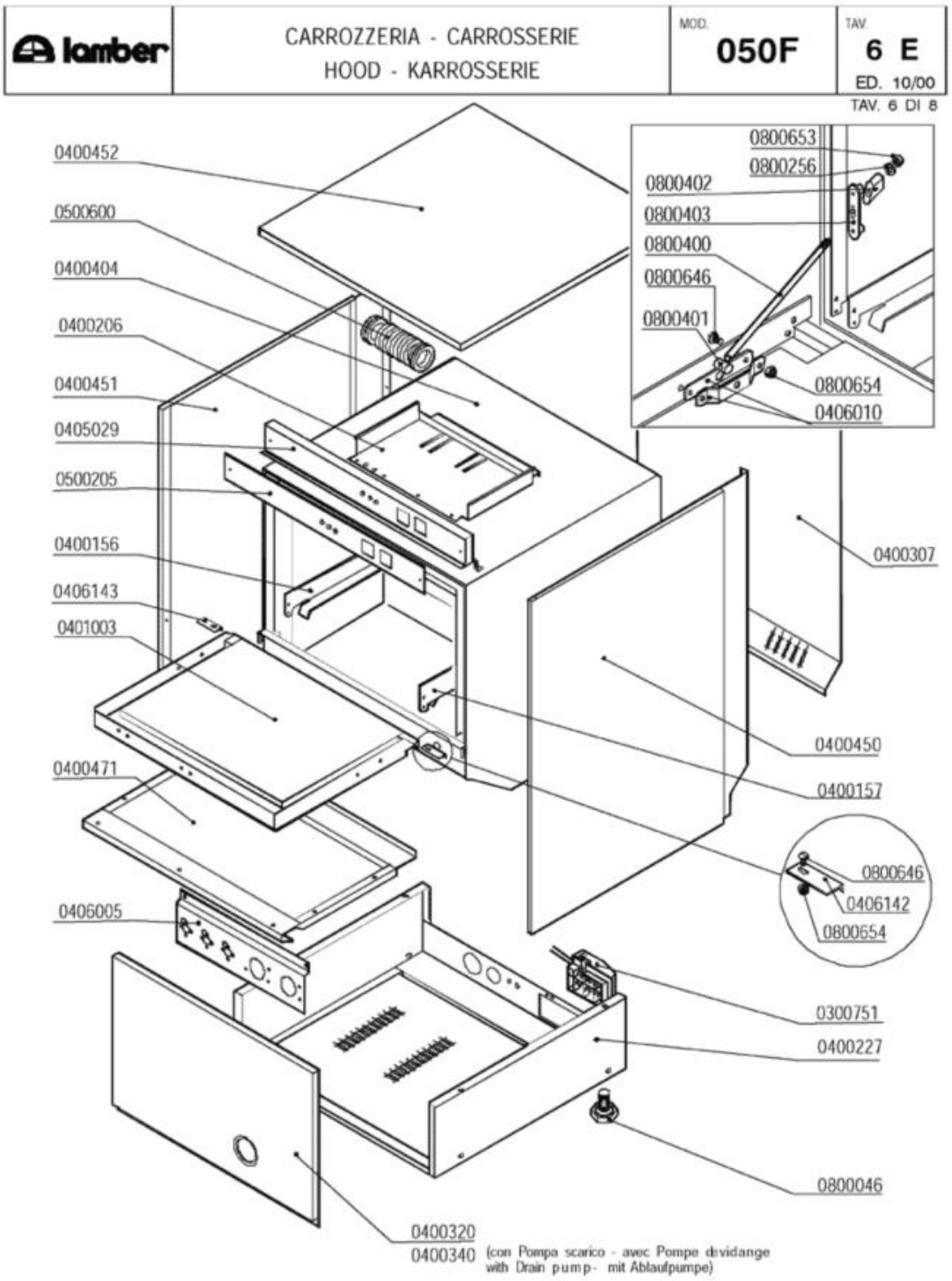
lamber
CARROZZERIA - CARROSSERIE
HOOD - KARROSSERIE
MOD. 050F
TAV. 6 E
ED. 10/00
TAV. 6 DI 8
0400452
0500600
0400404
0400206
0400451
0405029
0500205
0400156
0406143
0401003
0400471
0406005
0800653
0800256
0800402
0800403
0800400
0800646
0800401
0800654
0406010
0400307
0400450
0400157
0800646
0406142
0800654
0300751
0400227
0800046
0400320
0400340
(con Pompa scarico - avec Pompe devidange
with Drain pump - mit Ablaufpumpe)

Codice	Descrizione	
0300751	Fissacavo esterno PA223 6 poli	
0400156	Guida sx F92 1708	
0400157	Guida dx F92 1708	
0400206	Piastra cablaggio EFFE 2198-95	
0400227	Basamento F92 1705-93/1706-93/2480-95	
0400307	Pannello retro F92 2457-95	
0400320	Pannello anteriore F85 2681	
0400340	Pannello anteriore F85-F92 Pompa Scarico	
0400404	Cassone F85 VS	
0400450	Pannello laterale DX 050F-075F-F85-F92	
0400451	Pannello laterale SX 050F-075F-F85-F92	
0400452	Pannello superiore EFFE 1710-93	
0400471	Pannello sportello 050F-F85-075F-F92	
0401003	Sportello 050F-F85-075F-F92	
0405029	Pannello comando 050F 2538	
0406005	Supporto termostati/dosatori F85 VS 2663	
0406010	Staffa tirante porta F/LB 2500-2501/95	
0406142	Piastrina paraspruzzi sport.EFFE dx 2516	
0406143	Piastrina paraspruzzi sport.EFFE sx 2516	
0500205	Targa PCB 050F/GS6 LAMBER	
0500600	Manicotto a soffietto sfiato vapore	
0800046	Piedino M10	
0800256	Rondella piana inox d.5	
0800400	Tirante sportello M5x305 795	
0800401	Perno tirante sportello	
0800402	Fermo tirante sportello	
0800403	Piastrina scorrimento sportello	
0800646	Vite inox POELIER M4X10 largh.testa 9,5	
0800653	Dado inox autobloccante M5	
0800654	Dado inox autobloccante M4	

lamber	DOSATORI-DOSEURS DISPENSERS- DOSIERGERÄTE	MOD. 050F	TAV. 7 E ED. 10/00

TAV. 7 DI 8

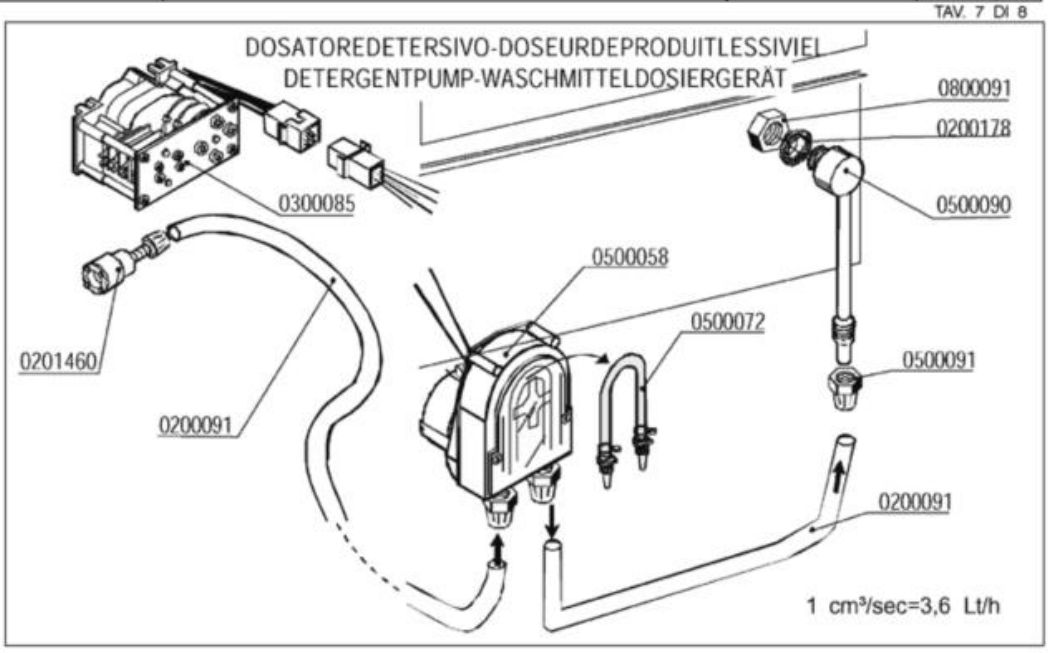

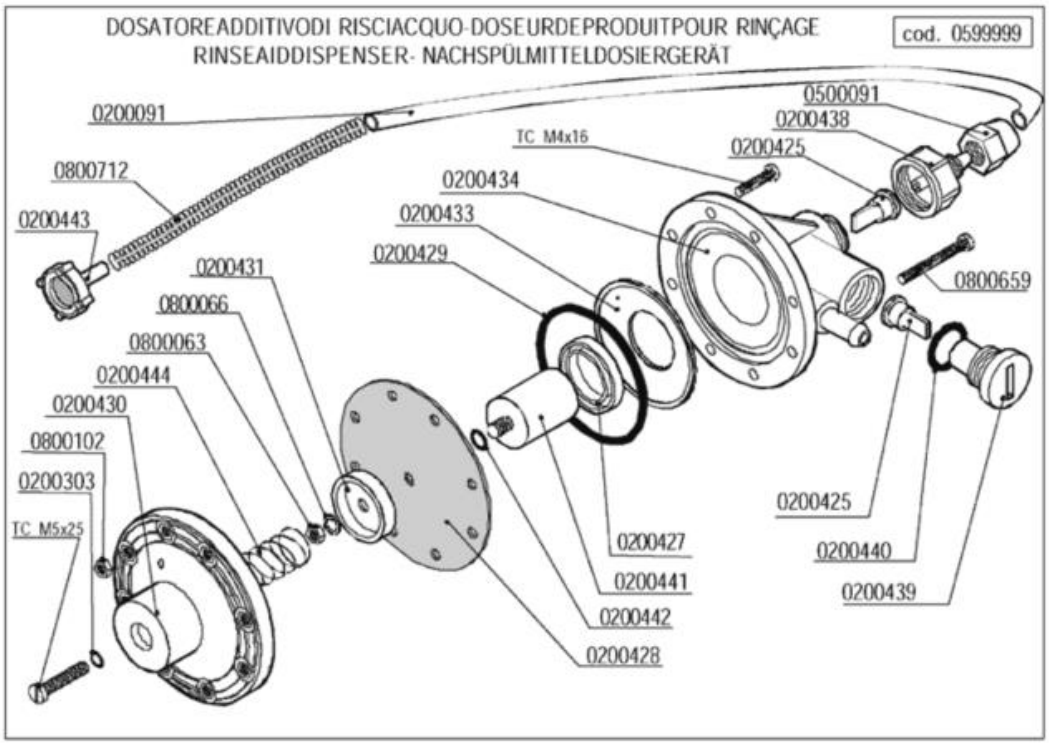

Codice	Descrizione	
0200091	Tubo cristallo PP 4x6	
0200178	Guarnizione piana 19x12x2 Rif.121	
0200303	OR 2021 ugelli risciacquo mescola FDA	
0200425	Valvola Dosatore Brillantante	
0200427	Anello MIN VITON Dosatore Idrico 3000	
0200428	Membrana Dosatore Idrico mod.3000	
0200429	OR 3218 Dosatore Idrico mod.3000	
0200431	Rosetta guida molla dos.idrico mod.3000	
0200433	Flangia interna dosatore idrico mod.3000	
0200434	Corpo dosatore idrico mod.3000	
0200438	Raccordo aspirazione dos.idrico 3000	
0200439	Tappo portavalvola dos.idrico 3000	
0200440	Guarnizione OR 3056 dos.idrico 3000	
0200441	Kit pistone completo dos.idrico 3000	
0200442	OR 2025 Dosatore Idrico 3000	
0200443	Filtro fondo dos.idrico 3000	
0201460	Filtro inox di fondo dosatore lavaggio	
0300085	Timer 60" dosatore 1CF1CR	
0500058	** Dosatore SOSTITUITO DA 0500060 **	
0500072	Tubo SANTOPRENE peris.ET. new model	
0500090	Iniettore inox detersivo 2101/2103/1821	
0500091	Dado PVC iniettore detersivo 2102	
0599999	Dosatore brillantante MOD.3000	
0800063	Dado inox M6	
0800066	Rondella grower inox diam.6	
0800091	Dado inox M12	
0800102	Dado inox M4	
0800659	Vite inox TCTCR M4x40	
0800712	Molla inox 160mm per tubo brillantante	

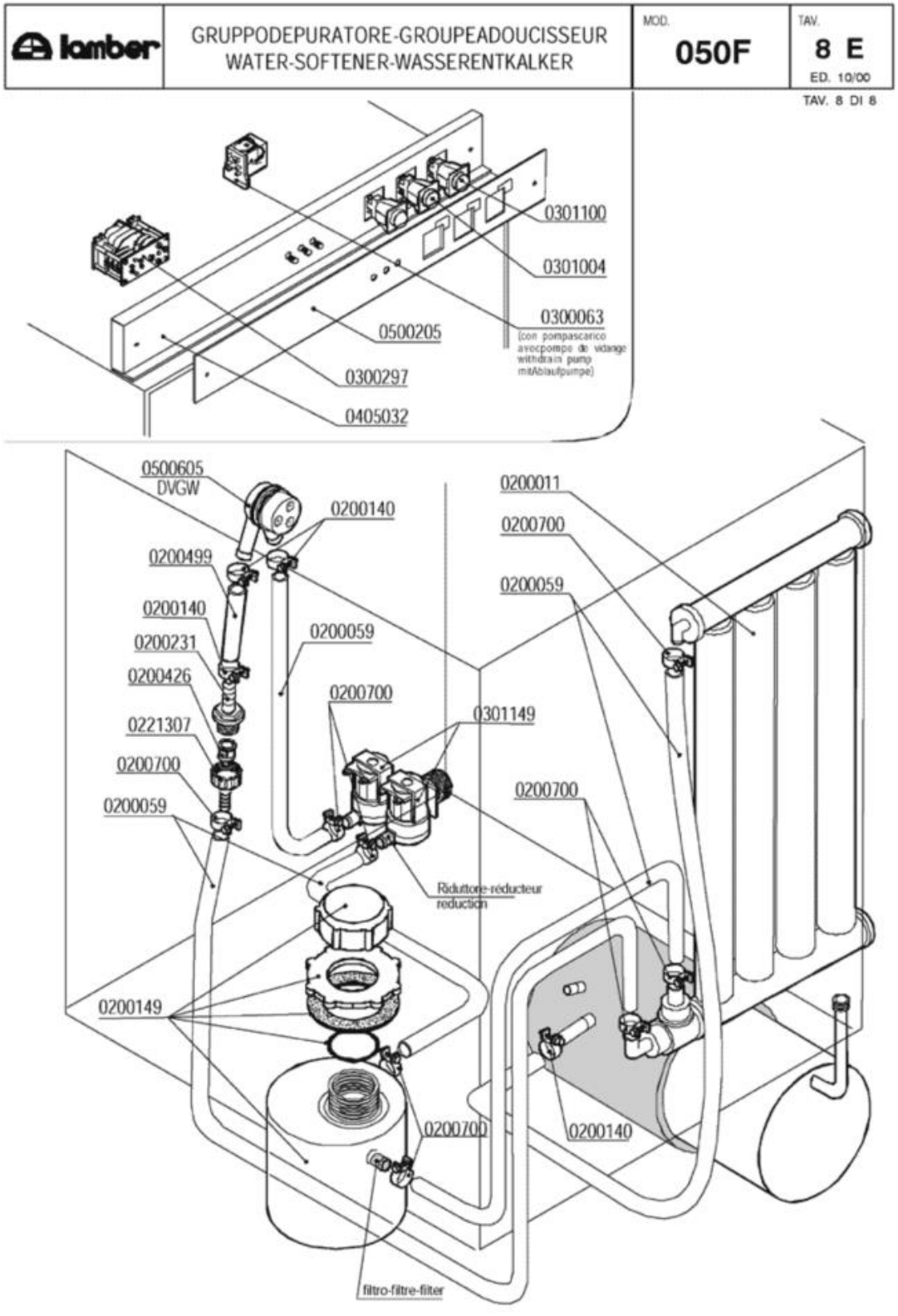
lamber
GRUPPODEPURATORE-GROUPEADOUCISSEUR
WATER-SOFTENER-WASSERENTKALKER
MOD.
050F
TAV.
8 E
ED. 10/00
TAV. 8 DI 8
0301100
0301004
0300063
(con pompascarico avecpompe de vidange withdrawn pump mitAblaufpumpe)
0500205
0300297
0405032
0500605
DVGW
0200140
0200499
0200140
0200231
0200426
0221307
0200700
0200059
0200059
0200700
0301149
Riduttore-réducteur
reduction
0200149
0200700
0200140
filtro-filtre-filter
0200011
0200700
0200059
0200700

Codice	Descrizione	
0200011	Decalcificatore a colonna	
0200059	Tubo gomma 10x17 food quality	
0200140	Fascetta collare 17x19	
0200149	Contenitore sale per depuratore	
0200231	Portagomma 3/4"Mx12 2130	
0200426	Valvola antiritorno dep AuK WZ-165-004	
0200499	Tubo gomma 12x19,5 food quality	
0200700	Fascetta collare benzina 16x18	
0221307	Portagomma c/ghiera 3/4"x12	
0300063	SOSTITUITO DA 0301745**********	
0300297	Timer rigenerazione	
0301004	Int./dev. 0V 1NO/1NONC 16amp COMPLETO	
0301100	Pulsante unipol. OV 1NO 16amp COMPLETO	
0301149	Elettrovalvola doppia c/regolatore 0,5lt	
0500205	Targa PCB 050F/GS6 LAMBER	
0500605	Valvola rompivuoto DVGW GD	