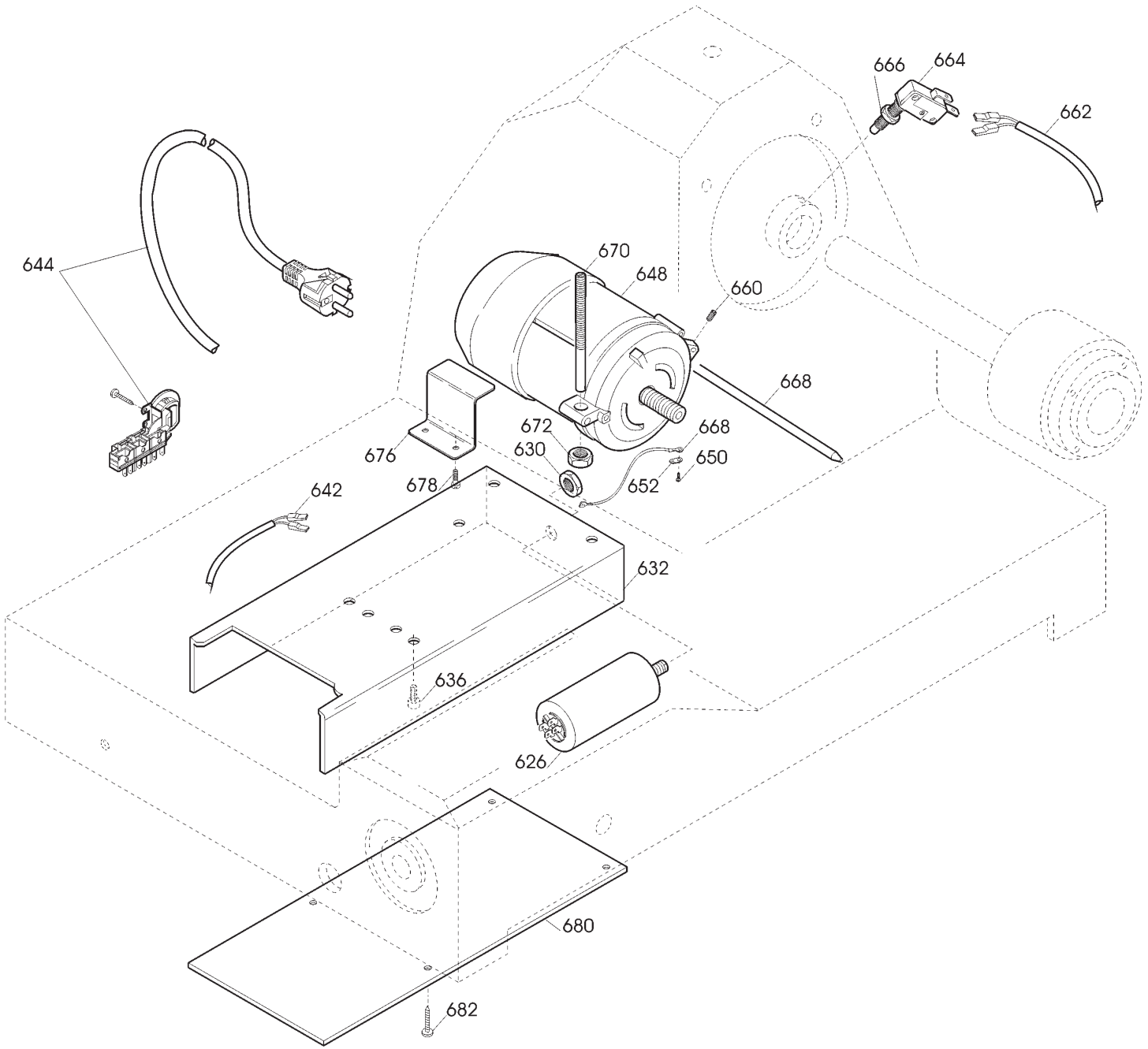
666
664
662
644
670
648
660
668
672
630
676
678
668
650
652
642
632
636
626
680
682

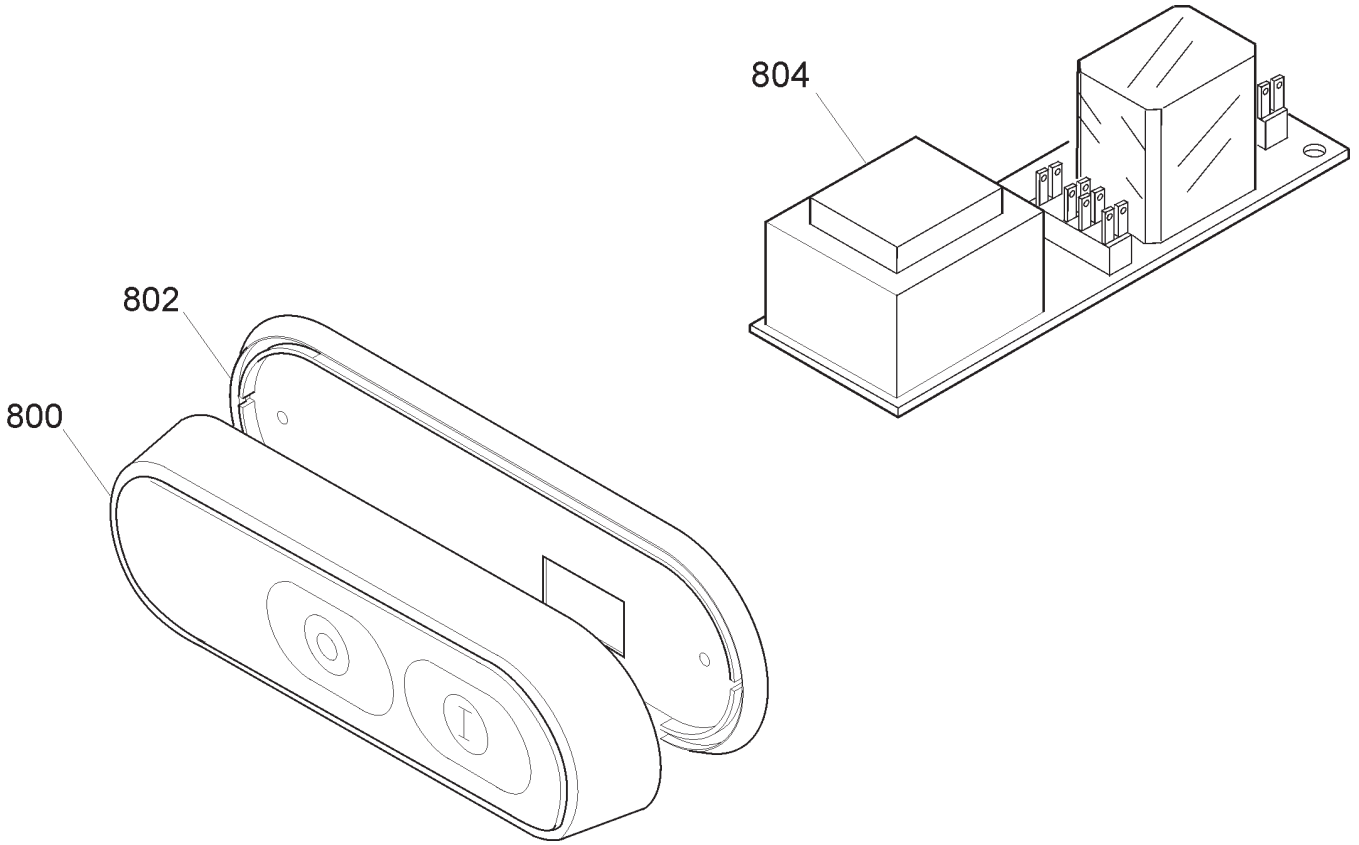
804
802
800

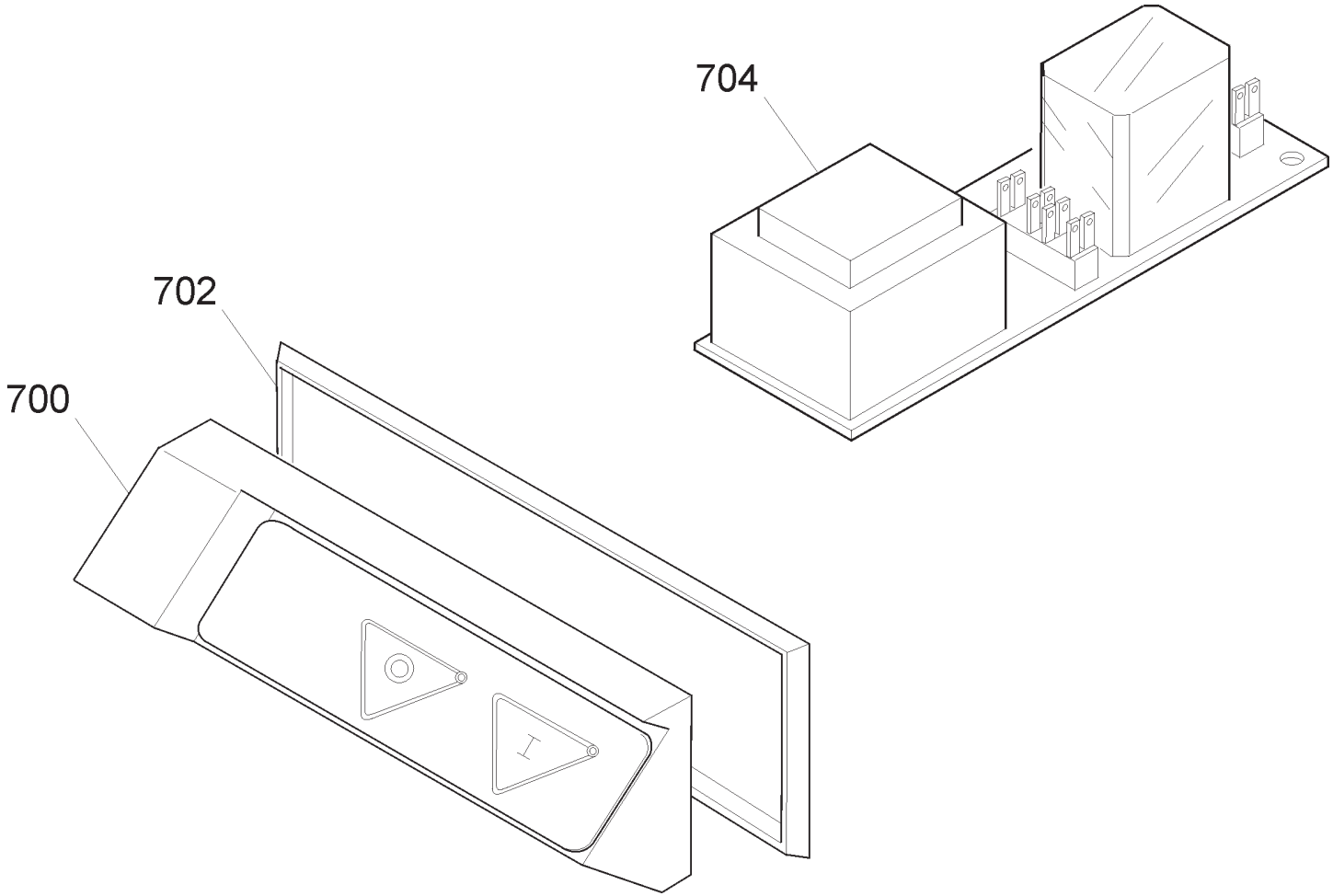
704
702
700

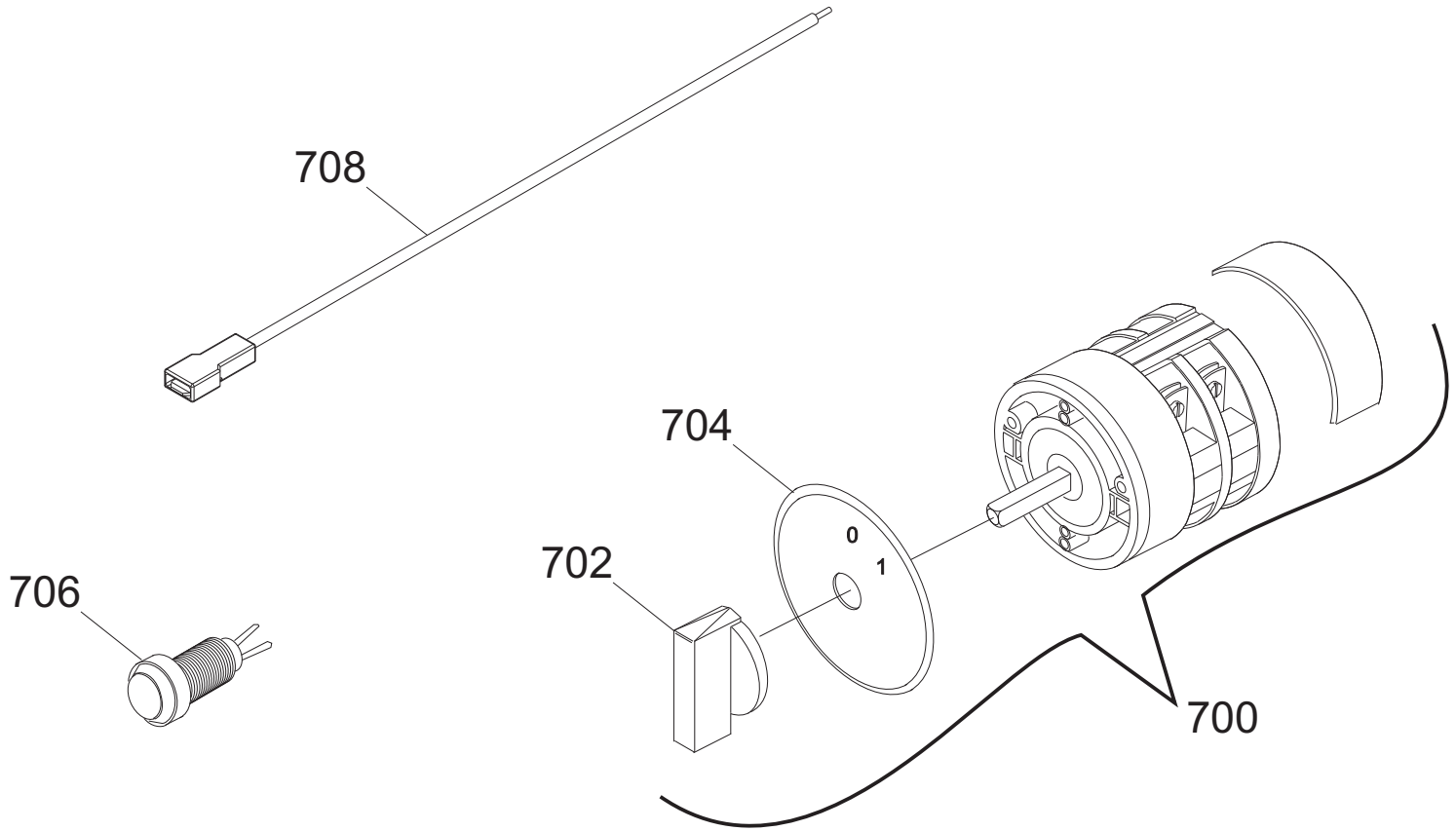
708
704
0
1
702
706
700

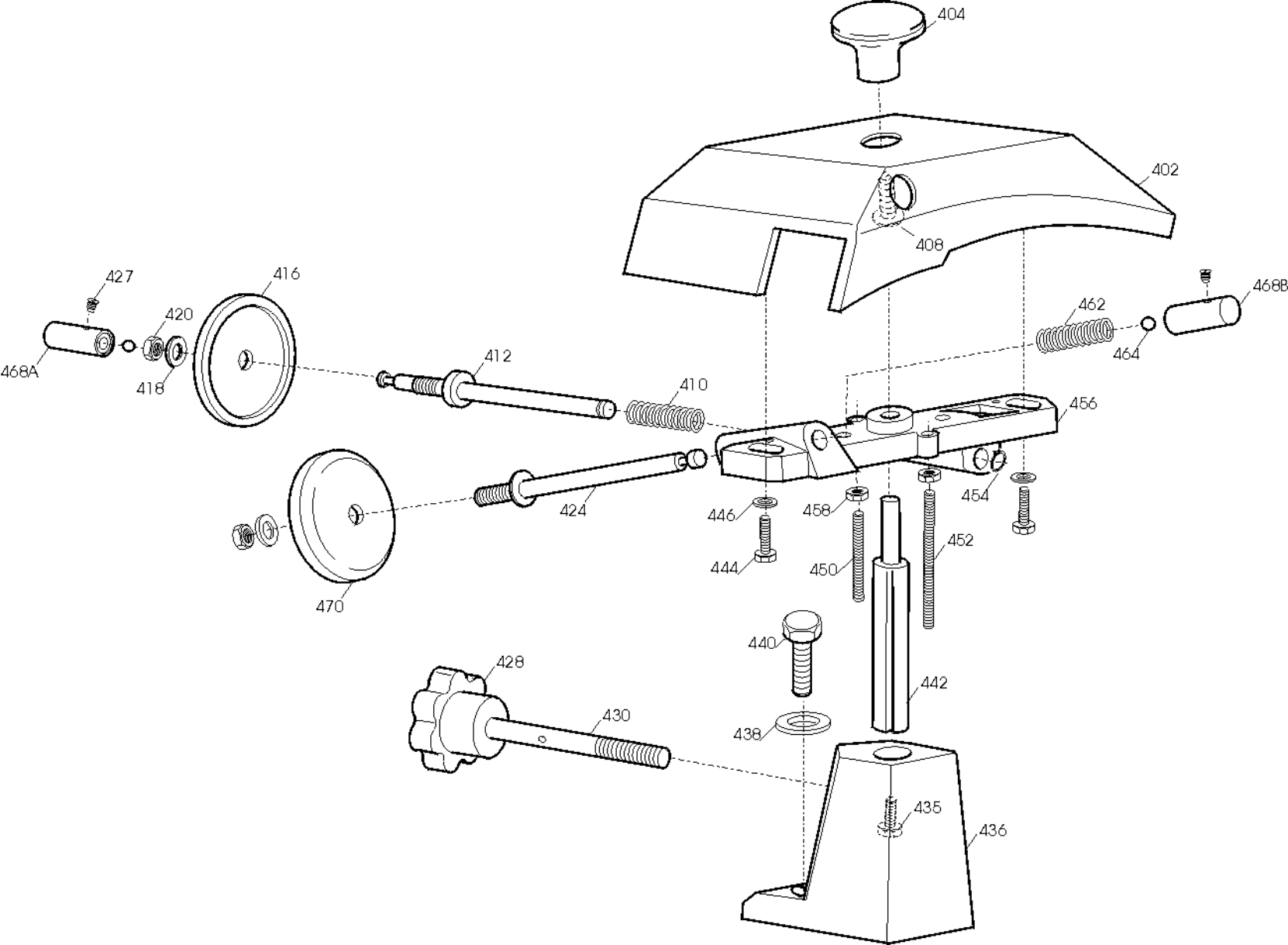
404
402
408
427
416
420
418
468A
412
410
462
464
468B
456
424
446
458
454
444
450
452
470
440
428
442
430
438
435
436

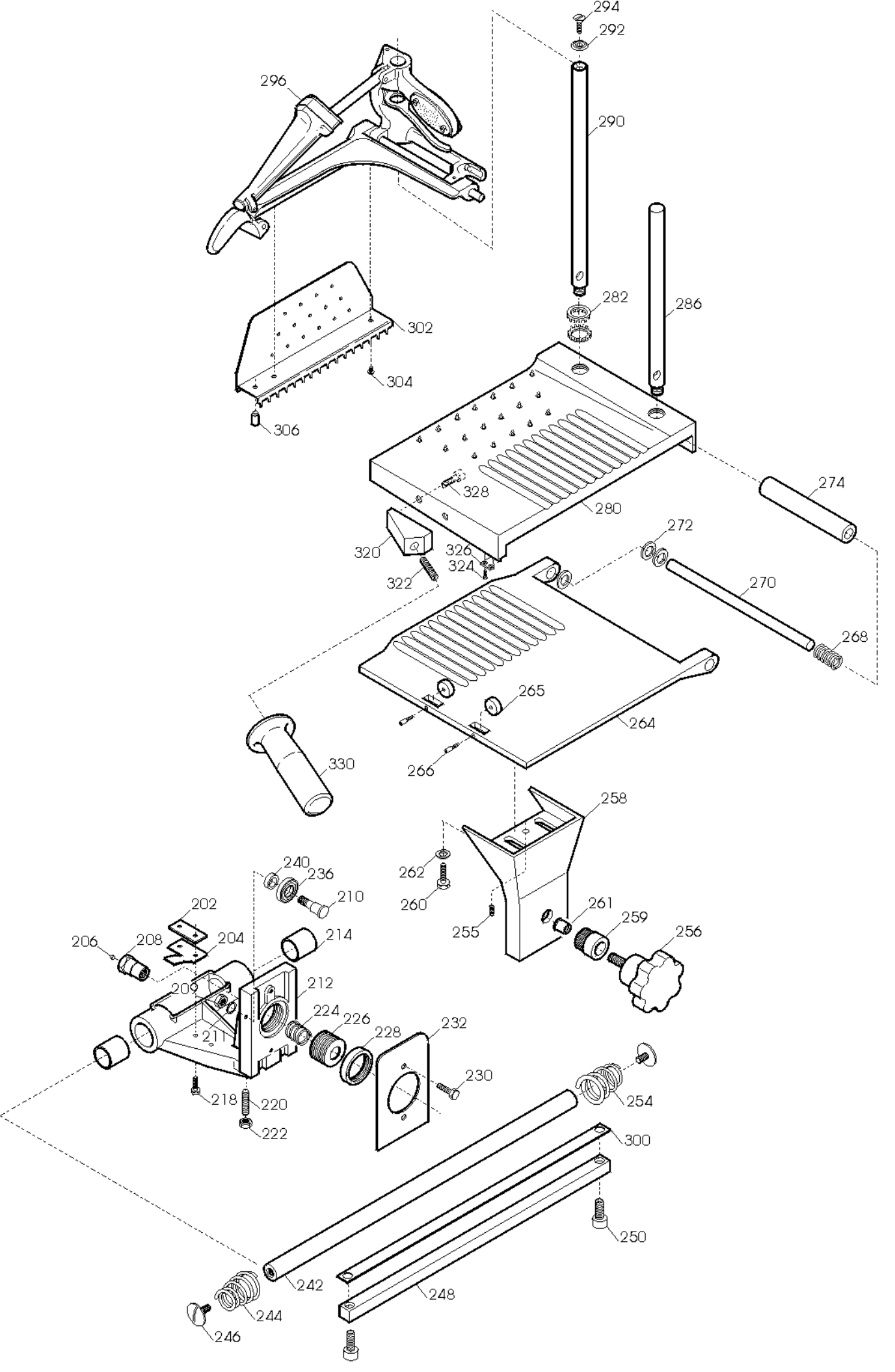
294
292
296
290
282
286
302
304
306
328
280
274
320
326
324
322
272
270
268
265
264
330
266
258
262
260
255
261
259
256
240
236
210
202
206
208
204
214
209
212
224
226
228
232
211
230
218
220
222
254
300
250
242
248
244
246

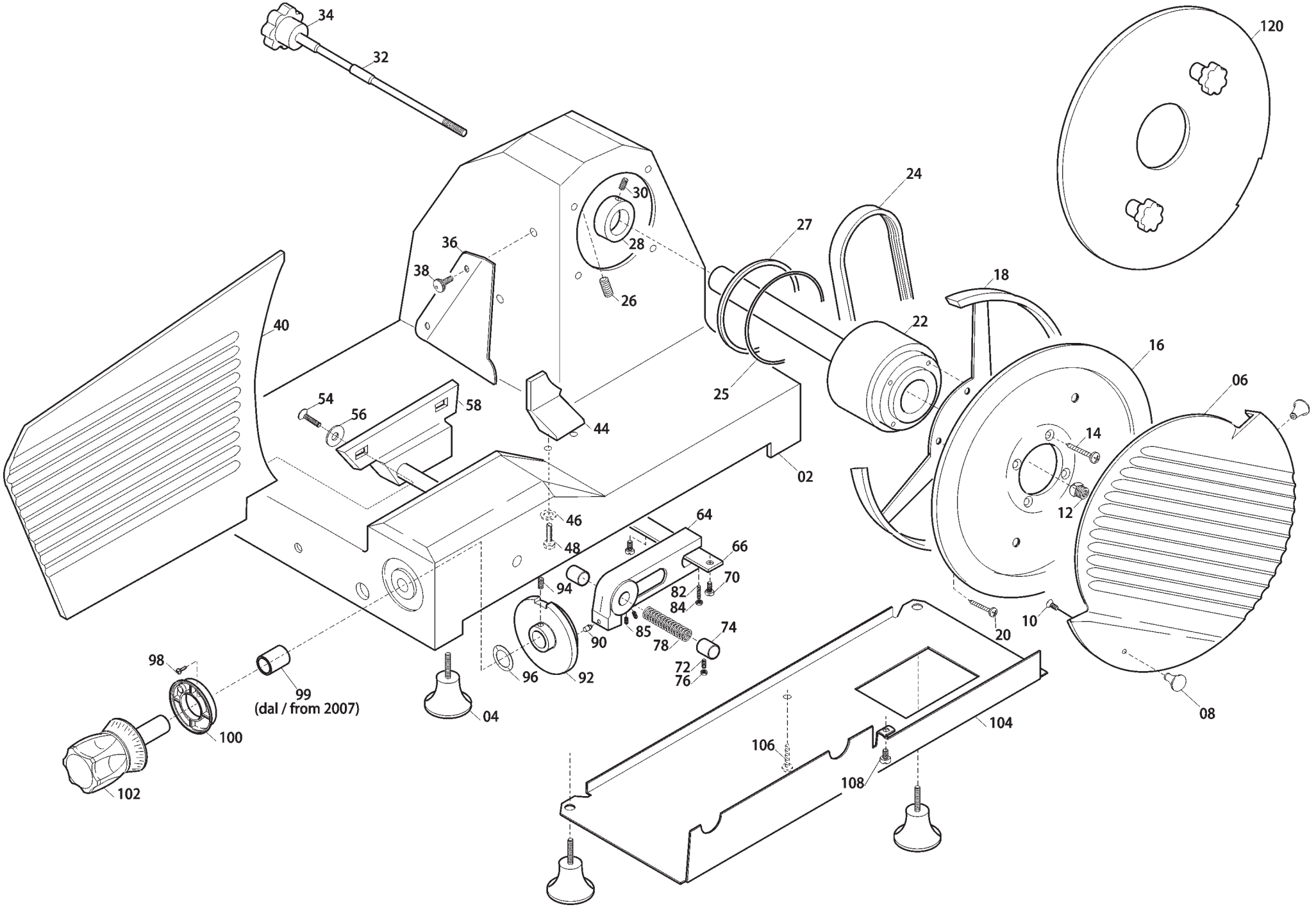
34
32
120
24
30
27
28
36
38
26
18
40
22
16
06
54
56
58
25
44
14
02
12
46
64
48
66
70
94
82
84
85
74
90
78
10
20
98
72
76
96
92
99
(dal / from 2007)
04
08
104
100
106
108
102

VAS 250 CE TAV. UNICA

Riferiment	Nome prodotto	Codice
700MN	INTERR. MN BREMAS. ROTATIVO	19410160
700TF	INTERR. TF BREMAS. ROTATIVO	19410161
702	MANOPOLA INTERRUTTORE BREMAS	19410163
704	GHIERA ON OF X INT. BREMAS	19410162
706	SPIA UNIFICATA 220-380 VOLT	19410406
708	CAVETTO PROLUNGA LAMPADA SPIA	19410750
800C	CORPO PUL.BIANCA NEUTRA MONTATA	19702022
800B	CORPO PUL.BLU NEUT.MONT.NO GUAR	19702021
800A	CORPO PUL.NEUTRA MONT.NO GUARNIZIO	19702004
802	GUARNIZIONE PULSANT.NEUTRA TONDA	19563034
804B	CIRCUITO DI POT.RIP.220-380 TF	19411008
804A	CIRCUITO DI POTENZA TUV 220 MN	19411007
700	CORPO PUL.PICCOLA MONT.NO GUARNIZIO	19702000
702	GUARNIZIONE PULSANT.PICCOLA SRM	19563030
704B	CIRCUITO DI POT.RIP.220-380 TF	19411008
704A	CIRCUITO DI POTENZA TUV 220 MN	19411007
4	PIEDINO 275:370 M8	19560202
6	PARALAMA 250 RIGHE FILANTI OSSIDATO	195102026
8	POMELLO PARALAMA _ LAV	19021110
12	QUADRETTO PARALAMA 250-330	19530905
16	LAMA 250 - 40/3/210 NAZ. F.ESTR.	18250403210F
16T	LAMA 250 - 40/3/210 TEFLON. F.ESTR.	18250403210TF
22	PULEG.PIAT.MONT. SV250	19700312
24	CINGH.PIAT.V 250 TB2 430 X 8	19310212
32	TIRANTE PARALAMA SV 250-275	19530512
34	POM. TIR.PARAL.300-370 M8 5 LOBI	19562504
36	PARAFETTA 250 FINITO	19521305
38	VITE ZIGR.M5 PARAF.MRR BULTH	19335014
40	VELA SV 250 CE OSSIDATA	19510312C
44	PARAGRAS.250 SV OSSIDATO	19511912
56	RONDELLA X VELA 300-330 SVASAT	19346009
58	SUP.VELA SV 250-275 OSSIDATO	19510712
64	MOVIMENTO VELA SV 250-275 LAVORATO	19500112
72	GRANO BRONZINA MOVIMENTO M6X18	19335040
74	BOCCOLE BRONZO 19.22.20 PC032 MOVIM	19324005
78	MOLLA MOVIMENTO VELA UNIFICATA	19390205
82	PRIGIONIERO 6 X 25 OTTONE	19337002
90	RULLINO MOVIMENTO E MNZ 300-370 SV	19336069
92	CAMMA VERT. 250/275	SM190100024
96	RONDELLA ONDULATA 19	19342006
100	GHIERA DISTANZIALE MAN.NUMERAT	19562410
102	MANOPOLA NUMERATA GRANDE GH.30 BIZ.	19562406BZ
120	DISCO ESTRATTORE LAMA AFF. 250	19702504
202	PIAST. SGANCIO FILET.AFF.CE	19533200
204	PIAST. SGANCIO CARR. 300-330 CE	19533212
206	PUNTALE SGANCIO 300-385 CE	19565001
208	PERNO PER SGANC. 220-250 CE	19534034

210	PERNO CUSCINETTO 250-330	19540805
212	CARRELLO 250-275 SV CE LAVORATO	19500522
214	BOCCOLE BRONZO 19.22.20 PC032 MOVIM	19324005
220	PRIGIONIERO 6 X 25 OTTONE	19337002
224	MOLLA PER SGANCIO 220-250 CE	19390600
226	BUSSOLA FIL.X SGANC.220-250 CE	19534024
228	GHIERA FILET.ESTER. 220-250 CE	19534029
232	PIASTRINA CARRELLO 250-275 CE	19533005
236	CUSCINETTO CARR. 6000 2RS R11	19320154
240	RONDELLA A SPESSORE CUSCINETTO	19346015
242	BARRA TONDA CARR. SV 250-275	19530612
244	MOLLA BARRA TONDA 220-250 MRR.D18	19390101
246	VITE B.TOND MRR T20	19335001
248	BARRA QUADRA SV 250-275 ZINCATA	19540112
254	MOLLA BARRA TOND.220-250 MRR.D18 CE	19390111
256	MANOP. GAMBO V5L M8 TG 250-300	SM211004
258	GAMBO SV 250-275 CE OSSIDATO	19510622
259	*BUSSOLA INOX GAMBO 250_275 CE	19534019
261	BUSS.FRES FERMA MAN.250-275 CE	19534015
264	PIATTO SV 250-275-300 OSSIDATO	19510412
265	RUOTINA 250-275-300-350 DIAM.22	19563602
266	PERNO ROTELLINA SV 300	19540811
268	MOLLA X ASTINA 12	19390401
270	ASTINA PRESSAMERCE SV 300	19530414
272	GOMMINO PARAC.D14MM LNR 350/385	19560102
274	TUBO C/BOSSOLE 12 SV 300	19541005
280	SCORREV. 300 SV OSSIDATA	19511614
284A	MANOPOLA PRES.MERC.CON FLANG.X CE	19562904
286	COLONNINA 19 SV 250:300(CORTA)	19530312
290	COLONNINA 19 SV 250:300(MEDIA)	19530313
296	BRACCIO MONTATO SV 250-275	19700112
300	PIASTRINA TEMPR.SV 250-275	19530812
302	STAFFA SV 250-275 CROMATA	19531112
322	PRIGIONIERO M.10 PRESSAMERCE	19336001
326	FERMO X SCORREVO SV 300	19522001

VAS 250 CE TAV 3/4

Riferiment	Nome prodotto	Codice
402	CAPPOTT. 300 CE OSSIDATA	19511207C
404	POMELLO CAPPOTTINA A FUNGO	19562702
410	MOLLA PERNI AFF.+SBAV. 250-300	19390303
412	PERNO SBAVATURA 250:300	19540703
416	MOLA SB.300 D.45 H.8 F.6	19300207
422	SFERA 4/III PICCOLA	19320302
424	PERNO AFFILATURA 250:300	19540704
427	VITE BLOC.PULSANTE AFF.250-370	19335025
428	MANOPOLA BLOCCA AFFIL. TV	SM592400
430	PRIGIONIERO COLONNINA L=75	19336010
442	PERNO COLONNINA FRES.LEO 250	19540402
450	PRIG. DISTANZ. PARAMAN.M5 X 30	19336003

456	CORPO AFF. 220 250 LAVORATO	19500202
464	SFERA 4.762/IV GRANDE	19320301
468B	PULSANTE AFFILATURA 250-300	19550202
468A	PULSANTE SBAVATURA 250:300	19550203
470	MOLA AF.300 D.43 H.12 F.6 CE	19300107N

VAS 250 CE TAV.4/4

Riferimento	Nome prodotto	Codice
626B	CONDENSATORE 10 UF OMOLOGAT.UL	19410306
626A	CONDENSATORE SG300 10UF CODOLO M8	19410307
632	SCATOLA RELAIS	19563111
642A	CAVET.ALIM PULS-PA 205 AFF MN	19410718
642B	CAVET.ALIM PULS-PA 205 AFF TF	19410719
644	CAVO ALIM.COMP. SUKO CON PA 205	19410530
648A	MOT.250-300 QRZ C.PIATTA 230-50	19400105
648B	MOTORE 275 TF C.PIATTA 380-50	19400406
662	CAVO MICRO 300-370 AFF.PULSANTIERA	19410703
664A	MICRO INTERRUTT.MN X AFFETTATR	19410201
664B	MICRO INTERRUTTORE TRIFASE	19410202
668	PERNO MOTORE SV 250-275	SM540721
676	STAFFA TIR. MOTORE SV 250-275	19540312
680	COPERCHIO RELAIS	19563112