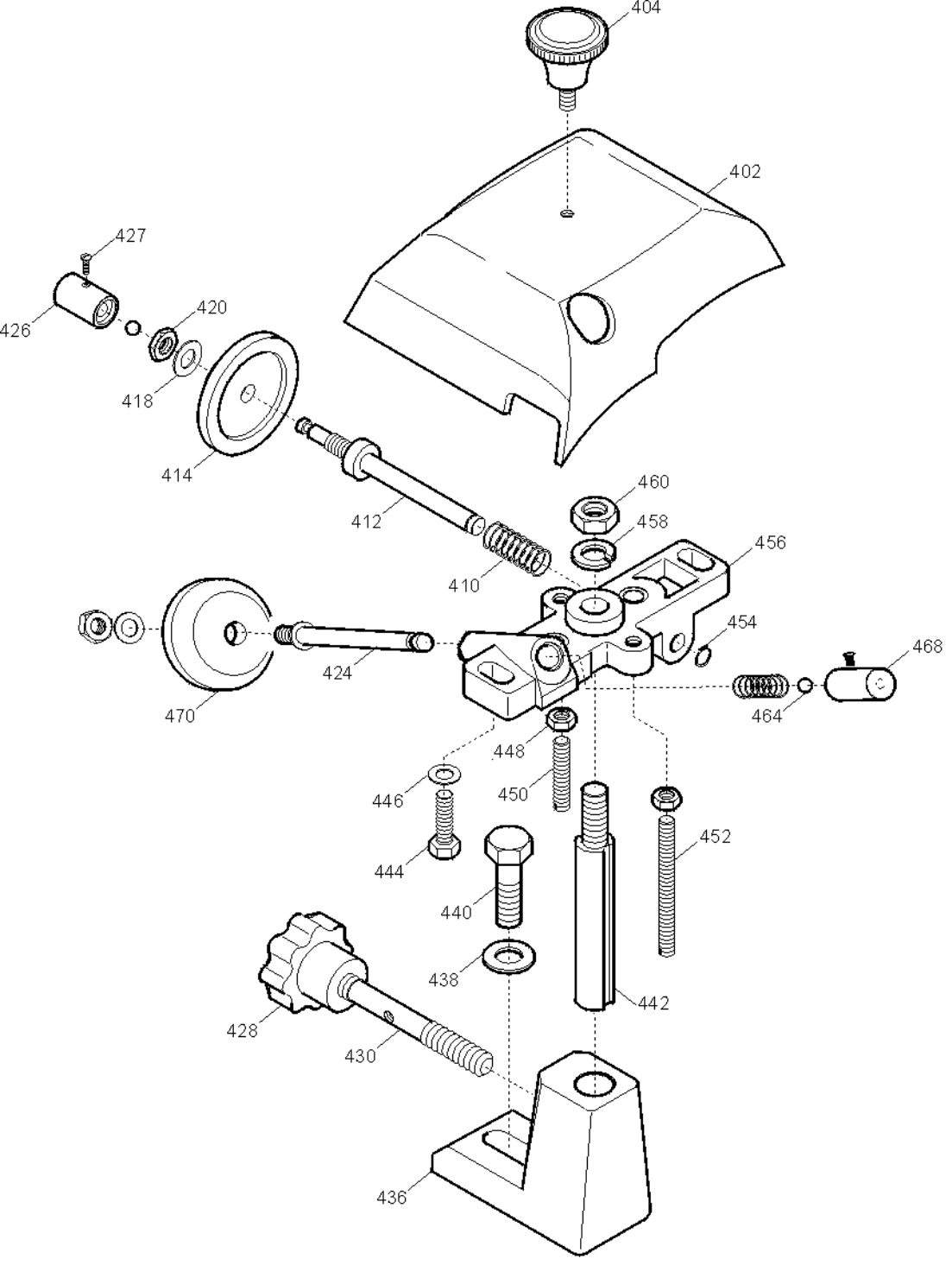
404
402
427
426
420
418
414
412
410
460
458
456
454
424
470
468
464
448
446
450
444
452
440
438
442
428
430
436

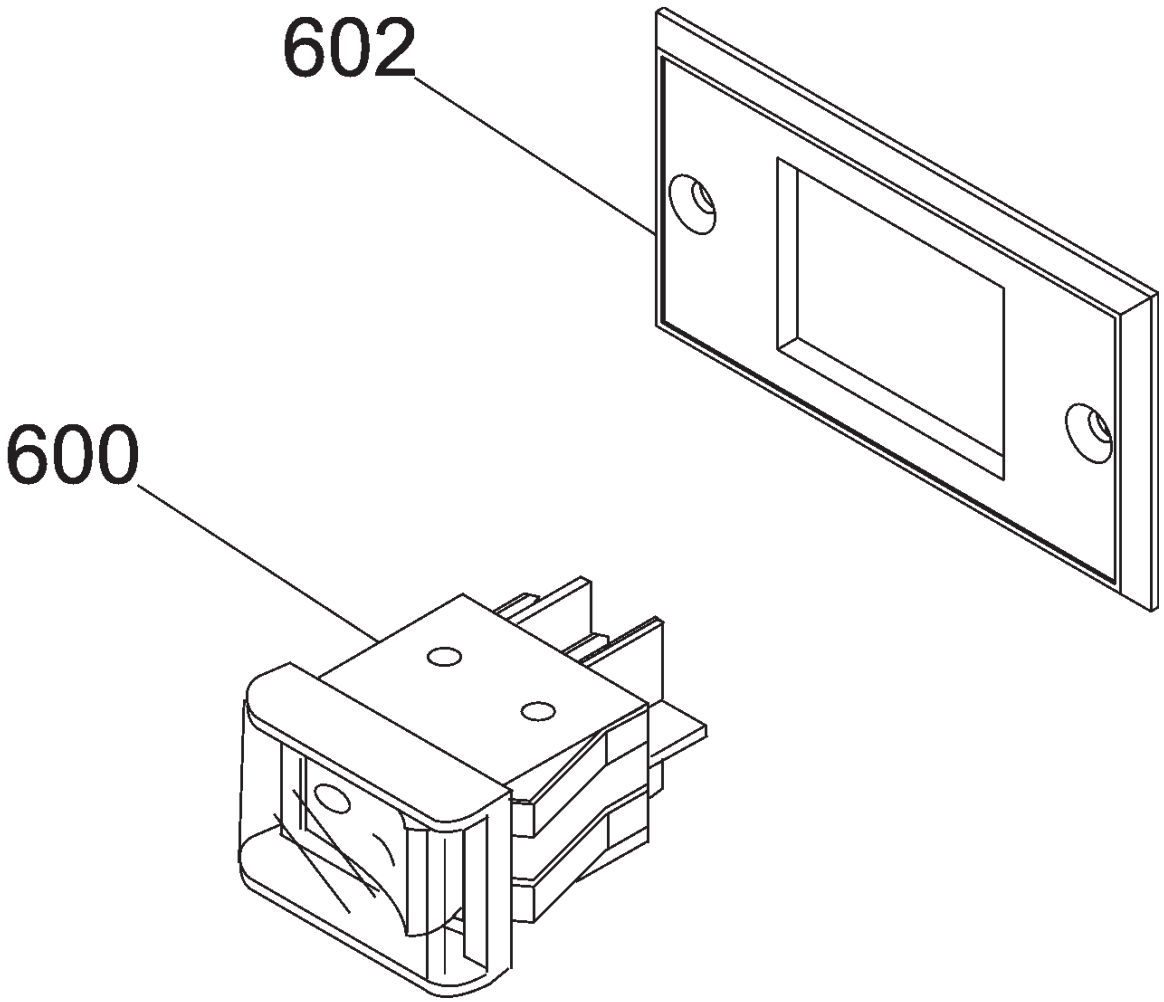
602
600

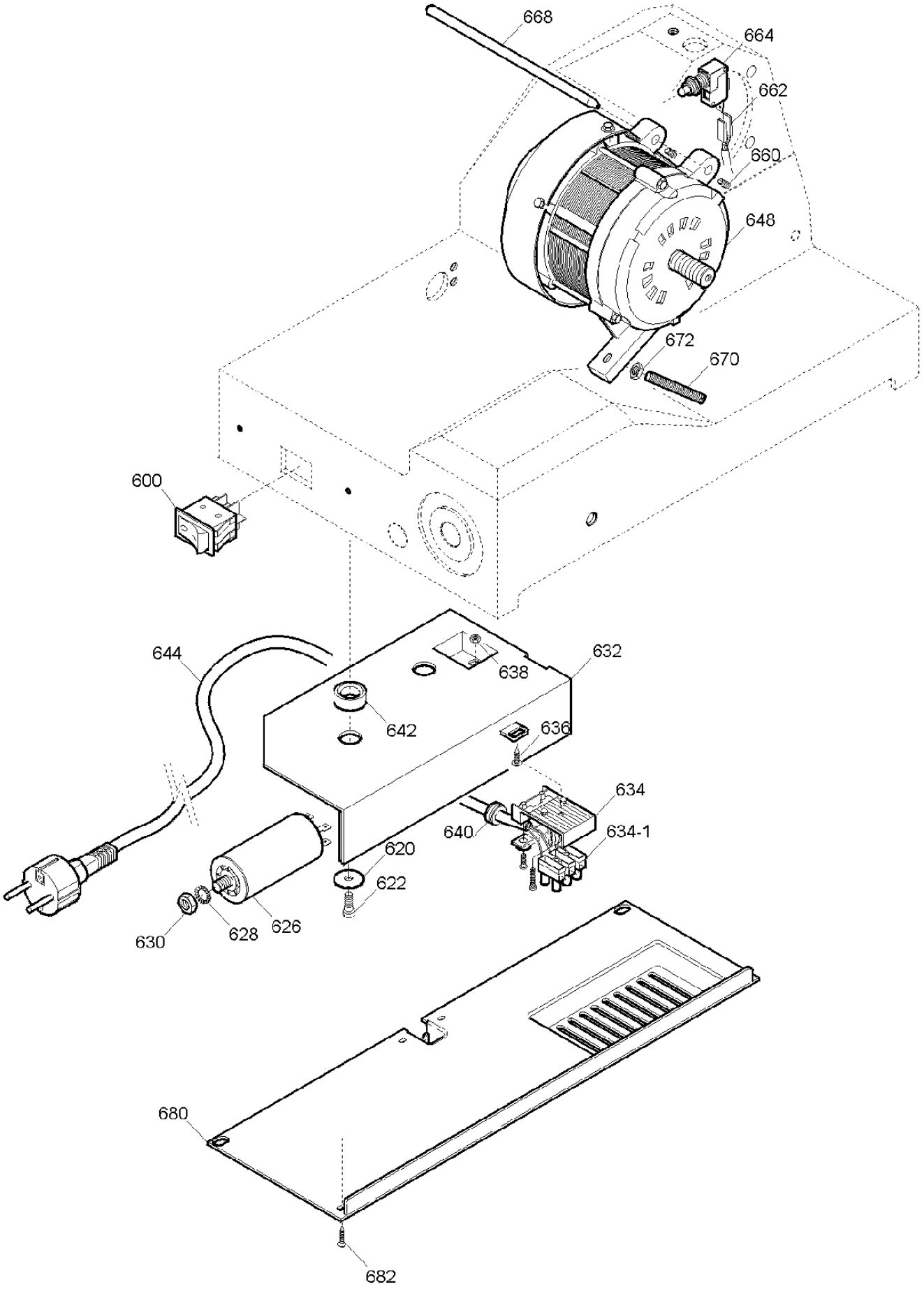
668
664
662
660
648
672
670
600
644
638
632
642
636
634
640
634-1
620
622
630
628
626
680
682

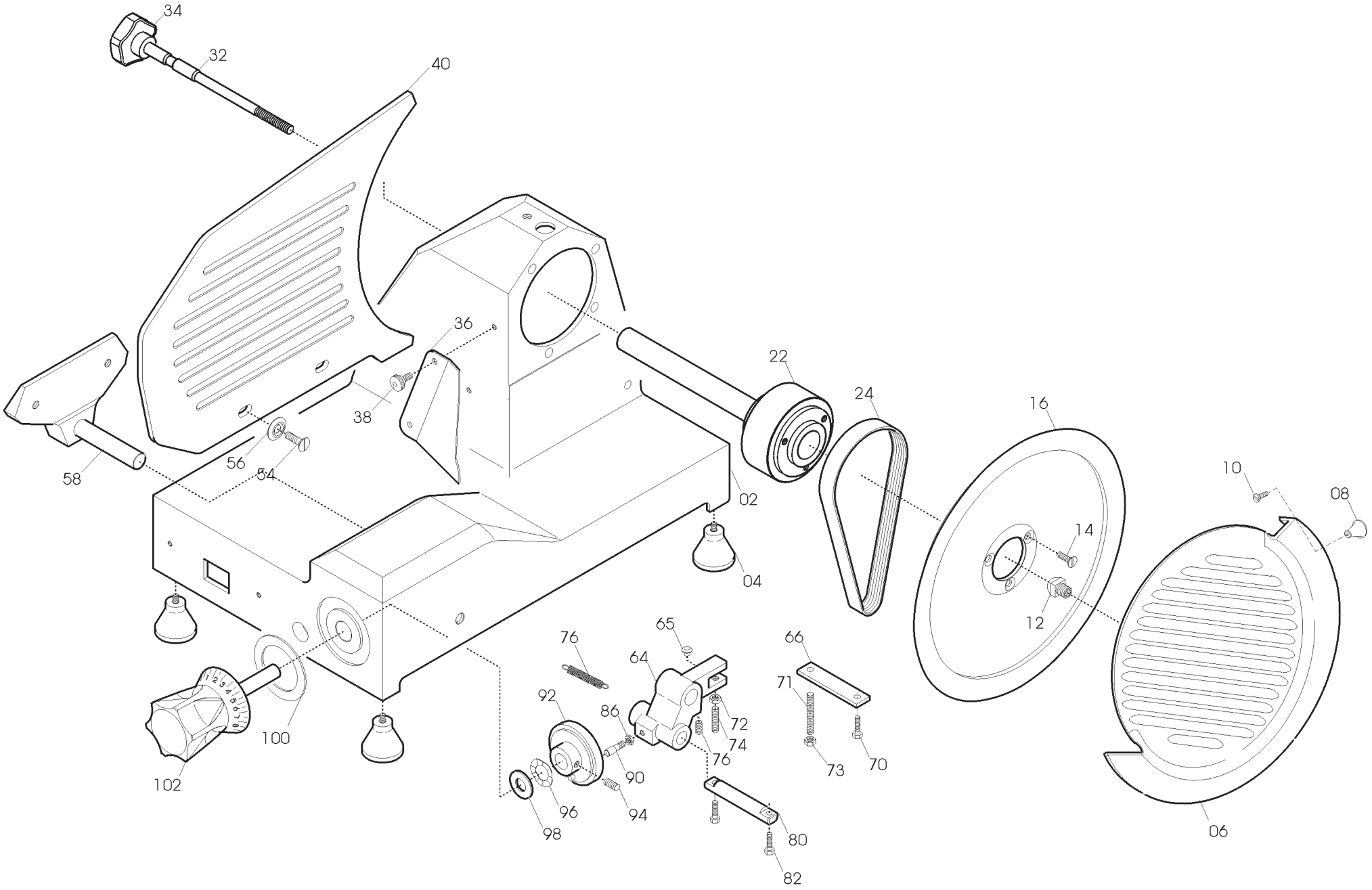
34
32
40
36
38
56
54
58
22
24
16
10
08
14
12
02
04
06
76
65
64
66
71
92
86
72
74
76
73
70
90
94
96
98
80
82
100
102

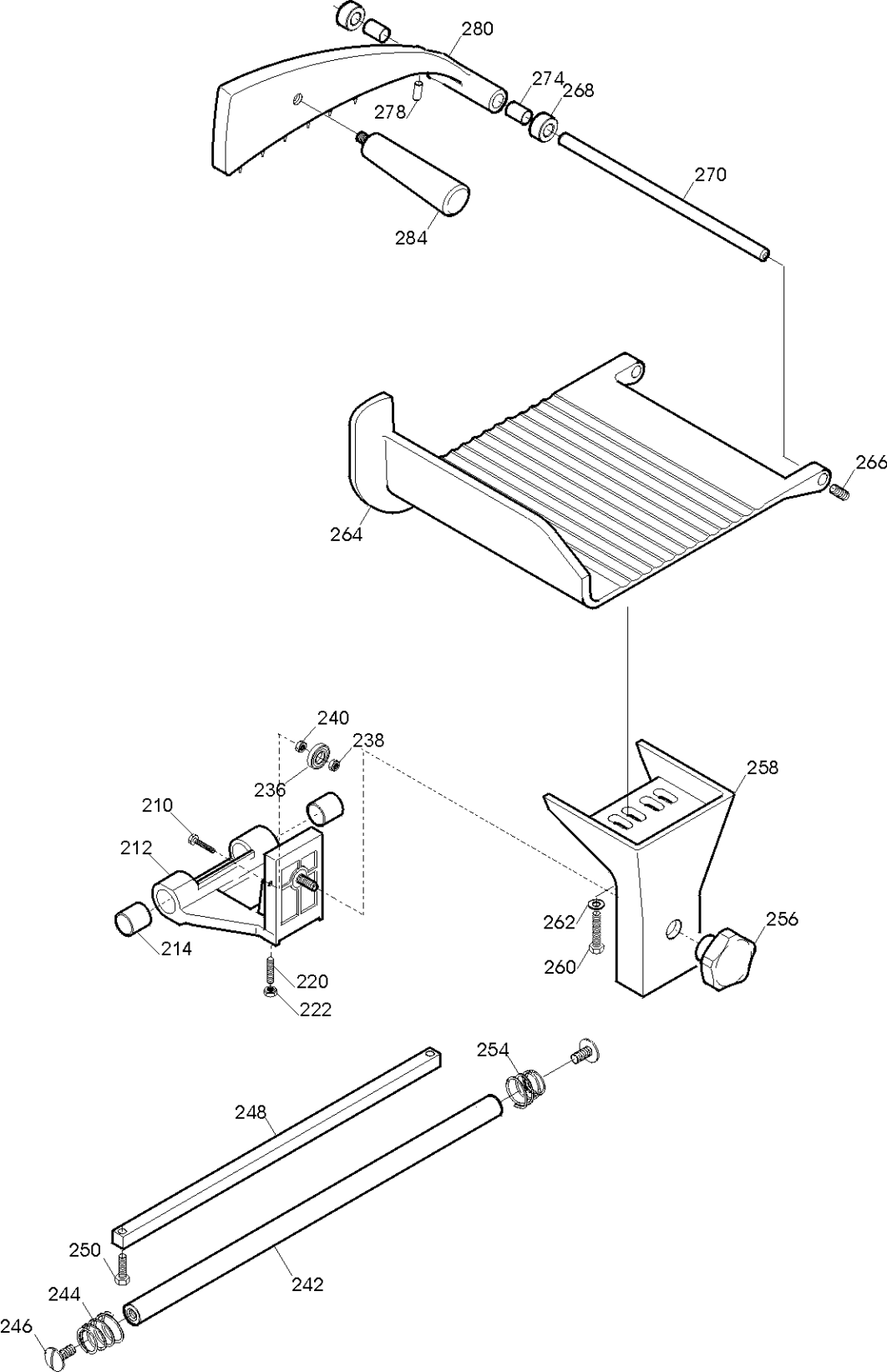
280
274
268
278
270
284
266
264
240
238
236
210
212
214
220
222
258
262
256
260
254
248
250
242
244
246

MIRRA 220 C Vert. TAV. UNICA

Riferi	Nome prodotto	Codice
600	INT. MN COMELUX 401/L CON PROT	19410102
602	SUPPORTO INTERRUTTORE MRR NEW	19563171
2	CASSA SV 220-275 MRR SV OSSIDATA	19510121
4	PIEDINO PICCOLO DOPPIO M 5 A PUNTA	19560201
6	PARALAMA 220 RIGHE FIL.AFF.OSSIDATO	195102036
8	POMELLO PARALAMA _ LAV	19021110
10	VITE TSP- DIN 963 M 4X08	IX2963004008
12	QUADRETTO PARALAMA MRR	19530901
14	VITE TSP- DIN 963 M 5X14	IX2963005014
16	LAMA 220 - 40/3/180 NAZ.	18220403180
16T	LAMA 220 - 40/3/180 TEFLONATA	18220403180T
22	PULEG.PIAT.MONT.MICR.MRR.QUADR	197003015
24	CINGH.PIAT.(V MRR)TB2 430 X 9	19310213
29	VITE SENZA TESTA DIN 916 M 6X8 NE	NE0916006008
32	TIRANTE PARALAMA AFF.MRR OLD+SV	19530501
34	MANOPOLA TIR.PAR.M6 5L MRR NERO	19562502
36	PARAFETTA ACCIAIO CE 220-250	19531005
38	VITE ZIGR.M5 PARAF.MRR BULTH	19335014
54	VITE TSP- DIN 963 M 6X16	IX2963006016
58	SUP.VELA MRR VERT. SV OSSIDATO	19510721
64	MOVIMENTO VELA MRR VERTICALE	19500121
65	FUNGHETTO MOVIMENTO D8,5XHT2	19563201
66	PIASTRINA MOV. MRR SV ZINCATA	19540621
70	VITE TE DIN 933 M 5X10 T.F.	IX2933005010
71	VITE SENZA TESTA DIN 913 M 5X50 CE	IX2913005050
72	DADO ES. DIN 934 M 6	IX2934006
73	DADO ES. DIN 934 M 5	IX2934005
76	MOLLA MOVIM. VELA 250/275 MRR SV C	19390221
77	VITE SENZA TESTA DIN 916 M 6X10 NE	NE0916006010
80	PERNO MOV. VELA MRR VERTICALE	19530721
81	DADO ES. DIN 934 M 5	IX2934005
82	VITE SENZA TESTA DIN 913 M 5X20 CE	IX2913005020
86	DADO ES. DIN 934 M 6	IX2934006
90	RULLINO MOVIMENTO MRR 300 VERT.SV	193360632
92	CAMMA MRR 220/275G 300G.CE LAVORATO	19563505LG
94	VITE SENZA TESTA DIN 916 M 6X8 NE	NE0916006008
96	RONDELLA ONDULATA 12	19342005
98	RONDELL. SPESS. DIN 988 13X19X1	IX29881301901
100	RONDELLA PLEX MAN.NUM. MRR	19562145
102	MANOPOLA NUMER.MRR PERNO D.12MM	19562402
212	CARRELLO MRR LAVORATO	19500501
214	BOCCOLE AUTOLUBR.18.20.20	19324108
222	DADO ES. DIN 934 M 6	IX2934006
236	CUSCINETTO BIELLA AUT.626	19320101
238	DADO ES. DIN 439 M 6 BASSO	IX2439006
239	RONDELLA PIANA DIN 125 D 6	IX2125006
240	DADO ES. DIN 934 M 6	IX2934006

242	BARRA TONDA CARR. MRR	19530601
244	MOLLA BARRA TONDA 220-250 MRR.D18	19390101
246	VITE B.TOND MRR T20	19335001
248	BARRA QUADRA MRR RETTIFICATA	19540101
250	VITE TE DIN 933 M 5X20 T.F.	IX2933005020
254	MOLLA BARRA TONDA 220-250 MRR.D18	19390101
256	POM. TIR.PARAL.300-370 M8 5 LOBI	19562504
258	GAMBO MRR SV 275 CE OSSIDATO	19510621C
260	VITE TC- DIN 84 M 5X10	IX284005010
262	VITE SENZA TESTA DIN 913 M 8X30 CE	IX2913008030
264	PIATTO MRR SG 250 CE 4FORI OSSIDAT	195104011
265	VITE TSP- DIN 963 M 5X12	IX2963005012
266	VITE SENZA TESTA DIN 916 M 5X6 NE	NE0916005006
267	VITE TC- DIN 84 M 5X10	IX284005010
268	GOMMINO PARACOLPO AST.PR.MRR	19560101
274	BOCCOLE AUTOLUBR.10.12.10	19324101
278	PARAC. P.MERCE MRR D6,5X30	19563208
284	MANOPOLA PRESSA MERCE MRR F.CORT	19562900
402	CAPP.MRR 220-250G 300SV CE OSSIDATA	19511202C
404	POMELLO CAPP.BUSSOLA M5 ZIGRINATI	19562701
410	MOLLA PERNI AFF.+SBAV. 250-300	19390303
412	PERNO SBAVATURA 250:300	19540703
414	MOLA SB.220 D.40 H.8 F.6	19300201
418	RONDELLA PIANA DIN 125 D 6	IX2125006
420	DADO ES. DIN 934 M 6	IX2934006
421	DADO ES. DIN 439 M 6 BASSO	IX2439006
422	SFERA 4/III PICCOLA	19320302
424	PERNO AFFILATURA 250:300	19540704
426	PULSANTE SBAVATURA 250:300	19550203
428	MANOPOLA PRIG. AFFIL. M8 6 LOBI	19562602
430	PRIGIONIERO COLONNINA L=75	19336010
436	COLONNIN.220 MRR OLD ALL+SV VERNIC	19511101
438	RONDELLA PIANA DIN 125 D 8	IX2125008
440	VITE TE DIN 933 M 8X20 T.F.	IX2933008020
442	PERNO COLONNINA FRES.LEO 250	19540402
444	VITE TE DIN 933 M 5X16 T.F.	IX2933005016
446	RONDELLA F.LARGA DIN 9021 D 5X15	IX29021005015
448	DADO ES. DIN 934 M 5	IX2934005
450	VITE SENZA TESTA DIN 913 M 5X16 CE	IX2913005016
452	PRIGIONIERO DIN 938 5X47	IX20938005047
456	CORPO AF.220-300 MRR OLD. LAV	19021307
458	RONDELLA PIANA DIN 125 D 8	IX2125008
460	DADO ES. DIN 934 M 8	IX2934008
464	SFERA 4.762/IV GRANDE	19320301
468	PULSANTE AFFILATURA 250-300	19550202
470	MOLA AF.220 D.40 H.11 F.6	19300101
600	INT. MN COMELUX 401/L NORMALI	19410101
620	RONDELLA F.LARGA DIN 9021 D 5X20	IX29021005020
622	VITE TC- DIN 84 M 5X10	IX284005010
626	CONDENSATORE MRR 8UF CODOLO M8	19410301

628	RONDELLA PIANA DIN 125 D 8	IX2125008
630	DADO ES. DIN 934 M 8	IX2934008
632	SCATOLA RELAIS MRR 11-04-97	19563125
634-1	MORSETTIERA 3 POLI PA 27	19410822
634	SOTTOMORSETTO L.N.T.PA 228	19410820
636	VITE TE DIN 933 M 5X20 T.F.	IX2933005020
640	DISTANZIALE PER SCATOLA RELAIS	19561500
644A	CAVO ALIM.COMP. MN SUKO UNIFI	19410502
648	MOTORE MRR P.40 230-50	19403042
662	CAVO MICRO 220-250 NO NORM NO CAS	19410701
664A	MICRO INTERRUTT.MN X AFFETTATR	19410201
668	PERNO MOTORE MRR SV INOX	19540521
670	PRIGIONIERO DIN 938 5X47	IX20938005047
672	DADO ES. DIN 934 M 5	IX2934005
680	PROTEZIONE INFERIORE MRR 220-250	19563151
682	VITE AUTOF.TCB+ DIN 7981 D 2,9X13	IX279812,9013