1 GRUPPO LAVAGGIO
2 GRUPPO VASCA
3 GRUPPO RISCIACQUO
4 GRUPPO RISCIACQUO
5 QUADRO ELETTRICO
6 GRUPPO SOLLEVAMENTO
7 GRUPPO POMPA SCARICO
8 CARROZZERIA
9 GRUPPO BREAK TANK
10 DOSATORI

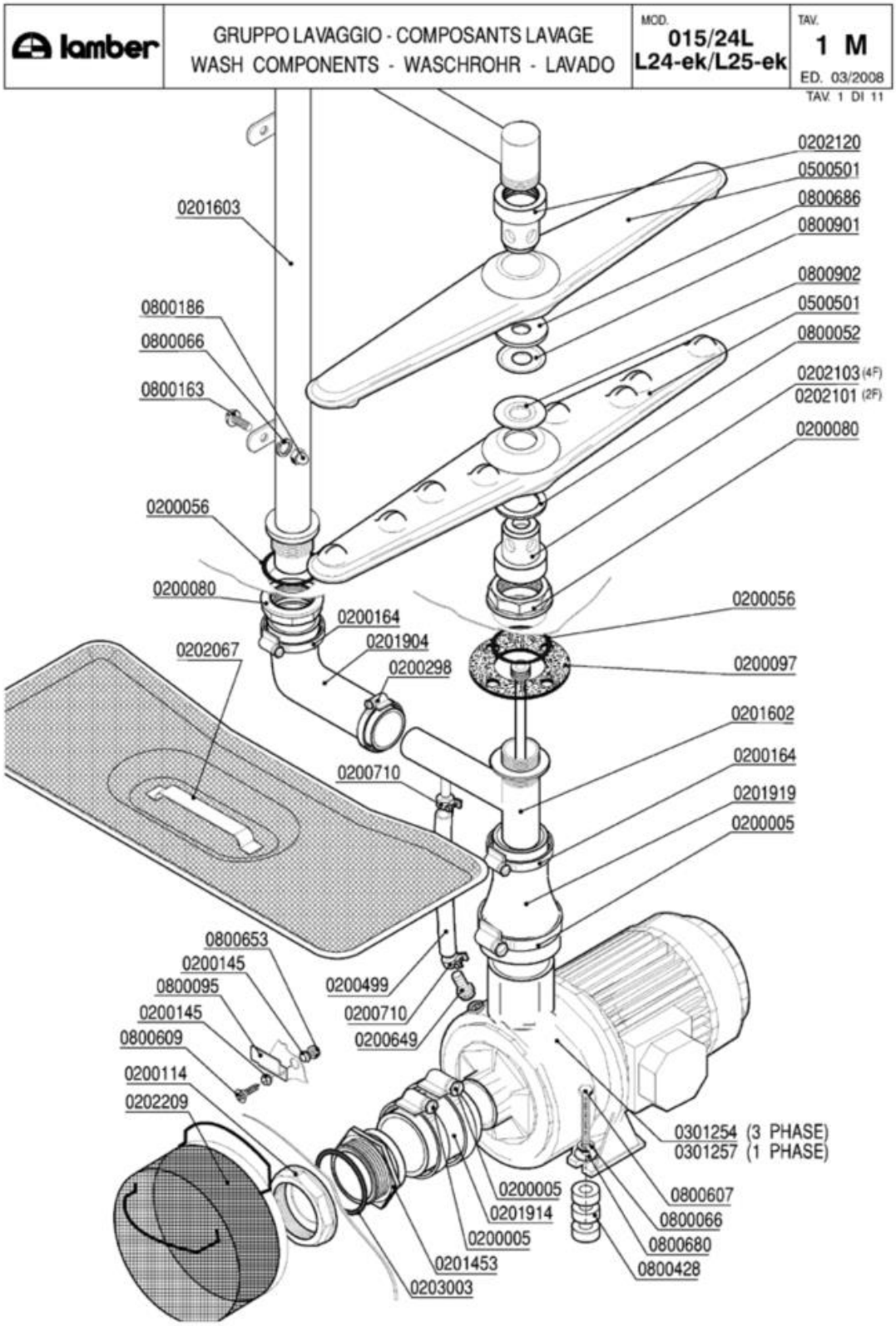
lamber
GRUPPO LAVAGGIO - COMPOSANTS LAVAGE
WASH COMPONENTS - WASCHROHR - LAVADO
MOD. 015/24L L24-ek/L25-ek
TAV. 1 M
ED. 03/2008
TAV. 1 DI 11
0202120
0500501
0800686
0800901
0800902
0500501
0800052
0202103 (4F)
0202101 (2F)
0200080
0200056
0200080
0200164
0201904
0200298
0202067
0200056
0200097
0201602
0200164
0201919
0200005
0200710
0800653
0200145
0800095
0200145
0800609
0200114
0202209
0200499
0200710
0200649
0301254 (3 PHASE)
0301257 (1 PHASE)
0800607
0800066
0800680
0800428
0200005
0201914
0200005
0201453
0203003
0800186
0800066
0800163
0201603

Codice	Descrizione	
0200005	Fascetta 50-70	
0200056	OR 144 pilette 1" 1/4	
0200080	Ghiera 1"1/42190	
0200097	Guarnizione gomma 105x45x3 4F Rif.167	
0200114	Dado piletta scarico 2" 2190	
0200145	Guarnizione Nyltite M5	
0200164	Fascetta 32-50	
0200298	Fascetta 25-40	
0200499	Tubo gomma 12x19,5 food quality	
0200649	Portagomma ricircolo pompe DWO 5002	
0200710	Fascetta robusta 14-27/12.7	
0201453	Portagomma aspirazione ELLE 7859	
0201602	Collettore inferiore L25VST 8397	
0201603	Condotta lavaggio rotante L25VST 8399	
0201904	Manicotto LB 38x70+29x120 686-88	
0201914	Manicotto Radior 60 h.50 4667	
0201919	Manicotto ridotto ELLE 4666 60x43x150	
0202067	Filtro vasca stampata ELLE	
0202101	Testina lavaggio d.18 2F NSF	
0202103	Testina lavaggio d.18 4F NSF	
0202120	Testina lavaggio d.22 4F NSF	
0202209	Filtro aspirazione MATIC-ELLE	
0203003	OR 162 Manicotto 2" aspirazione L24/L25	
0301254	Elettropompa Hp 1,5 inox DWO150 L25	
0301257	Elettropompa Hp 1,5 inox DWO150 MONO	
0500501	Braccio di lavaggio 540/8F NSF	
0800052	Rondella teflon 57x41x2	
0800066	Rondella grower inox diam.6	
0800095	Fermo asta traino Matic	
0800163	Vite inox POELIER M6X10	
0800186	Dado inox cieco M6	
0800428	Distanziale basamento rialzo 25x10x12,6	
0800653	Dado inox autobloccante M5	
0800680	Rondella piana inox 8X24	
0800686	Rondella nylon 50x22,2x2 2782-96	
0800901	Disco inox mulinello 50x22,2 2781	
0800902	Disco inox mulinello L25 2987 d.18	

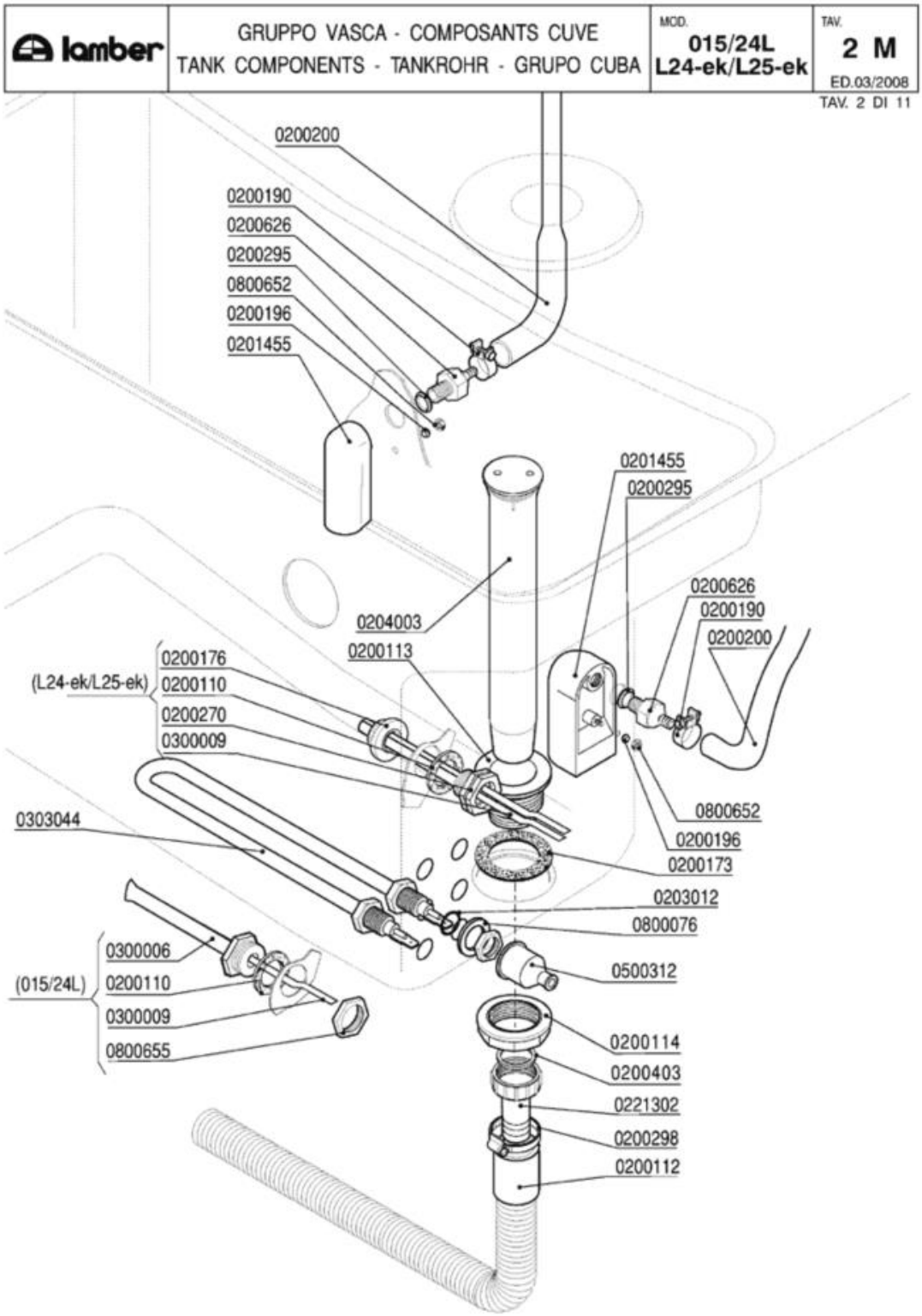
lamber
GRUPPO VASCA - COMPOSANTS CUVE
TANK COMPONENTS - TANKROHR - GRUPO CUBA
MOD. 015/24L L24-ek/L25-ek
TAV. 2 M
ED.03/2008
TAV. 2 DI 11
0200200
0200190
0200626
0200295
0800652
0200196
0201455
0201455
0200295
0200626
0200190
0200200
0204003
0200113
0200176
(L24-ek/L25-ek) 0200110
0200270
0300009
0800652
0200196
0200173
0303044
0203012
0800076
0500312
0300006
(015/24L) 0200110
0300009
0800655
0200114
0200403
0221302
0200298
0200112

Codice	Descrizione	
0200110	Guarnizione piana 31x21x2	
0200112	Tubo scarico d.28 DIR.C/317	
0200113	Piletta scarico 007 Rif.18	
0200114	Dado piletta scarico 2" 2190	
0200173	Guarnizione gomma 75x58x2 Rif.19	
0200176	Dado 1/2" 2190	
0200190	Fascetta collare benzina 13x15	
0200196	Guarnizione Nyltite M3	
0200200	Tubo a pipa per pressostato	
0200270	Guaina 1/2" ES25 doppia 7x8x120	
0200295	Guarnizione Nyltite M12	
0200298	Fascetta 25-40	
0200403	Guarnizione piana 38x27x2 3794	
0200626	Portagomma trappola aria ELLE 3381	
0201455	Trappola d'aria anteriore L=85 mm	
0203012	OR 112 VITON Resistenze LB VST	
0204003	Troppopieno L25 45x370 6731	
0221302	Raccordo scarico diritto 1"1/4x32	
0300006	Guaina termostato inox	
0300009	Molla a frizione Rif.134	
0303044	Resistenza 1000W "U"-Boccole 1/4"L=190mm	
0500312	Cappuccio resistenze vasca MATIC 134200	
0800076	Rondella piana FE diam.12	
0800652	Dado inox autobloccante M3	
0800655	Dado OT 1/2" nichelato	

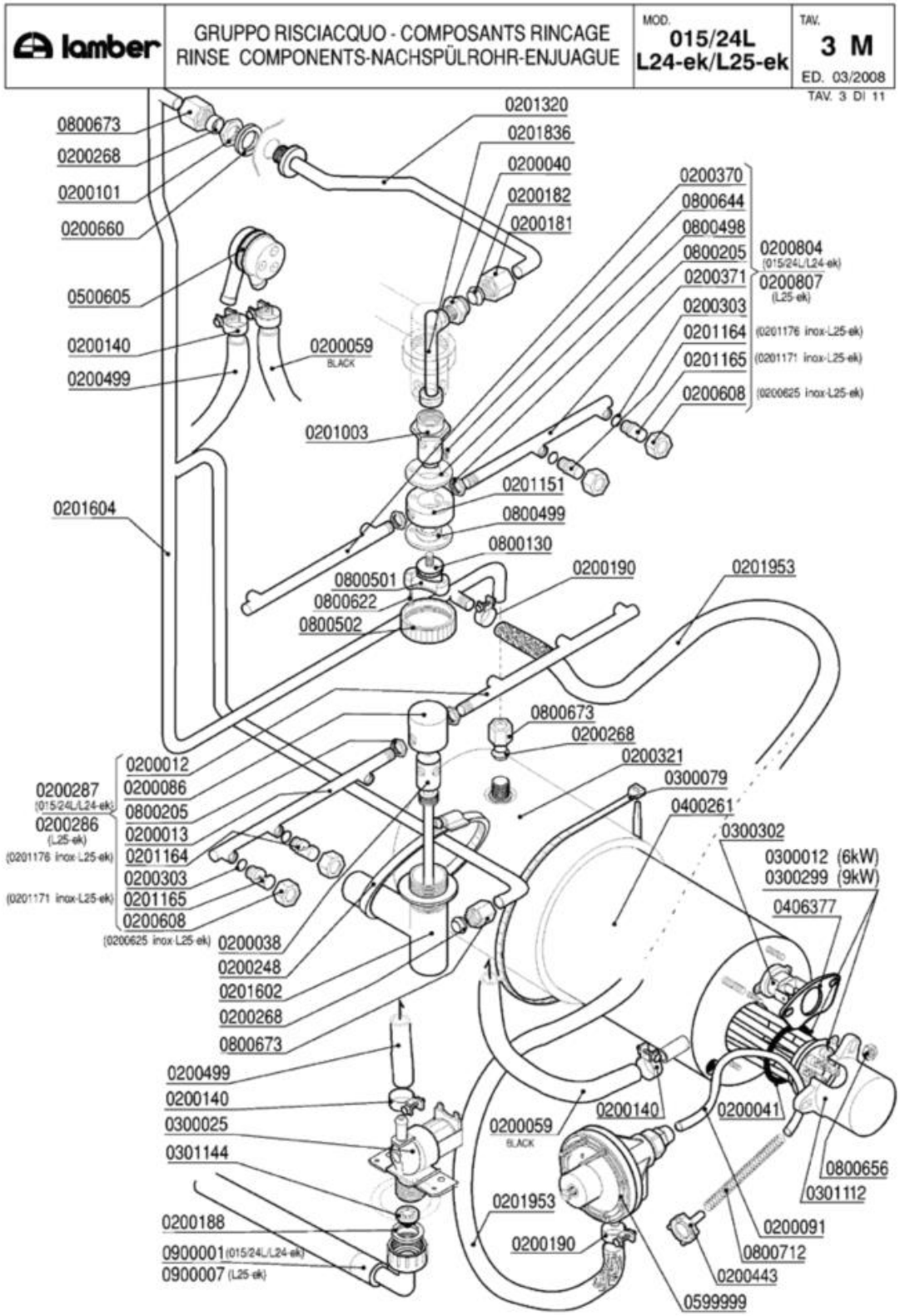
lamber
GRUPPO RISCIACQUO - COMPOSANTS RINCAGE
RINSE COMPONENTS-NACHSPÜLROHR-ENJUAGUE
MOD. 015/24L L24-ek/L25-ek
TAV. 3 M
ED. 03/2008
TAV. 3 DI 11
0800673
0200268
0200101
0200660
0500605
0200140
0200499
0200059 BLACK
0201320
0201836
0200040
0200182
0200181
0200370
0800644
0800498
0800205
0200371
0200303
0201164 (0201176 inox-L25-ek)
0201165 (0201171 inox-L25-ek)
0200608 (0200625 inox-L25-ek)
0200804 (015/24L/L24-ek)
0200807 (L25-ek)
0201003
0201151
0800499
0800130
0800501
0800622
0800502
0200190
0201953
0201604
0800673
0200268
0200321
0300079
0400261
0300302
0300012 (6kW)
0300299 (9kW)
0406377
0200012
0200086
0800205
0200013
0201164
0200303
0201165
0200608
0200287 (015/24L/L24-ek)
0200286 (L25-ek)
(0201176 inox-L25-ek)
(0201171 inox-L25-ek)
(0200625 inox-L25-ek)
0200038
0200248
0201602
0200268
0800673
0200499
0200140
0300025
0301144
0200188
0900001 (015/24L/L24-ek)
0900007 (L25-ek)
0200140
0200059 BLACK
0200041
0800656
0301112
0201953
0200190
0200091
0800712
0200443
0599999

Codice	Descrizione	
0200012	Braccio di risciacquo 230mm DX cesto 50	
0200013	Braccio di risciacquo 230mm SX cesto 50	
0200038	Perno risciacquo inox 1205	
0200040	Nipplo risciacquo inox 3/8"-1/4" 492-97	
0200041	OR 6225 resistenza boiler	
0200059	Tubo gomma 10x17 food quality	
0200086	Testina mulinello risciacquo 1206	
0200091	Tubo cristallo PP 4x6	
0200101	Dado inox 3/8" Gas 55-83	
0200140	Fascetta collare 17x19	
0200181	Dado bicono inox 3/8"x12 1040-91	
0200182	Bicono OT 3/8"x12 1311-92	
0200188	Guarnizione gomma 25x16x2	
0200190	Fascetta collare benzina 13x15	
0200248	Fascetta 60-80	
0200268	Bicono TEFLON 3/8"x12	
0200286	Mulinello risc. inf. 500 UGELLI INOX	
0200287	**SOSTITUITO DA 0200286**	
0200303	OR 2021 ugelli risciacquo mescola FDA	
0200321	Coibentazione boiler 9lt 2129	
0200370	Braccio di risciacquo 200mm DX cesto 45	
0200371	Braccio di risciacquo 200 mm SX cesto 45	
0200443	Filtro fondo dos.idrico 3000	
0200499	Tubo gomma 12x19,5 food quality	
0200608	**SOSTITUITO DA 0200625**	
0200625	Ghiera inox fissaggio ugelli 2611	
0200660	Rondella 27x17x3 risc.est.L20/25 5697	
0200804	**SOSTITUITO DA 0200852**	
0200807	**SOSTITUITO DA 0200852**	
0201003	Perno risciacquo sup.rotante 2608/96 NSF	
0201151	Testina risciacquo rotante 2142	
0201164	Ugello risciacquo foro 1,2 D.2612 NSF	
0201165	Ugello risciacquo foro 1,5 D.2609 NSF	
0201171	Ugello risciacquo inox foro 1,5 2609	
0201176	Ugello risciacquo inox foro 1,2 2612	
0201320	Asta risciacquo sup.L20/L25 DVGW 2748	
0201602	Collettore inferiore L25VST 8397	
0201604	Condotta risciacquo esterna L25VST 8400	
0201836	Collettore mulinello risc.sup.ELLE 4294	
0201953	Tubo dos./boiler silicone inox L=80 UL	
0300012	Resistenza 6000W/3 230/400V flangia inox	
0300025	Elettrovalvola 1 via 329069	
0300079	Fascetta coib. boiler 5231-540-78	
0300299	Resistenza 9000W 230/400V flangia inox	
0300302	Termostato unipolare riarmo 105° BN5	

Codice	Descrizione	
0301112	Copriresistenza 1 elemento 3x6mm	
0301144	Riduttore pressione 10 Litri/Min	
0400261	Boiler 8lt L25	
0406377	Piastrina termostato boiler DSP 7267	
0500605	Valvola rompivuoto DVGW GD	
0599999	Dosatore brillantante MOD.3000	
0800130	Vite mulinello risc.rot.super.671/88	
0800205	Dado inox M12x1 E16S5	
0800498	Bussola mul.risc.PTFE/C25% d.16.2 2143	
0800499	Bussola mul.risc.PTFE/C25% d.13.3 2606	
0800501	Blocchetto vite mulinello risc.sup.7366	
0800502	Coperchio vite mul.risc.sup.7898	
0800622	Vite inox TPSTCR M3X16	
0800644	Vite inox TPSTCR M3x8	
0800656	Dado ottone esagonale M6	
0800673	Dado bicono ottone 3/8"x12	
0800712	Molla inox 160mm per tubo brillantante	
0900001	Tubo carico gomma 90ºC VDE	
0900007	Tubo carico inox 3/4" DVGW/SVGW	

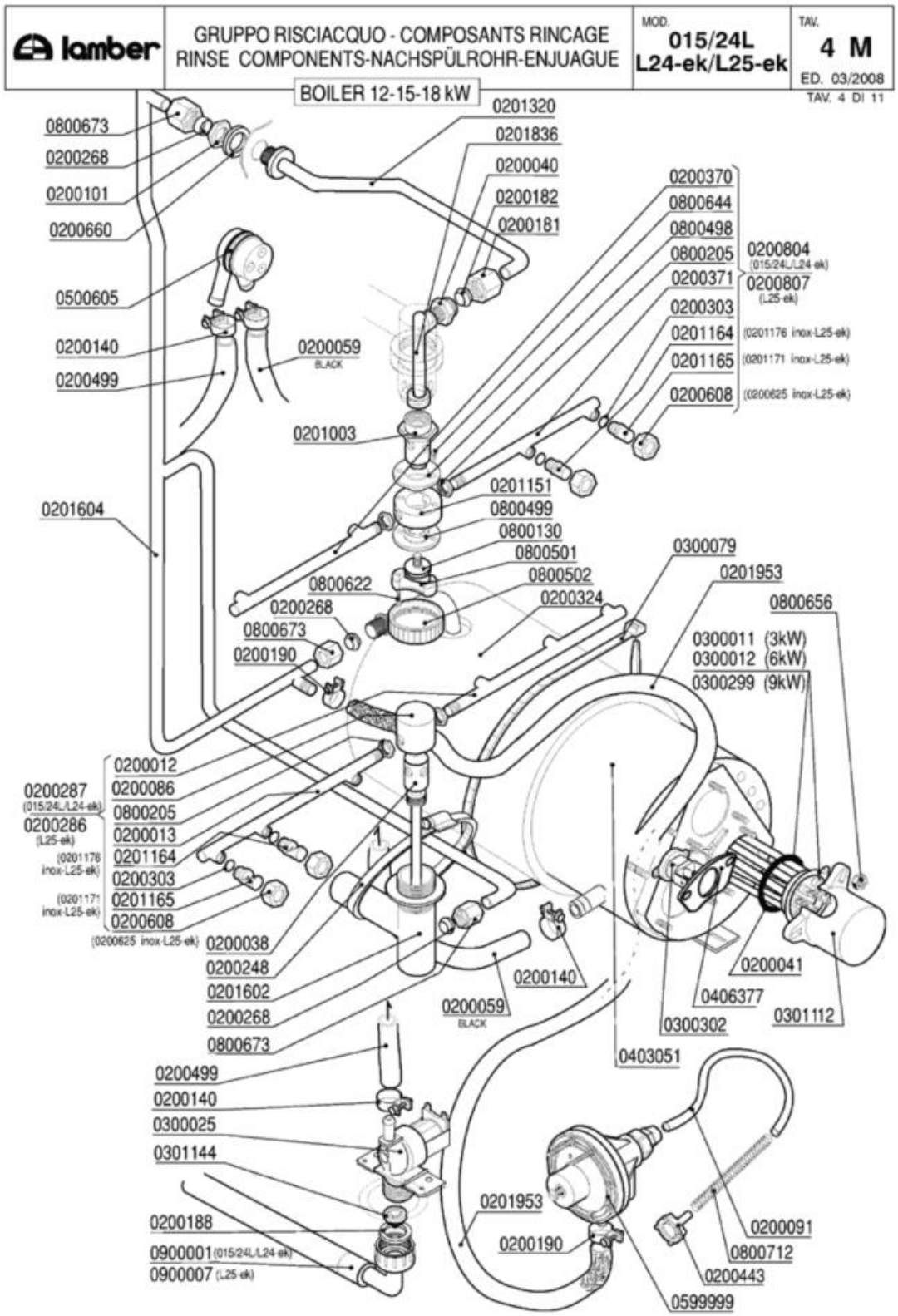
lamber
GRUPPO RISCIACQUO - COMPOSANTS RINCAGE
RINSE COMPONENTS-NACHSPÜLROHR-ENJUAGUE
MOD. 015/24L L24-ek/L25-ek
TAV. 4 M
ED. 03/2008
TAV. 4 DI 11
BOILER 12-15-18 kW
0800673
0200268
0200101
0200660
0500605
0200140
0200499
0200059 BLACK
0201320
0201836
0200040
0200182
0200181
0200370
0800644
0800498
0800205
0200371
0200303
0201164 (0201176 inox-L25-ek)
0201165 (0201171 inox-L25-ek)
0200608 (0200625 inox-L25-ek)
0200804 (015/24L/L24-ek)
0200807 (L25-ek)
0201003
0201604
0201151
0800499
0800130
0800501
0800502
0200324
0800622
0200268
0800673
0200190
0300079
0201953
0800656
0300011 (3kW)
0300012 (6kW)
0300299 (9kW)
0200012
0200086
0800205
0200013
0201164
0200303
0201165
0200608
0200287 (015/24L/L24-ek)
0200286 (L25-ek)
(0201176 inox-L25-ek)
(0201171 inox-L25-ek)
(0200625 inox-L25-ek)
0200038
0200248
0201602
0200268
0800673
0200140
0200059 BLACK
0200041
0406377
0300302
0301112
0403051
0200499
0200140
0300025
0301144
0200188
0900001 (015/24L/L24-ek)
0900007 (L25-ek)
0201953
0200190
0200091
0800712
0200443
0599999

Codice	Descrizione	
0200012	Braccio di risciacquo 230mm DX cesto 50	
0200013	Braccio di risciacquo 230mm SX cesto 50	
0200038	Perno risciacquo inox 1205	
0200040	Nipplo risciacquo inox 3/8"-1/4" 492-97	
0200041	OR 6225 resistenza boiler	
0200059	Tubo gomma 10x17 food quality	
0200086	Testina mulinello risciacquo 1206	
0200091	Tubo cristallo PP 4x6	
0200101	Dado inox 3/8" Gas 55-83	
0200140	Fascetta collare 17x19	
0200181	Dado bicono inox 3/8"x12 1040-91	
0200182	Bicono OT 3/8"x12 1311-92	
0200188	Guarnizione gomma 25x16x2	
0200190	Fascetta collare benzina 13x15	
0200248	Fascetta 60-80	
0200268	Bicono TEFLON 3/8"x12	
0200286	Mulinello risc. inf. 500 UGELLI INOX	
0200287	**SOSTITUITO DA 0200286**	
0200303	OR 2021 ugelli risciacquo mescola FDA	
0200324	Pannello termoisolante 500x500x5 PE/R30	
0200370	Braccio di risciacquo 200mm DX cesto 45	
0200371	Braccio di risciacquo 200 mm SX cesto 45	
0200443	Filtro fondo dos.idrico 3000	
0200499	Tubo gomma 12x19,5 food quality	
0200608	**SOSTITUITO DA 0200625**	
0200625	Ghiera inox fissaggio ugelli 2611	
0200660	Rondella 27x17x3 risc.est.L20/25 5697	
0200804	**SOSTITUITO DA 0200852**	
0200807	**SOSTITUITO DA 0200852**	
0201003	Perno risciacquo sup.rotante 2608/96 NSF	
0201151	Testina risciacquo rotante 2142	
0201164	Ugello risciacquo foro 1,2 D.2612 NSF	
0201165	Ugello risciacquo foro 1,5 D.2609 NSF	
0201171	Ugello risciacquo inox foro 1,5 2609	
0201176	Ugello risciacquo inox foro 1,2 2612	
0201320	Asta risciacquo sup.L20/L25 DVGW 2748	
0201602	Collettore inferiore L25VST 8397	
0201604	Condotta risciacquo esterna L25VST 8400	
0201836	Collettore mulinello risc.sup.ELLE 4294	
0201953	Tubo dos./boiler silicone inox L=80 UL	
0300011	Resistenza 3000W/3 Rif.76 flangia inox	
0300012	Resistenza 6000W/3 230/400V flangia inox	
0300025	Elettrovalvola 1 via 329069	
0300079	Fascetta coib. boiler 5231-540-78	
0300299	Resistenza 9000W 230/400V flangia inox	

Codice	Descrizione	
0300302	Termostato unipolare riarmo 105º BN5	
0301112	Copriresistenza 1 elemento 3x6mm	
0301144	Riduttore pressione 10 Litri/Min	
0403051	Boiler 12-15-18kW d.215 ELLE-L25	
0406377	Piastrina termostato boiler DSP 7267	
0500605	Valvola rompivuoto DVGW GD	
0599999	Dosatore brillantante MOD.3000	
0800130	Vite mulinello risc.rot.super.671/88	
0800205	Dado inox M12x1 E16S5	
0800498	Bussola mul.risc.PTFE/C25% d.16.2 2143	
0800499	Bussola mul.risc.PTFE/C25% d.13.3 2606	
0800501	Blocchetto vite mulinello risc.sup.7366	
0800502	Coperchio vite mul.risc.sup.7898	
0800622	Vite inox TPSTCR M3X16	
0800644	Vite inox TPSTCR M3x8	
0800656	Dado ottone esagonale M6	
0800673	Dado bicono ottone 3/8"x12	
0800712	Molla inox 160mm per tubo brillantante	
0900001	Tubo carico gomma 90ºC VDE	
0900007	Tubo carico inox 3/4" DVGW/SVGW	

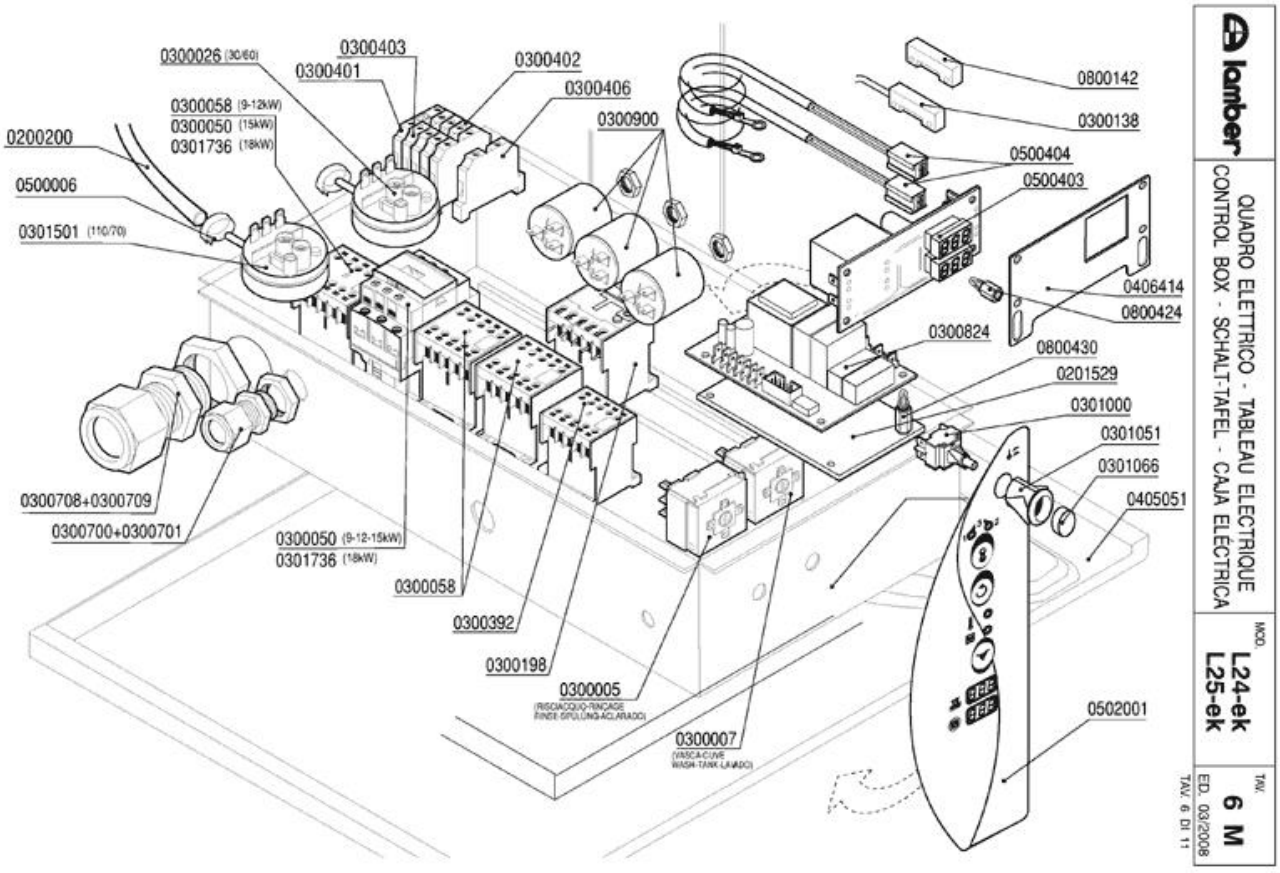
0300026 (30/60)
0300403
0300401
0300402
0300406
0300058 (9-12kW)
0300050 (15kW)
0301736 (18kW)
0300900
0200200
0500006
0301501 (110/70)
0800142
0300138
0500404
0500403
0406414
0800424
0300824
0800430
0201529
0301000
0301051
0301066
0405051
0300708+0300709
0300700+0300701
0300050 (9-12-15kW)
0301736 (18kW)
0300058
0300392
0300198
0300005
(RISCIACQUO-RINCAGE
RINSE SPÜLUNG-ACLARADO)
0300007
(VASCA-CUVE
WASH-TANK-LAVADO)
0502001
lamber
QUADRO ELETTRICO - TABLEAU ELECTRIQUE
CONTROL BOX - SCHALT-TAFEL - CAJA ELÉCTRICA
MOD.
L24-ek
L25-ek
TAV.
6 M
ED. 03/2008
TAV. 6 DI 11

Codice	Descrizione	
0200200	Tubo a pipa per pressostato	
0201529	Piastrina isolante timer 7461	
0300005	Termostato 90ºC c.2000 1NONC boiler IMIT	
0300007	Termostato 80ºC c.2100V.1NANC vasca IMIT	
0300026	Pressostato 60/30 16A 1NONC	
0300050	Contattore 25A 4NO 230V 50Hz 2172	
0300058	Contattore 20A 4NO 230V LC1-K0610M7 TEL.	
0300138	Micro contatto magnetico 1NO +0800142	
0300198	Relé termico 1,8-2,6 16A	
0300392	Contattore 16A 3NO1NC AUX LS07.01	
0300401	Morsetto 6 mmq Terra Giallo-Verde	
0300402	Morsetto 6 mmq beige	
0300403	Morsetto 6 mmq neutro blu	
0300406	Morsetto 4 mmq rosso	
0300700	Pressacavo PG 13,5	
0300701	Controdado PG13,5	
0300708	Pressacavo PG29	
0300709	Controdado PG29	
0300824	Timer elettronico lavastoviglie ...-ek	
0300900	Filtro antidisturbo 411135001	
0301000	Interruttore bip. 0V 2N0 16 amp COMPLETO	
0301051	Supporto tasto ovale	
0301066	Tasto verde ovale	
0301501	Pressostato 110/70	
0301736	Contattore 32A/AC1 4NA1NC 230V	
0405051	Pannello comando L25 imbutito 7291	
0406414	Squadretta termom.elettronici L25 7658	
0500006	Fascetta SNP2/CLIC 11,5-13,5	
0500403	Termometro doppio elettronico 230V	
0500404	Sonda termometro elettronico	
0502001	Tastiera membrana ELLE L25ek	
0800142	Magnete rett. NEODIMIO M303NA "L25"	
0800424	Distanziatore CF06 schede elettron.h.10	
0800430	Distanziatore CF06 schede elettron.h.15	

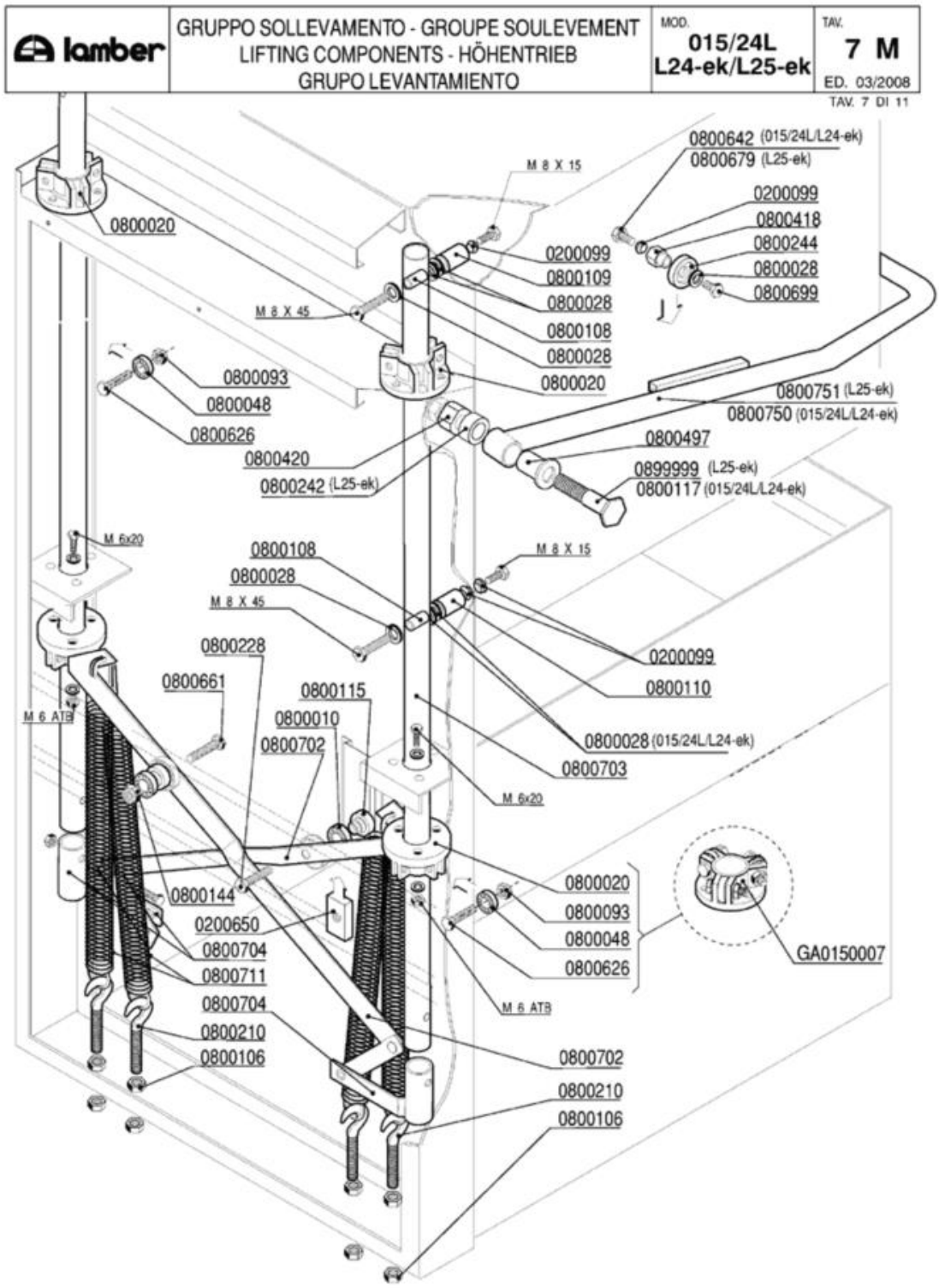
lamber
GRUPPO SOLLEVAMENTO - GROUPE SOULEVEMENT
LIFTING COMPONENTS - HÖHENTRIEB
GRUPO LEVANTAMIENTO
MOD. 015/24L L24-ek/L25-ek
TAV. 7 M
ED. 03/2008
TAV. 7 DI 11
0800642 (015/24L/L24-ek)
0800679 (L25-ek)
M 8 X 15
0200099
0800418
0800244
0800028
0800699
0800020
0200099
0800109
0800028
M 8 X 45
0800108
0800028
0800020
0800093
0800048
0800626
0800751 (L25-ek)
0800750 (015/24L/L24-ek)
0800497
0800420
0800242 (L25-ek)
0899999 (L25-ek)
0800117 (015/24L/L24-ek)
M 6x20
0800108
0800028
M 8 X 15
M 8 X 45
0800228
0200099
0800661
0800115
0800110
M 6 ATB
0800010
0800702
0800028 (015/24L/L24-ek)
0800703
M 6x20
0800020
0800144
0800093
0200650
0800048
0800704
0800626
0800711
GA0150007
0800704
M 6 ATB
0800210
0800106
0800702
0800210
0800106

Codice	Descrizione	
0200099	Guarnizione Nyltite M8	
0200650	Piatto FE-ZN 20x10x40 M10 ELLE 5024	
0800010	Cuscinetto 6002 asta sollevamento	
0800028	Rondella piana inox d.8	
0800048	Cuscinetto RDP 23/9,4/8 per sollevamento	
0800093	Dado autobloccante M8 zincato	
0800106	Dado FE M10 zincato	
0800108	Inserto tubo sollevamento 8x13x31 252-83	
0800109	Distanziale OT M8x16x31 capot ELLE 5091	
0800110	Distanziale OT 8x16x36 capot ELLE 5091	
0800115	Perno asta sollevamento 254-83	
0800117	Perno maniglione 015/24L	
0800144	Dado autobloccante M10 zincato	
0800210	Vite tirante con gancio M10x60	
0800228	Vite FE 8,8 M10x35	
0800242	Distanziale maniglione L25 liscio 349	
0800244	Rullino capot PP 35x12 856-89	
0800418	Distanziale rullino ELLE 4511/98	
0800420	Distanziale maniglione M16x18 349	
0800497	Bussola perno maniglione	
0800626	Vite inox TEM8x35	
0800642	Vite inox TEM8x10	
0800661	Vite FE-ZN 8.8 M10x40	
0800679	Vite inox TEM8X30	
0800699	Vite inox TEM8x10 testa h.2,2	
0800702	Asta sollevamento L25	
0800703	Tubo sollevamento capot L-L25 4291-98	
0800704	Supporto sollevamento L25 1810	
0800711	Molla sollevamento L23..L25 gancio lungo	
0800750	Maniglione ELLE 4292-98	
0800751	Maniglione L25 4295-98	
0899999	Perno maniglione L25	
GA0150007	Gruppo gabbia cuscinetti ELLE	

lamber	GRUPPO POMPA SCARICO - POMPE DE VIDANGE DRAIN PUMPE PARTS - ABLAUFPUMPE BOMBA DESAGUE	MOD. 015/24L L24-ek/L25-ek	TAV. 8 M ED. 03/2008

TAV. 8 DI 11

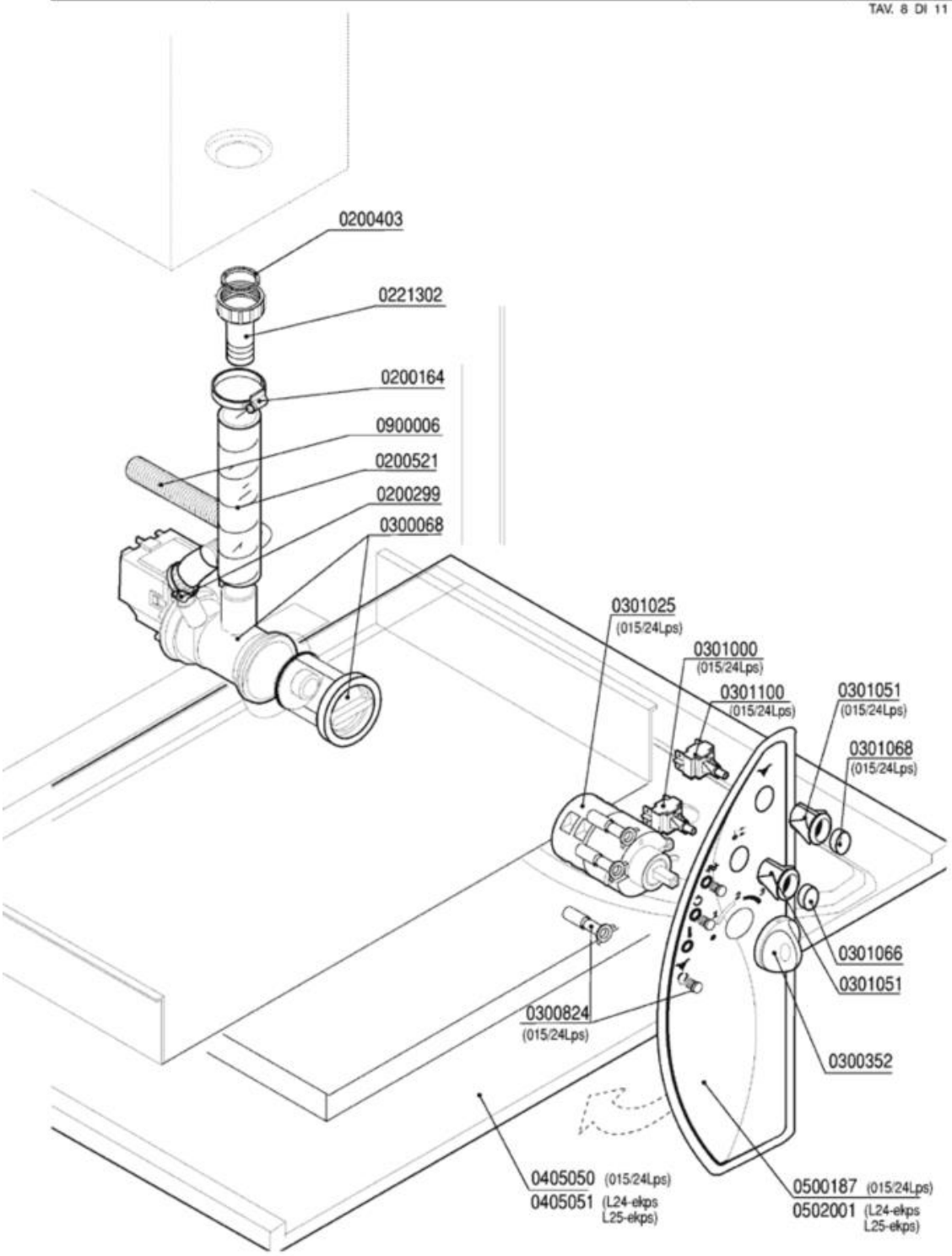

Codice	Descrizione	
0200164	Fascetta 32-50	
0200299	Fascetta 20-32	
0200403	Guarnizione piana 38x27x2 3794	
0200521	Tubo armorvin d.i.32	
0221302	Raccordo scarico diritto 1"1/4x32	
0300068	Elettropompa scarico 40W/230/50 FILTRO	
0300352	Manopola selettore TIMER 7524	
0300824	Timer elettronico lavastoviglie ...-ek	
0301000	Interruttore bip. 0V 2N0 16 amp COMPLETO	
0301025	Selettore L21 VS-PS	
0301051	Supporto tasto ovale	
0301066	Tasto verde ovale	
0301068	Tasto blu ovale	
0301100	Pulsante unipol. OV 1NO 16amp COMPLETO	
0405050	Pannello comando 015/24L imbutito 7291	
0405051	Pannello comando L25 imbutito 7291	
0500187	Targa PCB 015-24L PS 2005 LAMBER	
0502001	Tastiera membrana ELLE L25ek	
0900006	Tubo scarico d.19,5 per pompa scarico	

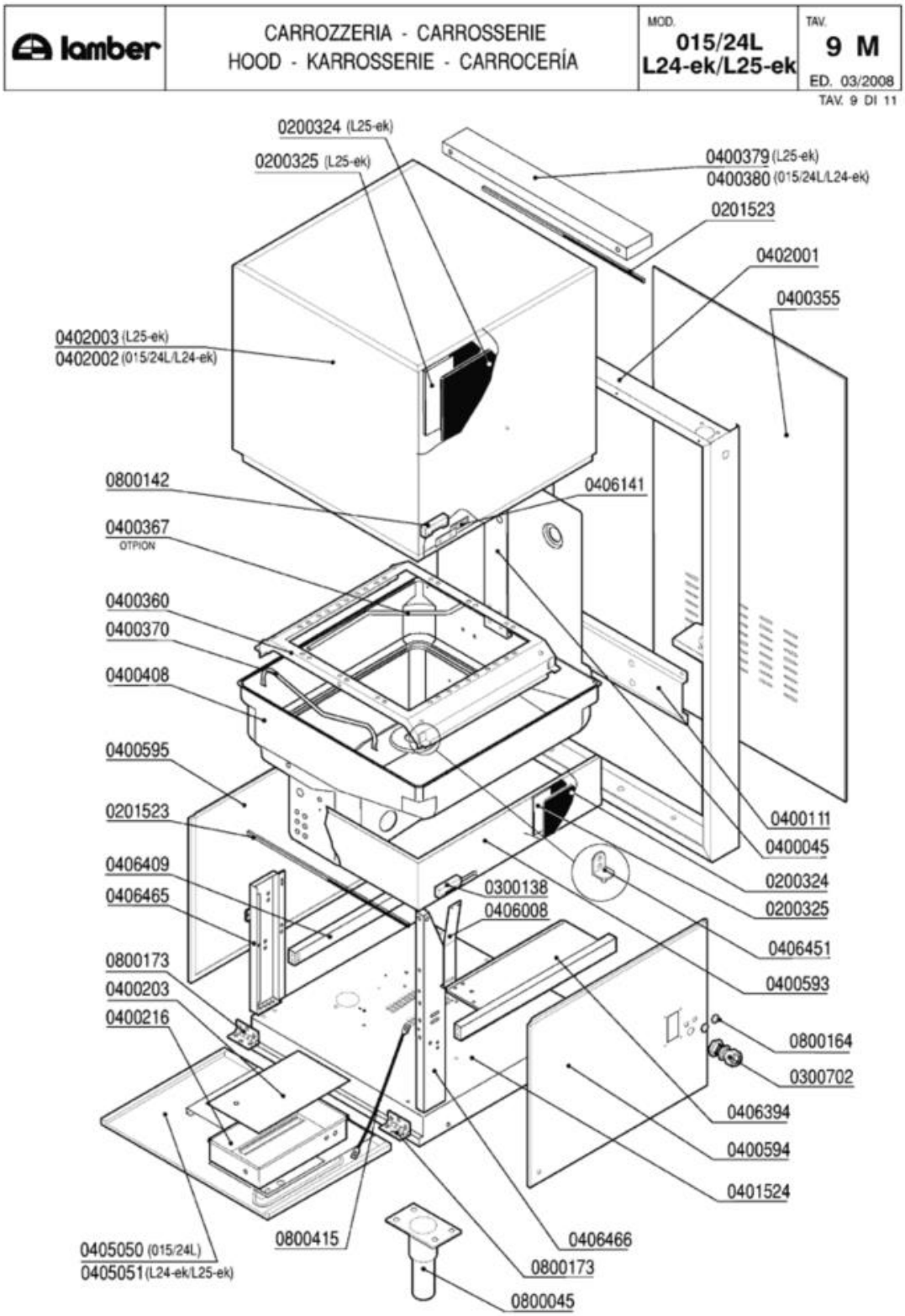
lamber
CARROZZERIA - CARROSSERIE
HOOD - KARROSSERIE - CARROCERÍA
MOD. 015/24L L24-ek/L25-ek
TAV. 9 M
ED. 03/2008
TAV. 9 DI 11
0200324 (L25-ek)
0200325 (L25-ek)
0400379 (L25-ek)
0400380 (015/24L/L24-ek)
0201523
0402001
0400355
0402003 (L25-ek)
0402002 (015/24L/L24-ek)
0800142
0406141
0400367
OTPION
0400360
0400370
0400408
0400595
0201523
0406409
0406465
0800173
0400203
0400216
0405050 (015/24L)
0405051 (L24-ek/L25-ek)
0800415
0406466
0800173
0800045
0400111
0400045
0200324
0200325
0300138
0406008
0406451
0400593
0800164
0300702
0406394
0400594
0401524

Codice	Descrizione	
0200324	Pannello termoisolante 500x500x5 PE/R30	
0200325	Pannello fonoassorbente 500x500x8 MTP/30	
0201523	Profilo adesivo POR 15x8	
0300138	Micro contatto magnetico 1NO +0800142	
0300702	Pressacavo PG16	
0400045	Piastra supp.lav.risc.L20/L23/L25	
0400111	Traverso colonna sollev. 01524L 1211	
0400203	Coperchio cassetta ELLE	
0400216	Cassetta cablaggio ELLE 1185-91	
0400355	Pannello retro L24-L25 1212	
0400360	Guida cestello L23-015/24L-L25	
0400367	Supporto cesto guida ang/estraibile 8098	
0400370	Fermo cestello ELLE	
0400379	Copritubi capot L25 1380	
0400380	Copritubi capot L23/01524L 611	
0400408	Vasca a sedia L25	
0400593	Pannello coibentazione vasca L25 7269	
0400594	Pannello laterale DX basam. L20-L25 7383	
0400595	Pannello laterale SX basam.L20/L25 7462	
0402001	Colonna 015/24L	
0402002	Capot 015/24L	
0402003	Capot L25 coibentata	
0405050	Pannello comando 015/24L imbutito 7291	
0405051	Pannello comando L25 imbutito 7291	
0406008	Supporto micro vasca ELLE 2871	
0406141	Squadretta magnete anter.capot ELLE 3148	
0406394	Traverso supporto boiler L25 7277-04	
0406409	Traverso rinforzo SX basamento L25 7583	
0406451	Squadretta guida estraibile L25 8093	
0800045	Piedino inox 2"x160 100x85x2,5	
0800142	Magnete rett. NEODIMIO M303NA "L25"	
0800164	Boccola dosatore risciacquo	
0800173	Cerniera pannello anteriore ELLE	
0800415	Fune tirante quadro comando ELLE	

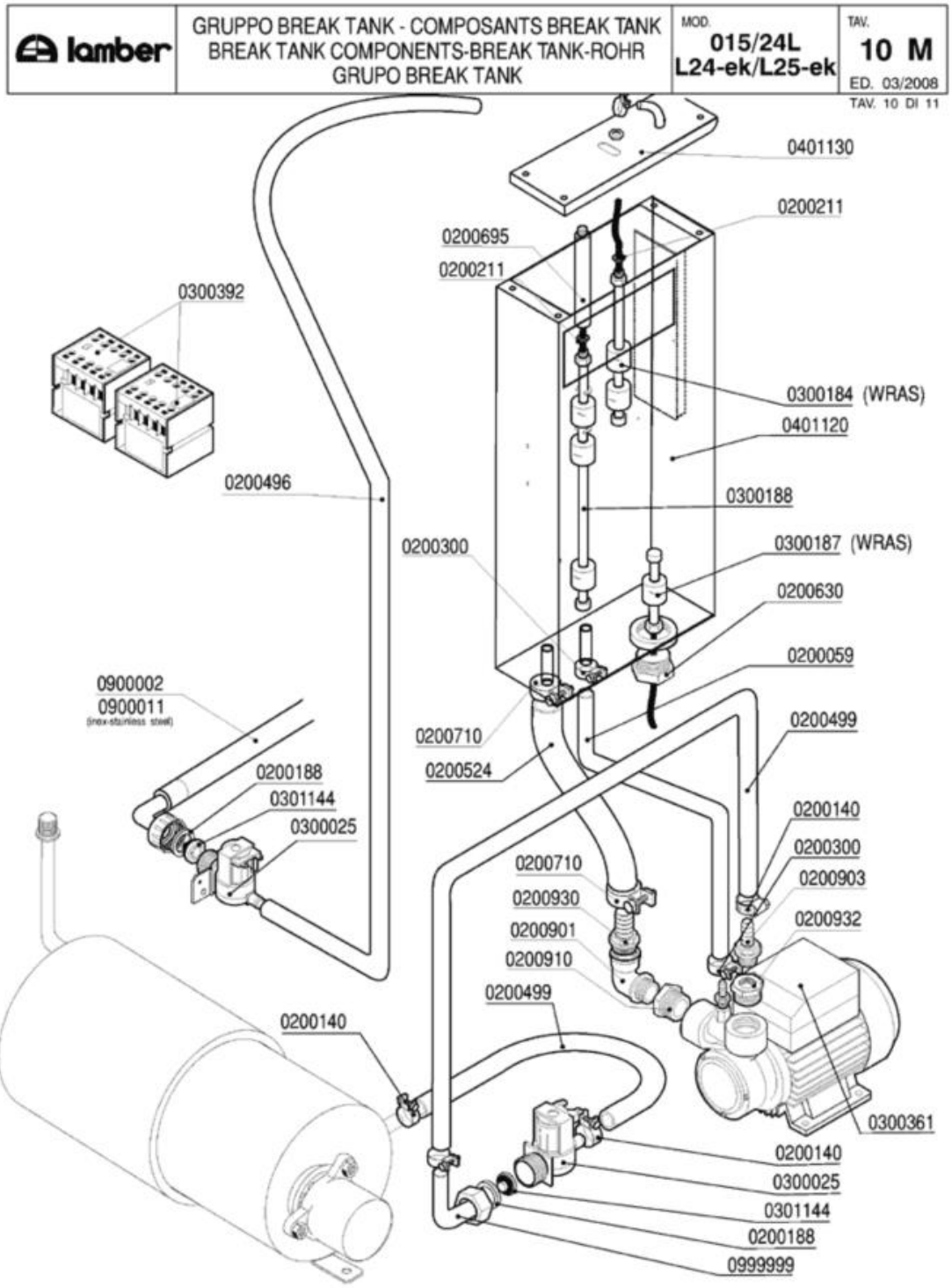
lamber
GRUPPO BREAK TANK - COMPOSANTS BREAK TANK
BREAK TANK COMPONENTS-BREAK TANK-ROHR
GRUPO BREAK TANK
MOD. 015/24L L24-ek/L25-ek
TAV. 10 M
ED. 03/2008
TAV. 10 DI 11
0401130
0200211
0200695
0200211
0300392
0300184 (WRAS)
0401120
0200496
0300188
0200300
0300187 (WRAS)
0200630
0200059
0900002
0900011
0200499
0200710
0200524
0200188
0301144
0300025
0200140
0200300
0200903
0200710
0200930
0200932
0200901
0200910
0200499
0200140
0300361
0200140
0300025
0301144
0200188
0999999

Codice	Descrizione	
0200059	Tubo gomma 10x17 food quality	
0200140	Fascetta collare 17x19	
0200188	Guarnizione gomma 25x16x2	
0200211	OR 3030 Livelli A81/Tappo M10x1	
0200300	Fascetta collare benzina 15x17	
0200496	Tubo 10x18 WRAS - Miflex	
0200499	Tubo gomma 12x19,5 food quality	
0200524	Tubo THERMOPRESS D.20x30,5	
0200630	Raccordo asta livello serb.sollev.4138	
0200695	Prolunga livelli BREAK TANK F85 7304	
0200710	Fascetta robusta 14-27/12.7	
0200901	Gomito OT 3/4 MF	
0200903	Portagomma OT 1/2x16	
0200910	Gomito OT 1/2 FF	
0200930	Portagomma diritto OT 3/4x20	
0200932	Manicotto ridotto OT 1"Mx1/2F	
0300025	Elettrovalvola 1 via 329069	
0300184	Controllo 2 livelli BREAK TANK WRAS	
0300187	Controllo livello inferiore Break Tank	
0300188	Controllo livelli A81 VP 70/120/345	
0300361	Elettropompa Hp 0,5 PQM60BZ OT	
0300392	Contattore 16A 3NO1NC AUX LS07.01	
0301144	Riduttore pressione 10 Litri/Min	
0401120	Vasca BREAK TANK ELLE 6221/6222/6251	
0999999	Portag.gomito/ghiera 3/4x12 2121	

lamber	DOSATORI - DOSEURS DISPENSERS - DOSIERGERÄTE-DOSIFICADORES	MOD. 015/24L L24-ek/L25-ek	TAV. 11 M ED. 03/2008

TAV. 11 DI 11

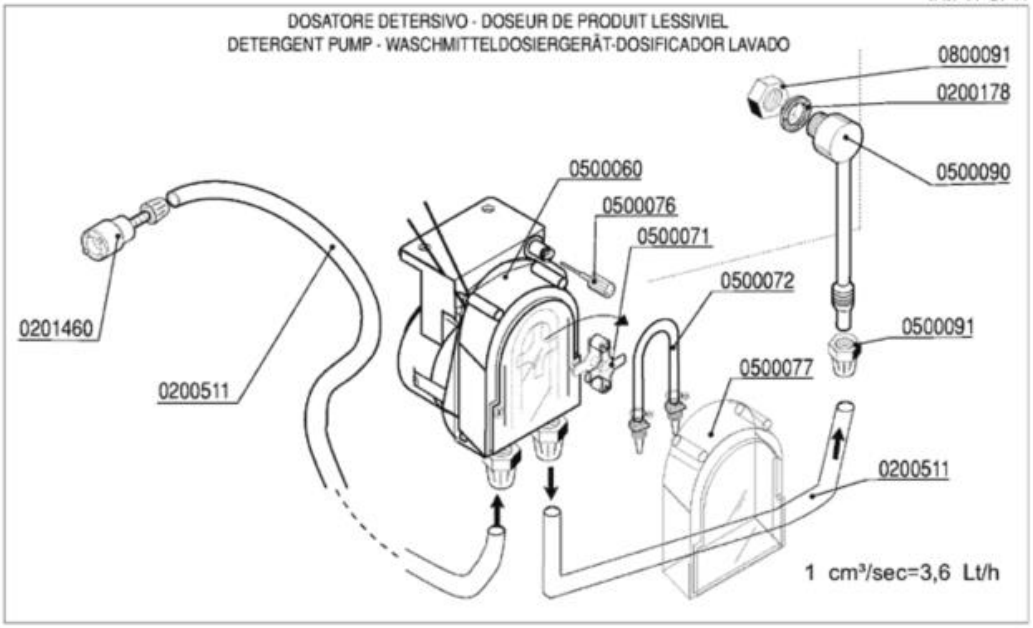

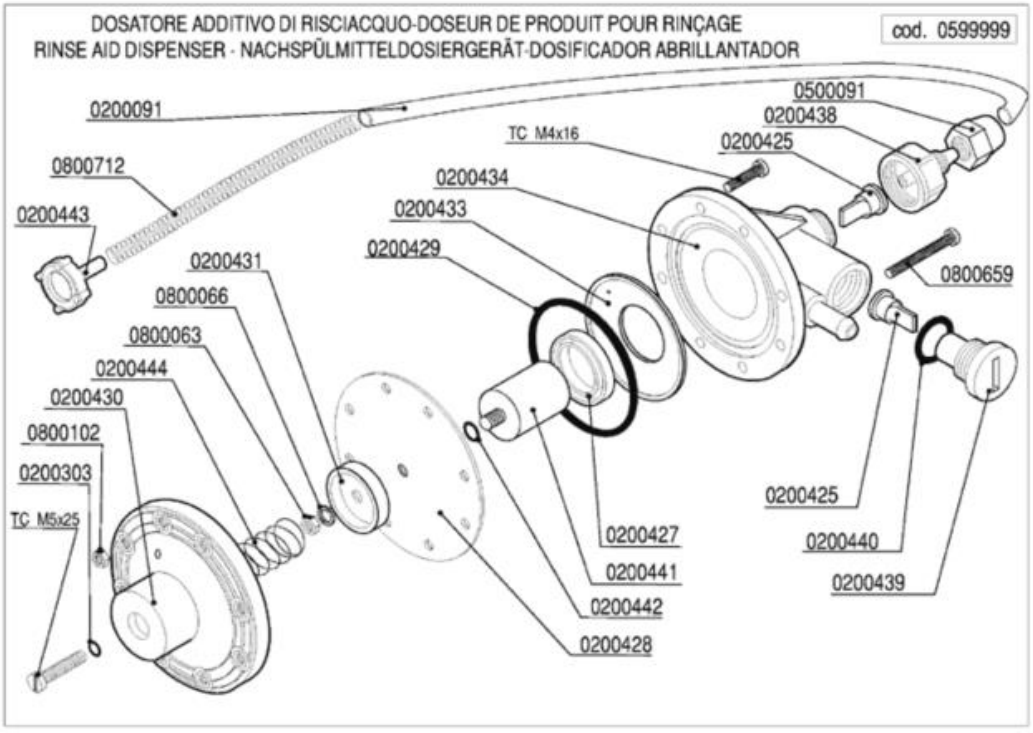

Codice	Descrizione	
0200091	Tubo cristallo PP 4x6	
0200178	Guarnizione piana 19x12x2 Rif.121	
0200303	OR 2021 ugelli risciacquo mescola FDA	
0200425	Valvola Dosatore Brillantante	
0200427	Anello MIN VITON Dosatore Idrico 3000	
0200428	Membrana Dosatore Idrico mod.3000	
0200429	OR 3218 Dosatore Idrico mod.3000	
0200431	Rosetta guida molla dos.idrico mod.3000	
0200433	Flangia interna dosatore idrico mod.3000	
0200434	Corpo dosatore idrico mod.3000	
0200438	Raccordo aspirazione dos.idrico 3000	
0200439	Tappo portavalvola dos.idrico 3000	
0200440	Guarnizione OR 3056 dos.idrico 3000	
0200441	Kit pistone completo dos.idrico 3000	
0200442	OR 2025 Dosatore Idrico 3000	
0200443	Filtro fondo dos.idrico 3000	
0200511	Tubo PVC cristallo 4x6 rosso (detersivo)	
0201460	Filtro inox di fondo dosatore lavaggio	
0500060	Dosatore detersivo tempo pausa F92	
0500071	Croce portarullini peristaltica 1PRL001	
0500072	Tubo SANTOPRENE peris.ET. new model	
0500076	Manopola trimmer dostore 403307	
0500077	Coperchio peristaltica PDP F ET.	
0500090	Iniettore inox detersivo 2101/2103/1821	
0500091	Dado PVC iniettore detersivo 2102	
0599999	Dosatore brillantante MOD.3000	
0800063	Dado inox M6	
0800066	Rondella grower inox diam.6	
0800091	Dado inox M12	
0800102	Dado inox M4	
0800659	Vite inox TCTCR M4x40	
0800712	Molla inox 160mm per tubo brillantante	