Frullatore mod.FRI-FRP/150-2150-300

Mixer mod.FRI-FRP/150-2150-300

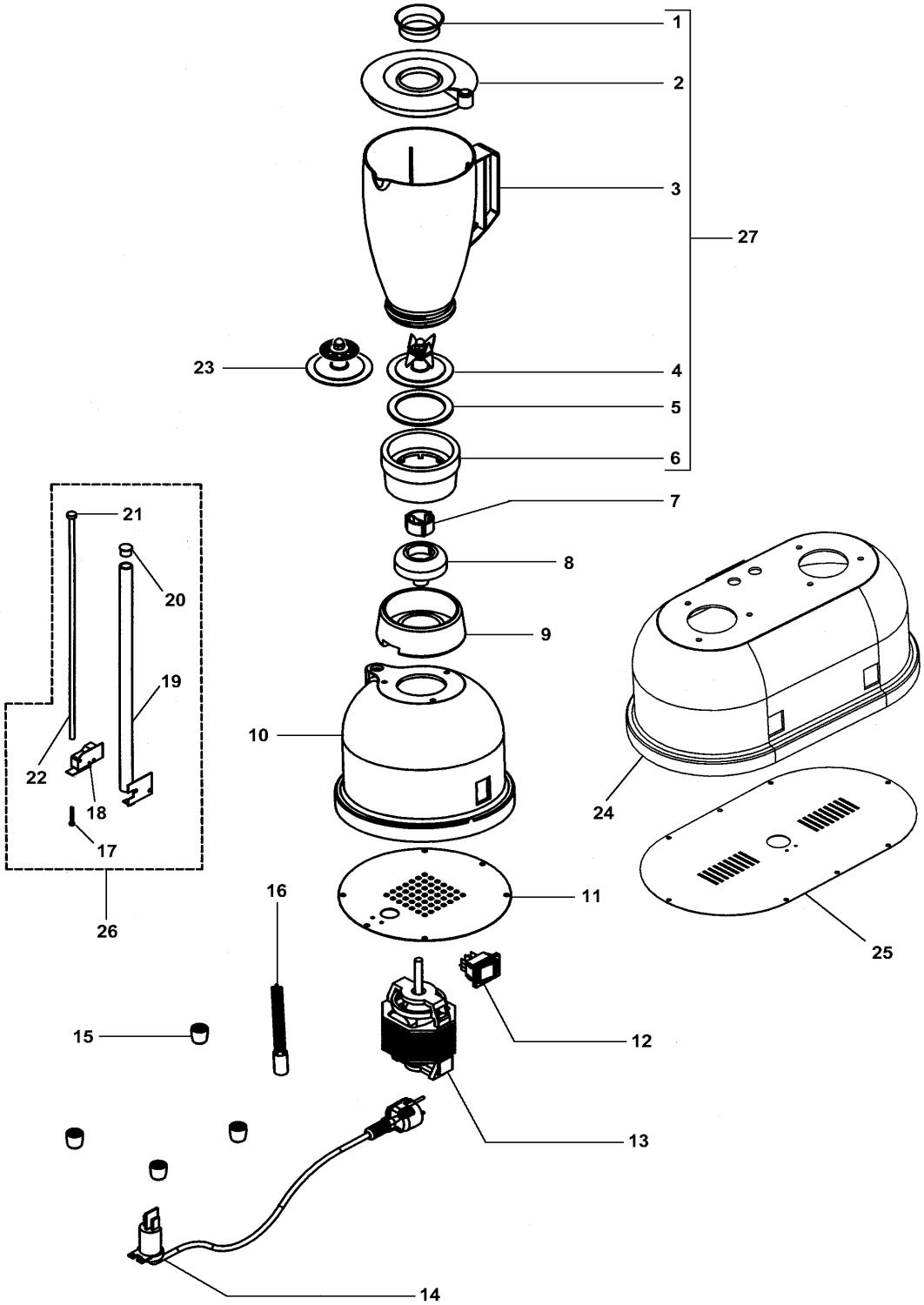

FRULLATORE MOD.FRI-FRP/150-2150-300
MIXER MOD.FRI-FRP/150-2150-300

RIF.	CODICE / CODE	DIN - UNI	DESCRIZIONE / DESCRIPTION	
1	CO1408		Imbuto / Funnel	
2	CO1407		Coperchio mod.FRI-FRP/150-2150 / Cover mod.FRI-FRP/150-2150	
2	CO1415		Coperchio mod.FRI/300 / Cover mod.FRI/300	
3	CO1411		Bicchiere in plastica mod.FRP/150-2150 / Plastic container mod.FRP/150-2150	
3	CO1412		Bicchiere inox mod.FRI/150-2150 / Stainless steel container mod.FR /150-2150	
3	CO1413		Bicchiere inox mod.FRI300 / Stainless steel container mod.FRI300	
4	CO1401		Lame / Blade	
5	CO1402		Guarnizione / Washer	
6	CO1403		Supporto / Support	
7	CO1404		Boccola / Bush	
8	CO1406		Supporto / Support	
9	CO1414		Base / Base	
10	CO1416		Carcassa mod.FRI-FRP/150-300 / Housing mod.FRI-FRP/150-300	
11	CO1417		Fondo mod.FRI-FRP/150-300 / Bottom mod.FRI-FRP/150-300	
12	CO1418		Interruttore / Switch	
13	CO1409	230V/1Ph/50-60Hz	Motore / Motor	
14	CO1420	1Ph+N+Gnd	Cavo elettrico monfase / Electric cable (single-phase)	
15	CO1421		Piedino / Foot	
16	CO1419		Filtro / Filter	
17	CO1423		Perno / Pivot	
18	CO1424		Microinterruttore / Microswitch	
19	CO1428		Tubo / Tube	
20	CO1427		Tappo / Cap	
21	CO1426		Battuta / Stop	
22	CO1425		Asta / Rod	
23	CO1400		Cono / Cone	
24	CO1429		Carcassa mod.FRI-FRP/2150 / Housing mod.FRI-FRP/2150	
25	CO1430		Fondo mod.FRI-FRP/2150 / Bottom mod.FRI-FRP/2150	
26	CO1422		Gruppo microinterruttore / Microswitch (assembly)	
27	ACBP150L		Gruppo bicchiere con lame mod.FRP150 / Glass with blade mod.FRP150 (assembly)	
27	ACBP150C		Gruppo bicchiere con cono mod.FRP150 / Glass with cone mod.FRP150 (assembly)	
27	ACBI150L		Gruppo bicchiere con lame mod FRI150 / Glass with blade mod.FRI150 (assembly)	
27	ACBI150C		Gruppo bicchiere con cono mod FRI150 / Glass with cone mod.FRI150 (assembly)	
27	ACBI300L		Gruppo bicchiere con lame mod FRI300 / Glass with blade mod.FRI300 (assembly)	
27	ACBI300C		Gruppo bicchiere con cono mod FRI300 / Glass with cone mod.FRI300 (assembly)	

(*): fuori produzione / out of production