**RECAMBIOS**
**ARMARIOS SNACK-1400**
**16-01-2008**

FAGOR
FAGOFRI S.A.

| Nº | CÓDIGO | DESCRIPCIÓN | MODELOS | AFP-1402 | AFP-1403 | AFP-1404 | AF-1403-P | AF-1404-P | AF-1403-C | AF-1404-C | AFN-1402 | AFN-1403 | AFN-1404 | AF-1402-MIX | AEP-1402 |
|---|---|---|---|---|---|---|---|---|---|---|---|---|---|---|---|
| | | | SNACK | | | | | | | | | | | | |
| 1 | 6007050017 | PATA REGULABLE ARM.GASTRO | | 4 | 4 | 4 | 4 | 4 | 4 | 4 | 4 | 4 | 4 | 4 | 4 |
| 2 | 6007170105 | PERFIL POLICARBONATO 538 MM | | 2 | 2 | 2 | 2 | 2 | 2 | 2 | | | | 2 | 2 |
| 3 | 6021350021 | SONDA CAREL NTC030HP00 3MT | | 1 | 1 | 1 | 2 | 2 | 2 | 2 | 1 | 1 | 1 | 2 | 1 |
| 4 | A109010462 | CABEZA AFP-1400 DPTO. | | | | | 1 | 1 | 1 | 1 | | | | 1 | |
| 4 | A109010449 | CABEZA AFP-1400 | | 1 | 1 | 1 | | | | | 1 | 1 | 1 | | 1 |
| 5 | 6021130032 | MICRORRUP. CONMUT.E3111AA GRIS | | 2 | 2 | 2 | 2 | 2 | 2 | 2 | 2 | 2 | 2 | 2 | 2 |
| 7 | 6021130001 | INTERRUPTOR BIPOLAR AMB. ON/OFF | | 1 | 1 | 1 | 2 | 2 | 2 | 2 | 1 | 1 | 1 | 2 | 1 |
| 9 | 6021350018 | TERMOS REFRI CARELPKCO182080 | | 1 | 1 | 1 | 1 | 1 | 1 | 1 | | | | 1 | 1 |
| 11 | 6029010097 | BAT.6T5R600A6S FC62 RESP.PINT | | | | | | | | | 1 | 1 | 1 | | |
| 11 | 6027010120 | BAT.5T4R330A4S AFP700 SAL.RESP | | | | | | | | | | | | 1 | |
| 11 | 6029010039 | BAT.AFP-1600 B12T3R420A4S(PINTADO) | | 1 | 1 | 1 | 1 | 1 | 1 | 1 | | | | | 1 |
| 11 | 6029010014 | EV.B14T2R426A6S DPTO.PESC PIN. | | | | | 1 | 1 | | | | | | | |
| 11 | 6029010098 | BAT.FC61B 6T4R330A6S RESP.PINT | | | | | | | 1 | 1 | | | | 1 | |
| 12 | A109050430 | TAPA EVAP.AFP-700 GAMA NUEVA | | | | | | | | | | | | 1 | |
| 12 | A109050495 | CAJA SUJ.VENTIL.FC-61 AFN2007 | | | | | | | 1 | 1 | | | | 1 | |
| 12 | A109050442 | TAPA EVAP.AFP-1400 GAMA NUEVA | | 1 | 1 | 1 | 1 | 1 | 1 | 1 | | | | | 1 |
| 12 | A109050302 | CAJA SUJ.VENT.AFN1400,GAMA NUEVA | | | | | | | | | 1 | 1 | 1 | | |
| 13 | 6021050010 | VENT ARO.10W 230V D200 FC-62B | | | | | | | | | 2 | 2 | 2 | | |
| 13 | 6021050009 | VENTIL. 5WARO 61B ARM DIAM.200 | | 1 | 1 | 1 | 1 | 1 | 2 | 2 | | | | 2 | 1 |
| 14 | 6027130004 | REJILLA VENT.D.246 PINTADA | | 1 | 1 | 1 | 1 | 1 | 2 | 2 | 2 | 2 | 2 | 2 | 1 |
| 16 | 6003010033 | DESAGÜE 1/2 PULG. CUELLO CORTO | | | | | 1 | 1 | | | | | | | |
| 17 | 6003010175 | CODO PVC MIXTO 90º 20x1/2 | | | | | 1 | 1 | | | | | | | |
| 18 | 6021010020 | COMPR.J2212GK 220V50Hz ASPERA | | | | | | | | | 1 | 1 | 1 | | |
| 18 | 6021010007 | COMPRES.FR-8.5-G R134A | | | | | | | | | | | | 1 | |
| 18 | 6021010142 | COMPRES.NL-11-MF 220V R 134A 50HZ | | 1 | 1 | 1 | 1 | 1 | 1 | 1 | | | | | 1 |
| 19 | 6029020016 | CONDENSADOR DOBLE 9X3 DCHA-TEC | | | | | | | | | 1 | 1 | 1 | | |
| 19 | 6029020005 | CONDENSADOR 10x4 TECHO | | | | | | | | | | | | 1 | |
| 19 | 6021050002 | CONDENSADOR 9X2 | | | | | | | | | | | | 1 | |
| 19 | 6029020011 | CONDENSADOR 9X3 NEUTRO IZD-DCHA | | 1 | 1 | 1 | 1 | 1 | 1 | 1 | | | | | 1 |
| 20 | 6021050002 | VENTILADOR 10W PATA PALA 220V | | 1 | 1 | 1 | 1 | 1 | 2 | 2 | 2 | 2 | 2 | 2 | 1 |
| 21 | 6003010023 | BANDEJA EVAPORACIÓN AUTOMÁTICA | | 1 | 1 | 1 | 2 | 2 | 2 | 2 | 1 | 1 | 1 | 2 | 1 |
| 22 | 6021290052 | REGLETA ELECTRONICA 8W(FLUORES | | 2 | 2 | 2 | 2 | 2 | 2 | 2 | | | | 1 | 2 |
| 23 | 6003010184 | CANALIZADOR AGUA 150 GRIS REFRIGERACION | | 1 | 1 | 1 | 1 | 1 | 1 | 1 | 1 | 1 | 1 | 1 | 1 |
| 24 | 6003010192 | CANALIZADOR AGUA 150 NEGRO MANT.CONGEL. | | | | | | | 1 | 1 | | | | 1 | |
| 26 | 6027010087 | PARRILLA 560X542 AR.SNACK 2007 | | 6 | 6 | 6 | 4 | 4 | 4 | 4 | 6 | 6 | 6 | 6 | 6 |
| 27 | 6027010086 | PARRILL.500X158SUPL.SNACK2007 | | 3 | 3 | 3 | 1 | 1 | 1 | 1 | 3 | 3 | 3 | | 3 |
| 28 | A109050445 | CREMALL.INT.AFP-SNACK GAMA NUE | | 4 | 4 | 4 | 2 | 2 | 2 | 2 | 4 | 4 | 4 | 4 | 4 |
| 29 | A109050557 | CREMALL.INT.DPTO.AF-702-C 2007 | | | | | | | 2 | 2 | | | | | |
| 29 | A109050559 | CREMAL.INT.PEQ.EXT.DPTO 2007 | | 2 | 2 | 2 | 2 | 2 | 2 | 2 | | | | | |
| 29 | A109050443 | CREMALL.DEL.DCH.AFP-SNACK 07 | | 2 | 1 | | 1 | | 1 | | 2 | 1 | | 2 | 2 |
| 29 | A109050444 | CREMAL.DEL.IZD.AFP-SNACK 07 | | 2 | 1 | | 1 | | 1 | | 2 | 1 | | 2 | 2 |
| 29 | A109050493 | CREM.DELANT.DCH.PEQ.AFP 2007 | | | 2 | 4 | 1 | 1 | 1 | 1 | | 2 | 2 | | |
| 29 | A109050494 | CREM.DELANT.IZD.PEQ.AFP 2007 | | | 2 | 4 | 1 | 1 | 1 | 1 | | 2 | 2 | | |
| 29 | A109050560 | CREM.DEL.PEQ.AFP-GN IZD.07 | | | | | 1 | 1 | 1 | 1 | | | | | |
| 29 | A109050561 | CREM.DEL.PEQ.AFP-GN DCHA.07 | | | | | 1 | 1 | 1 | 1 | | | | | |
| 30 | A109050391 | SOPORTE VENTILADOR APS-APG | | 1 | 1 | 1 | 1 | 1 | 1 | 1 | | | | | 1 |
| 31 | A109010353 | REJILLA MOTOR 1400 | | 1 | 1 | 1 | 1 | 1 | 1 | 1 | 1 | 1 | 1 | 1 | 1 |
| 32 | A169010090 | PUE PEQ AFP/AFN GAMA NUEVA IZD | | | | 2 | | 2 | | 2 | | | 2 | | |
| 32 | A169010093 | PUE PEQ AFP/AFN GAMA NUEVA DCH | | | 2 | 2 | 2 | 2 | 2 | 2 | | 2 | 2 | | |
| 32 | A169010081 | PUE CAR AFP/AFN GAMA NUEVA IZD | | 1 | 1 | | 1 | | 1 | | 1 | 1 | | 1 | |
| 32 | A169010086 | PUE CAR AFP/AFN GAMA NUEVA DCH | | 1 | | | | | | | 1 | | | 1 | |
| 33 | 6045010131 | BURLET.1457X636PUERT.CARN.2007 | | 2 | 1 | | 1 | | 1 | | 2 | 1 | | 2 | 2 |
| 33 | 6045010132 | BURLETE PUERT.PEQ.691X636 2007 | | | 2 | 4 | 2 | 4 | 2 | 4 | | 2 | 4 | | |
| 35 | 6033010100 | BIS.TRS1D DOBL MUELLE DV-2608 | | 2 | 3 | 4 | 3 | 4 | 3 | 4 | 2 | 3 | 4 | 2 | 2 |
| 38 | A161130015 | FRONTI HOR POSTIZO 2007 | | | 1 | 2 | 1 | 2 | 1 | 2 | | 1 | 2 | | |
| 41 | 6033010083 | SOPORTE BISAGRA DB-516 INF.IZQO.FAJOTA | | 2 | 2 | 4 | | | 2 | 4 | | | | | 2 |
| 42 | 6033090064 | EJE SUP. PUERTAS 30x10 VARILLA INOX.INT. M-6 | | 2 | 3 | 4 | | | 3 | 4 | | | | | 2 |
| 43 | 6003010136 | CAJA ALOJAMIENTO MUELLE GRIS | | 2 | 3 | 4 | | | 3 | 4 | | | | | |
| 44 | 6033010087 | SOPORTE BISAGRA DB-515 INF.DCHO.FAJOTA | | 2 | 4 | 4 | | | 4 | 4 | | | | | 2 |
| 47 | 6021010003 | COMPR.TL-5-G R134A | | | | | 1 | 1 | 1 | 1 | | | | | |
| 47 | 6021010002 | COMPR.SC-15-CL R404A | | | | | | | | | | | | 1 | |
| 48 | 6003050007 | CUBETA DPTO PESCADO 530X460 | | | | | 3 | 3 | | | | | | | |
| 48 | 6003050006 | CUBETA DPTO CONGEL.530X540 | | | | | | | 3 | 3 | | | | | |
| 49 | A109050103 | FOND.PERF.CUB.DPTO.530X460 AFP-SNACK | | | | | 3 | 3 | | | | | | | |
| 51 | A109050205 | CUBRERESIST.EVAP AFN-1400 | | | | | | | | | 1 | 1 | 1 | | |
| 51 | A109050563 | BANDEJA GOTEO DPTO.PESCADO GAMA NUEVA | | | | | 1 | 1 | | | | | | | |
| 52 | A109050573 | REJILLA EVAP.DPTO.PESCADO 1400/1600 | | | | | 1 | 1 | | | | | | | |
| 53 | 6021250022 | RESIST.BLIND.FC62-72 650W 1000 | | | | | | | | | 1 | 1 | 1 | | |
| 53 | 6021250051 | RESIST.DESES.DEP.PESC.220V425W | | | | | 1 | 1 | | | | | | | |
| 53 | 6021250019 | RESIST.BLIND.FC61-71 350W 1000 | | | | | | | 1 | 1 | | | | 1 | |
| 54 | 6021250007 | RESIST.MARCO EXT.1400/1600 57W | | | | | | | | | 1 | 1 | 1 | | |
| 54 | 6021250009 | RESIST.MARCO EXT.700/800 43W | | | | | | | 1 | 1 | | | | 1 | |
| 55 | 6021250010 | RESIST.FRONTI V.1400-1600 31W | | | | | | | 1 | 1 | 1 | 1 | 1 | 1 | |
| 55 | 6021250008 | RESIST.FRONTI H.1400-1600 12W | | | | | | | 1 | 1 | | 1 | 2 | | |
| 56 | 6033050012 | GUIA BAJ GN CENT L=613MM Y PES | | | | | 6 | 6 | | | | | | | |
| 56 | 6033050015 | GUIA SNACK DPTO CONGEL.562mm | | | | | | | 6 | 6 | | | | | |
| 57 | 6021350010 | TERM CAREL CONG.PKCO0XZZ97 | | | | | 1 | 1 | 1 | 1 | 1 | 1 | 1 | 1 | |
| 60 | 6031070067 | PUERT. CRIST. AFP-GAMA NUEVA IZQ. | | | | | | | | | | | | | 2 |
| 62 | 6033010002 | TIRADOR ASA CROMADA PARA MEP | | | | | | | | | | | | | 2 |
| 63 | 6029020013 | CONDENSADOR 10X4 NEUTRO | | | | | | | 1 | 1 | | | | | |
| 63 | 6029020008 | CONDENSADOR 8X2 REF.C CT82DG | | | | | 1 | 1 | | | | | | | |
| 71 | 6021010035 | CONDEN.ARRANQUE SC-117U5017 80 mF | | | | | | | | | | | | 1 | |
| 71 | 6021010036 | CONDEN.ARRANQUE TL-G 17U5014 60 mF | | | | | 1 | 1 | 1 | 1 | | | | | |
| 71 | 6021010037 | CONDEN.ARRANQUE FR-117U5015 80 mF | | | | | | | | | | | | 1 | |
| 72 | 6021010147 | BLOQUE ARRANQUE J2212GK 50HZ | | | | | | | | | 1 | 1 | 1 | | |
| 72 | 6021010149 | CONDEN.ARRANQUE NL-117U5018 125 mF | | 1 | 1 | 1 | 1 | 1 | 1 | 1 | | | | | 1 |
| 73 | 6021010043 | RELE ARRANQUE COMPRESOR SC-15CL 60 | | | | | | | | | | | | 1 | |
| 73 | 6021010044 | RELE ARRANQUE COMPRESOR TL-5G 6000 | | | | | 1 | 1 | 1 | 1 | | | | | |
| 73 | 6021010025 | RELE ARRANQUE COMPRESOR FR-8,5G 2 | | | | | | | | | | | | 1 | |
| 73 | 6021010148 | RELE ARRANQUE NL11MF R134A 50HZ | | 1 | 1 | 1 | 1 | 1 | 1 | 1 | | | | | 1 |

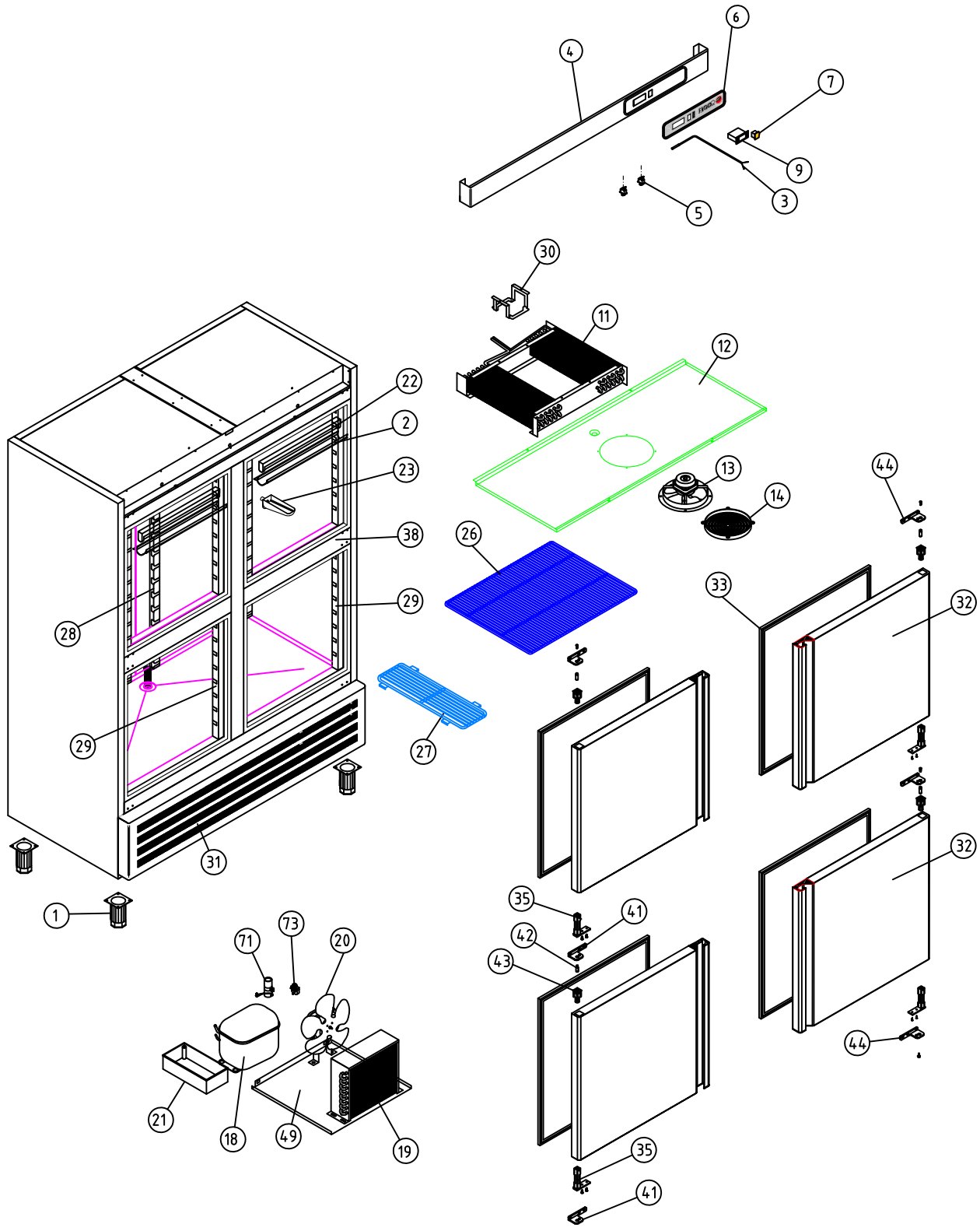


A1 ARMARIOS SNACK

COD. PIEZA: X

SUSTITUYE A: .

SUSTITUIDO POR: .

COTAS SIN TOLERANCIA **DIN 7168-f**

Material: **MATERIAL ESPESOR**

Acabado: **ACABADO**

ANGULAR

| GRADO TOLERANCIA | FINO | MEDIO | GRUESO |
|---|---|---|---|
| HASTA 10 mm | ±1° | | ±1° 30' |
| MAS DE 10 A 50 mm | ±30' | | ±50' |
| MAS DE 50 A 120 mm | ±20' | | ±25' |
| MAS DE 120 A 400 mm | ±10' | | ±15' |
| MAS DE 400 mm | ±5' | | ±10' |

LINEAL

| GRADO TOLERANCIA | FINO | MEDIO | GRUESO |
|---|---|---|---|
| HASTA 3 mm | ±0,05 | ±0,10 | ±0,15 |
| MAS DE 3 A 6 mm | ±0,05 | ±0,10 | ±0,20 |
| MAS DE 6 A 30 mm | ±0,10 | ±0,20 | ±0,50 |
| MAS DE 30 A 120 mm | ±0,15 | ±0,30 | ±0,80 |
| MAS DE 120 A 400 mm | ±0,20 | ±0,50 | ±1,20 |
| MAS DE 400 A 1000 mm | ±0,30 | ±0,80 | ±2,00 |
| MAS DE 1000 A 2000 mm | ±0,50 | ±1,20 | ±3,00 |

COMÚN A

| MODELO | Ud. | MODELO | Ud. | MODELO | Ud. | MODELO | Ud. | MODELO |
|---|---|---|---|---|---|---|---|---|
| AFP-1404 | 1 | | | | | | | |
| | | | | | | | | |
| | | | | | | | | |

| A4 | Nombre | Fecha |
|---|---|---|
| Dibujado | MAMD | 20-12-07 |
| Modificado | . | . |

FAGOR
Fagofri, s.a.

Escala 1:30

# RECAMBIOS AFP-1404

Código máquina: CODIGO

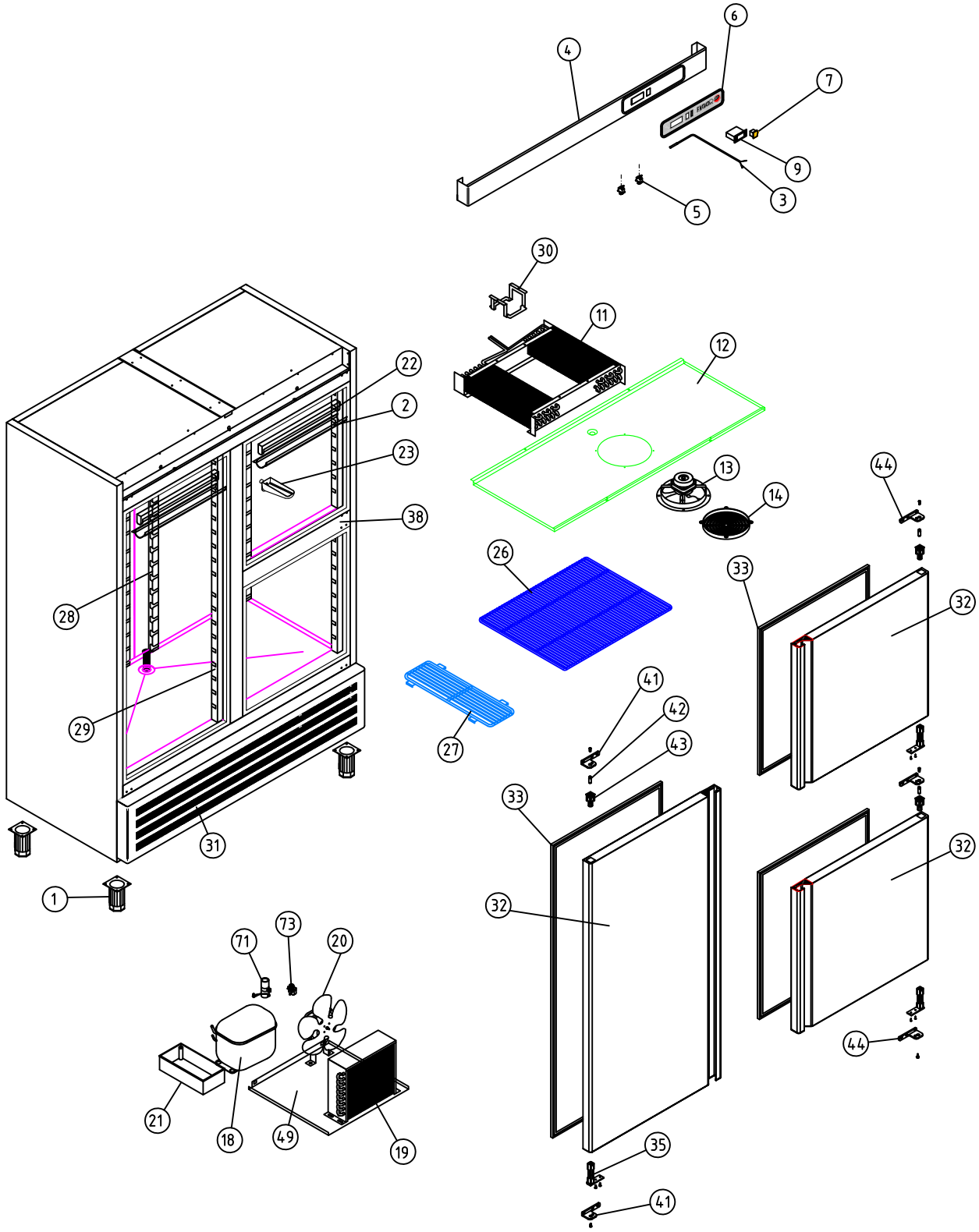


A1 ARMARIOS SNACK

COD. PIEZA: X

SUSTITUYE A: .

SUSTITUIDO POR: .

COTAS SIN TOLERANCIA **DIN 7168-f**

Material: **MATERIAL ESPESOR**

Acabado: **ACABADO**

| ANGULAR | GRADO TOLERANCIA | FINO | MEDIO | GRUESO |
|---|---|---|---|---|
| | HASTA 10 mm | ±1° | | ±1° 30' |
| | MAS DE 10 A 50 mm | ±30' | | ±50' |
| | MAS DE 50 A 120 mm | ±20' | | ±25' |
| | MAS DE 120 A 400 mm | ±10' | | ±15' |
| | MAS DE 400 mm | ±5' | | ±10' |

| LINEAL | GRADO TOLERANCIA | FINO | MEDIO | GRUESO |
|---|---|---|---|---|
| | HASTA 3 mm | ±0,05 | ±0,10 | ±0,15 |
| | MAS DE 3 A 6 mm | ±0,05 | ±0,10 | ±0,20 |
| | MAS DE 6 A 30 mm | ±0,10 | ±0,20 | ±0,50 |
| | MAS DE 30 A 120 mm | ±0,15 | ±0,30 | ±0,80 |
| | MAS DE 120 A 400 mm | ±0,20 | ±0,50 | ±1,20 |
| | MAS DE 400 A 1000 mm | ±0,30 | ±0,80 | ±2,00 |
| | MAS DE 1000 A 2000 mm | ±0,50 | ±1,20 | ±3,00 |

COMÚN A

| MODELO | Ud. | MODELO | Ud. | MODELO | Ud. | MODELO | Ud. | MODELO |
|---|---|---|---|---|---|---|---|---|
| AFP-1403 | 1 | | | | | | | |
| | | | | | | | | |
| | | | | | | | | |

| A4 | Nombre | Fecha |
|---|---|---|
| Dibujado | MAMD | 19-12-07 |
| Modificado | . | . |

FAGOR
Fagofri, s.a.

Escala 1:30

# RECAMBIOS AFP-1403

Código máquina: CODIGO

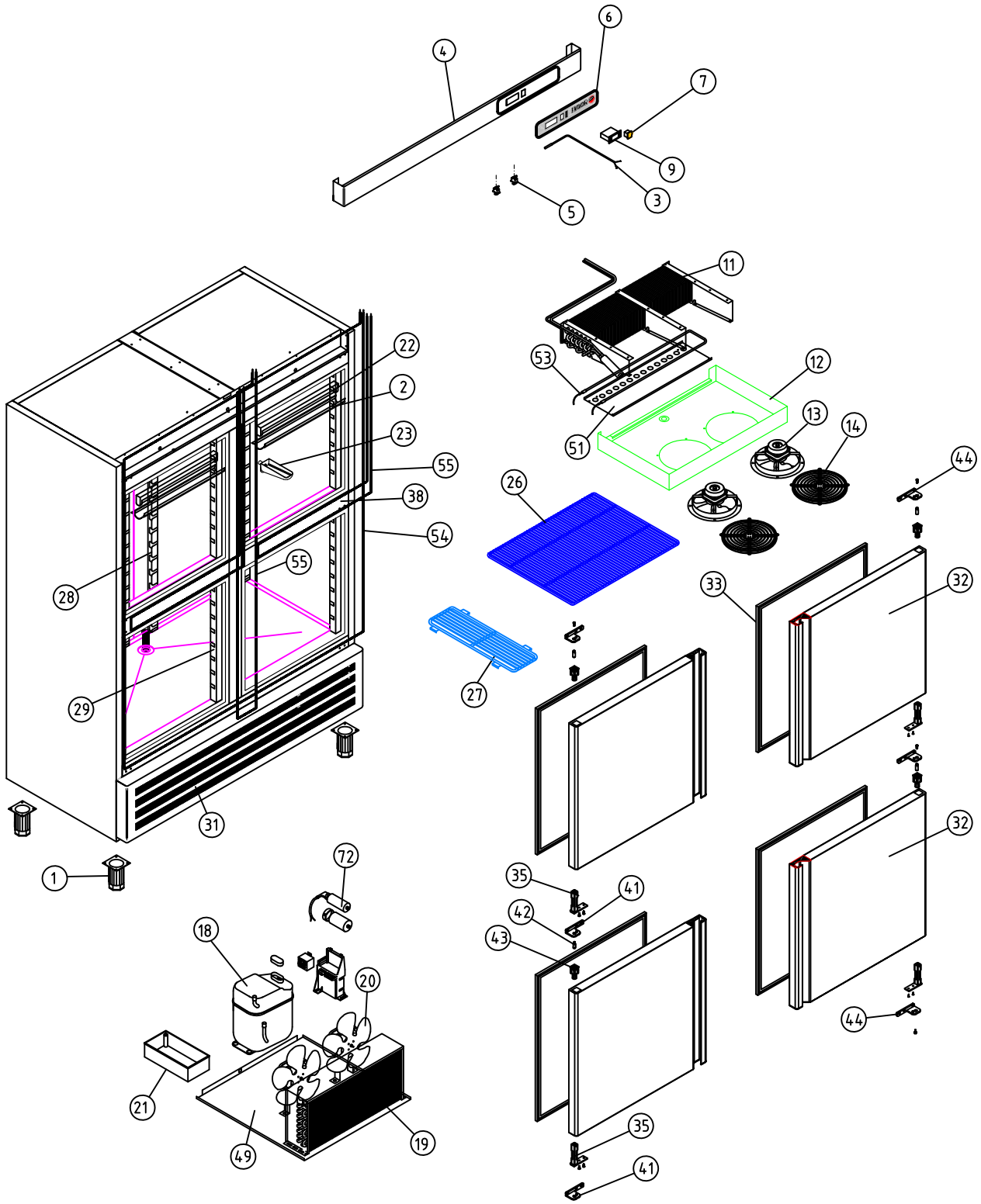


A1 ARMARIOS SNACK MANTENIMIENTO DE CONGELADOS

COD. PIEZA: X

SUSTITUYE A: .

SUSTITUIDO POR: .

COTAS SIN TOLERANCIA **DIN 7168-f**

Material: **MATERIAL ESPESOR**

Acabado: **ACABADO**

ANGULAR

| GRADO TOLERANCIA | FINO | MEDIO | GRUESO |
|---|---|---|---|
| HASTA 10 mm | ±1° | | ±1° 30' |
| MAS DE 10 A 50 mm | ±30' | | ±50' |
| MAS DE 50 A 120 mm | ±20' | | ±25' |
| MAS DE 120 A 400 mm | ±10' | | ±15' |
| MAS DE 400 mm | ±5' | | ±10' |

LINEAL

| GRADO TOLERANCIA | FINO | MEDIO | GRUESO |
|---|---|---|---|
| HASTA 3 mm | ±0,05 | ±0,10 | ±0,15 |
| MAS DE 3 A 6 mm | ±0,05 | ±0,10 | ±0,20 |
| MAS DE 6 A 30 mm | ±0,10 | ±0,20 | ±0,50 |
| MAS DE 30 A 120 mm | ±0,15 | ±0,30 | ±0,80 |
| MAS DE 120 A 400 mm | ±0,20 | ±0,50 | ±1,20 |
| MAS DE 400 A 1000 mm | ±0,30 | ±0,80 | ±2,00 |
| MAS DE 1000 A 2000 mm | ±0,50 | ±1,20 | ±3,00 |

COMÚN A

| MODELO | Ud. | MODELO | Ud. | MODELO | Ud. | MODELO | Ud. | MODELO |
|---|---|---|---|---|---|---|---|---|
| AFN-1404 | 1 | | | | | | | |
| | | | | | | | | |
| | | | | | | | | |

| A4 | Nombre | Fecha |
|---|---|---|
| Dibujado | MAMD | 19-12-07 |
| Modificado | . | . |

FAGOR
Fagofri, s.a.

Escala 1:30

# RECAMBIOS AFN-1404

Código máquina: CODIGO

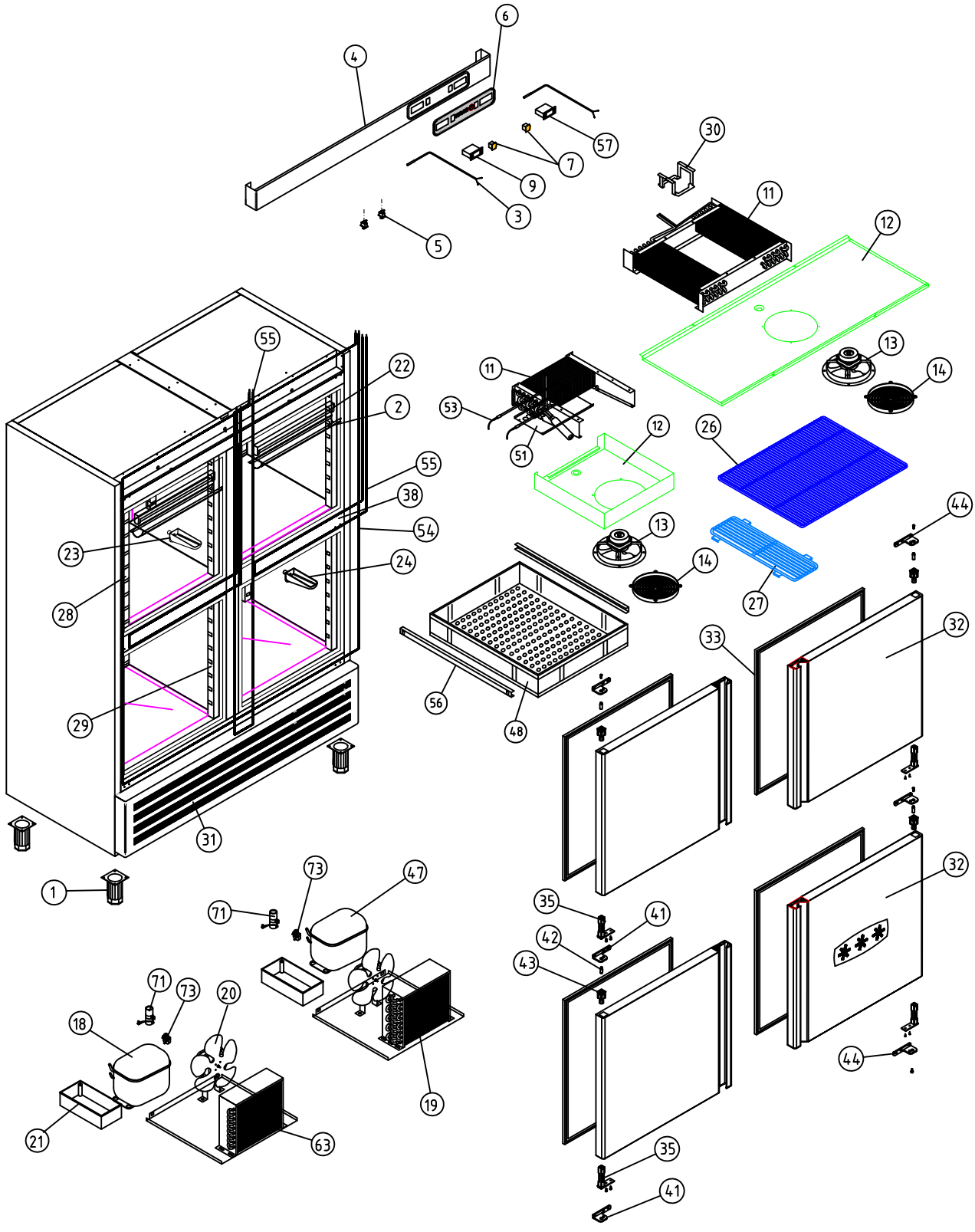


| | | | | |
|---|---|---|---|---|
| A1 ARMARIOS SNACK DEPARTAMENTO MANTENIMIENTO CONGELADOS | | | | COD. PIEZA: X |
| COTAS SIN TOLERANCIA **DIN 7168-f** | | | | SUSTITUYE A: . |
| | | | | SUSTITUIDO POR: . |

Material: **MATERIAL ESPESOR**

Acabado: **ACABADO**

ANGULAR

| GRADO TOLERANCIA | FINO | MEDIO | GRUESO |
|---|---|---|---|
| HASTA 10 mm | ±1° | | ±1° 30' |
| MAS DE 10 A 50 mm | ±30' | | ±50' |
| MAS DE 50 A 120 mm | ±20' | | ±25' |
| MAS DE 120 A 400 mm | ±10' | | ±15' |
| MAS DE 400 mm | ±5' | | ±10' |

LINEAL

| GRADO TOLERANCIA | FINO | MEDIO | GRUESO |
|---|---|---|---|
| HASTA 3 mm | ±0,05 | ±0,10 | ±0,15 |
| MAS DE 3 A 6 mm | ±0,05 | ±0,10 | ±0,20 |
| MAS DE 6 A 30 mm | ±0,10 | ±0,20 | ±0,50 |
| MAS DE 30 A 120 mm | ±0,15 | ±0,30 | ±0,80 |
| MAS DE 120 A 400 mm | ±0,20 | ±0,50 | ±1,20 |
| MAS DE 400 A 1000 mm | ±0,30 | ±0,80 | ±2,00 |
| MAS DE 1000 A 2000 mm | ±0,50 | ±1,20 | ±3,00 |

COMÚN A

| MODELO | Ud. | MODELO | Ud. | MODELO | Ud. | MODELO | Ud. | MODELO |
|---|---|---|---|---|---|---|---|---|
| AF-1404-C | 1 | | | | | | | |
| | | | | | | | | |
| | | | | | | | | |

| A4 | Nombre | Fecha |
|---|---|---|
| Dibujado | MAMD | 20-12-07 |
| Modificado | . | . |

FAGOR
Fagofri, s.a.

Escala 1:30

# RECAMBIOS AF-1404-C

Código máquina: CODIGO

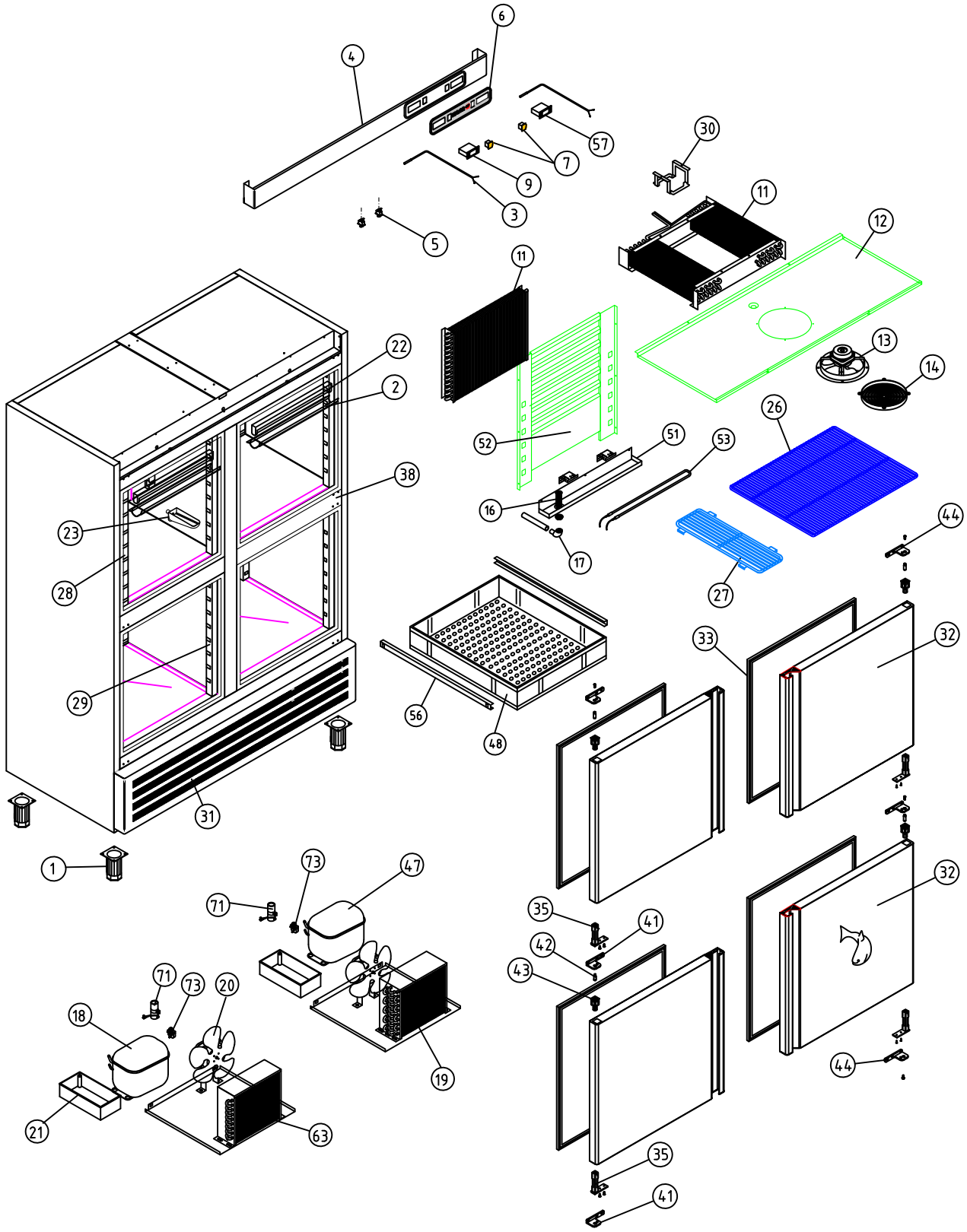


A1 ARMARIOS SNACK DEPARTAMENTO PESCADO

COTAS SIN TOLERANCIA **DIN 7168-f**

Material: **MATERIAL ESPESOR**

Acabado: **ACABADO**

COD. PIEZA: **X**

SUSTITUYE A: .

SUSTITUIDO POR: .

ANGULAR

| GRADO TOLERANCIA | FINO | MEDIO | GRUESO |
|---|---|---|---|
| HASTA 10 mm | ±1° | | ±1° 30' |
| MAS DE 10 A 50 mm | ±30' | | ±50' |
| MAS DE 50 A 120 mm | ±20' | | ±25' |
| MAS DE 120 A 400 mm | ±10' | | ±15' |
| MAS DE 400 mm | ±5' | | ±10' |

LINEAL

| GRADO TOLERANCIA | FINO | MEDIO | GRUESO |
|---|---|---|---|
| HASTA 3 mm | ±0,05 | ±0,10 | ±0,15 |
| MAS DE 3 A 6 mm | ±0,05 | ±0,10 | ±0,20 |
| MAS DE 6 A 30 mm | ±0,10 | ±0,20 | ±0,50 |
| MAS DE 30 A 120 mm | ±0,15 | ±0,30 | ±0,80 |
| MAS DE 120 A 400 mm | ±0,20 | ±0,50 | ±1,20 |
| MAS DE 400 A 1000 mm | ±0,30 | ±0,80 | ±2,00 |
| MAS DE 1000 A 2000 mm | ±0,50 | ±1,20 | ±3,00 |

COMÚN A

| MODELO | Ud. | MODELO | Ud. | MODELO | Ud. | MODELO | Ud. | MODELO |
|---|---|---|---|---|---|---|---|---|
| AF-1404-P | 1 | | | | | | | |
| | | | | | | | | |
| | | | | | | | | |

| A4 | Nombre | Fecha |
|---|---|---|
| Dibujado | MAMD | 19-12-07 |
| Modificado | . | . |

FAGOR
Fagofri, s.a.

Escala 1:30

# RECAMBIOS AF-1404-P

Código máquina: CODIGO

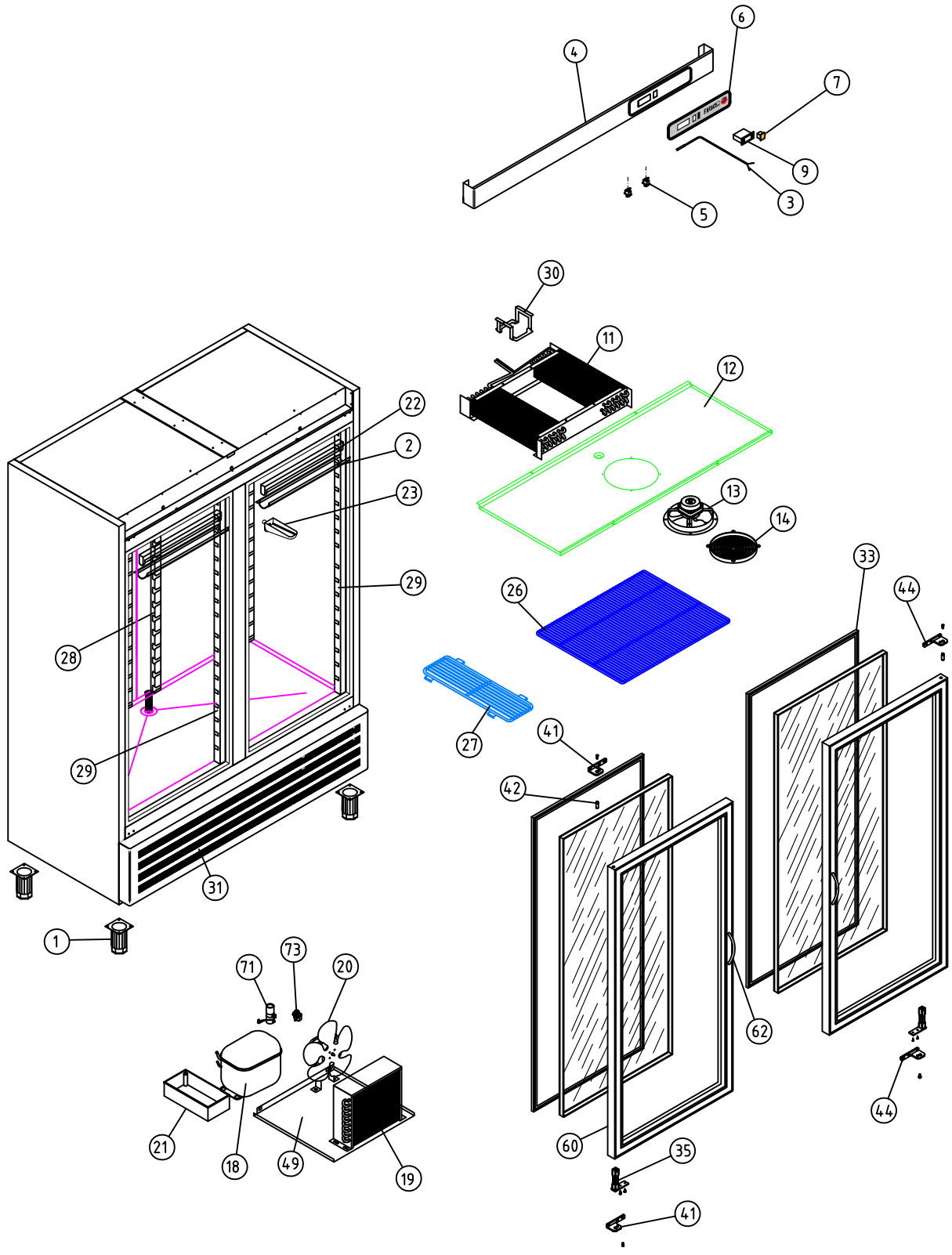


A1 ARMARIOS SNACK

COTAS SIN TOLERANCIA **DIN 7168-f**

| ANGULAR | GRADO TOLERANCIA | FINO | MEDIO | GRUESO |
|---|---|---|---|---|
| | HASTA 10 mm | ±1° | | ±1° 30' |
| | MAS DE 10 A 50 mm | ±30' | | ±50' |
| | MAS DE 50 A 120 mm | ±20' | | ±25' |
| | MAS DE 120 A 400 mm | ±10' | | ±15' |
| | MAS DE 400 mm | ±5' | | ±10' |

| LINEAL | GRADO TOLERANCIA | FINO | MEDIO | GRUESO |
|---|---|---|---|---|
| | HASTA 3 mm | ±0,05 | ±0,10 | ±0,15 |
| | MAS DE 3 A 6 mm | ±0,05 | ±0,10 | ±0,20 |
| | MAS DE 6 A 30 mm | ±0,10 | ±0,20 | ±0,50 |
| | MAS DE 30 A 120 mm | ±0,15 | ±0,30 | ±0,80 |
| | MAS DE 120 A 400 mm | ±0,20 | ±0,50 | ±1,20 |
| | MAS DE 400 A 1000 mm | ±0,30 | ±0,80 | ±2,00 |
| | MAS DE 1000 A 2000 mm | ±0,50 | ±1,20 | ±3,00 |

Material: **MATERIAL ESPESOR**

Acabado: **ACABADO**

COD. PIEZA: **X**

SUSTITUYE A: .

SUSTITUIDO POR: .

COMÚN A

| MODELO | Ud. | MODELO | Ud. | MODELO | Ud. | MODELO | Ud. | MODELO |
|---|---|---|---|---|---|---|---|---|
| AEP-1402 | 1 | | | | | | | |
| | | | | | | | | |
| | | | | | | | | |

| A4 | Nombre | Fecha |
|---|---|---|
| Dibujado | MAMD | 20-12-07 |
| Modificado | . | . |

FAGOR
Fagofri, s.a.

Escala 1:30

# RECAMBIOS AEP-1402

Código máquina: CODIGO

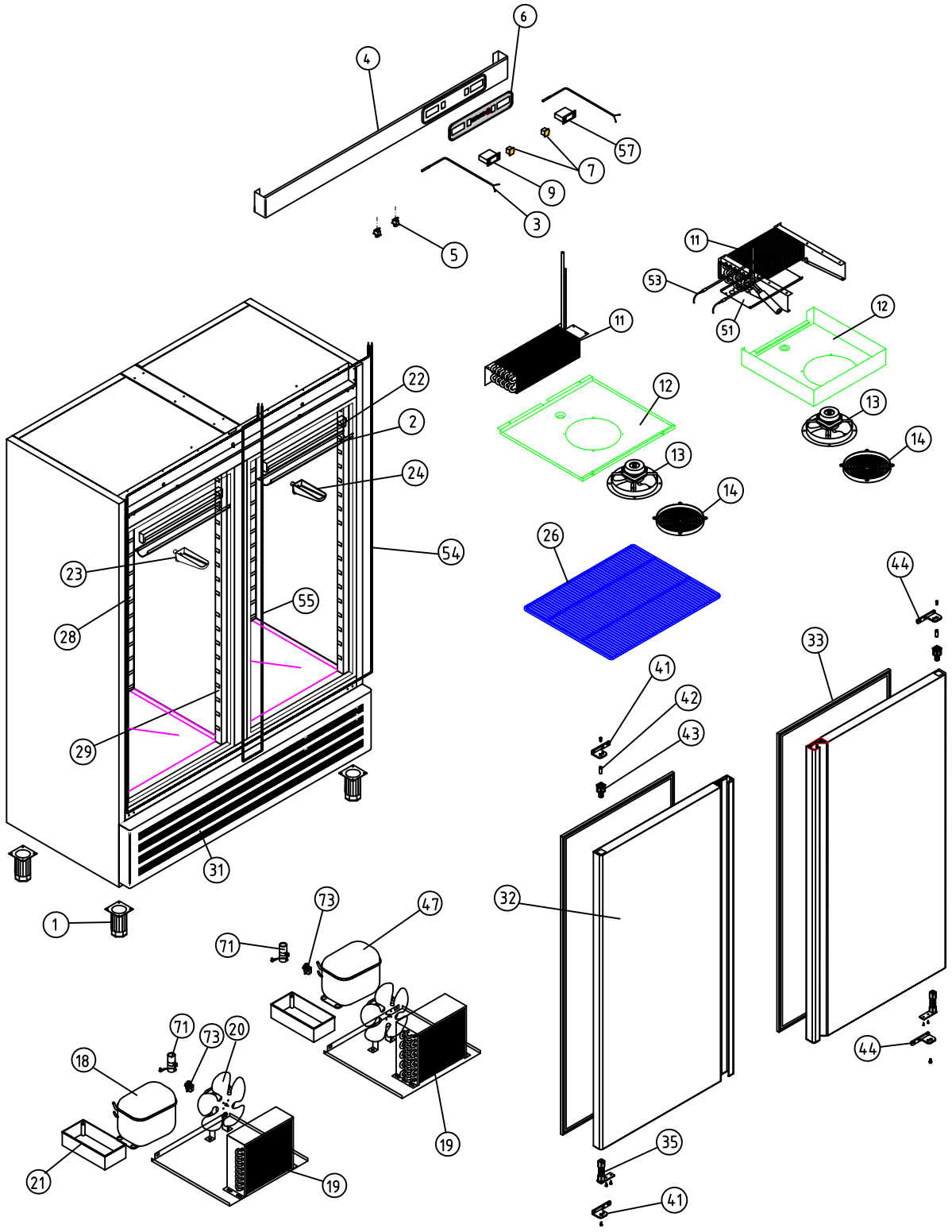


A1 ARMARIOS SNACK

COD. PIEZA: X

SUSTITUYE A: .

SUSTITUIDO POR: .

COTAS SIN TOLERANCIA **DIN 7168-f**

Material: **MATERIAL ESPESOR**

Acabado: **ACABADO**

ANGULAR

| GRADO TOLERANCIA | FINO | MEDIO | GRUESO |
|---|---|---|---|
| HASTA 10 mm | ±1° | | ±1° 30' |
| MAS DE 10 A 50 mm | ±30' | | ±50' |
| MAS DE 50 A 120 mm | ±20' | | ±25' |
| MAS DE 120 A 400 mm | ±10' | | ±15' |
| MAS DE 400 mm | ±5' | | ±10' |

LINEAL

| GRADO TOLERANCIA | FINO | MEDIO | GRUESO |
|---|---|---|---|
| HASTA 3 mm | ±0,05 | ±0,10 | ±0,15 |
| MAS DE 3 A 6 mm | ±0,05 | ±0,10 | ±0,20 |
| MAS DE 6 A 30 mm | ±0,10 | ±0,20 | ±0,50 |
| MAS DE 30 A 120 mm | ±0,15 | ±0,30 | ±0,80 |
| MAS DE 120 A 400 mm | ±0,20 | ±0,50 | ±1,20 |
| MAS DE 400 A 1000 mm | ±0,30 | ±0,80 | ±2,00 |
| MAS DE 1000 A 2000 mm | ±0,50 | ±1,20 | ±3,00 |

COMÚN A

| MODELO | Ud. | MODELO | Ud. | MODELO | Ud. | MODELO | Ud. | MODELO |
|---|---|---|---|---|---|---|---|---|
| AF-1402-MIX | 1 | | | | | | | |
| | | | | | | | | |
| | | | | | | | | |

| | | |
|---|---|---|
| A4 | Nombre | Fecha |
| Dibujado | MAMD | 20-12-07 |
| Modificado | . | . |

FAGOR
Fagofri, s.a.

Escala 1:30

# RECAMBIOS AF-1402-MIX

Código máquina: CODIGO

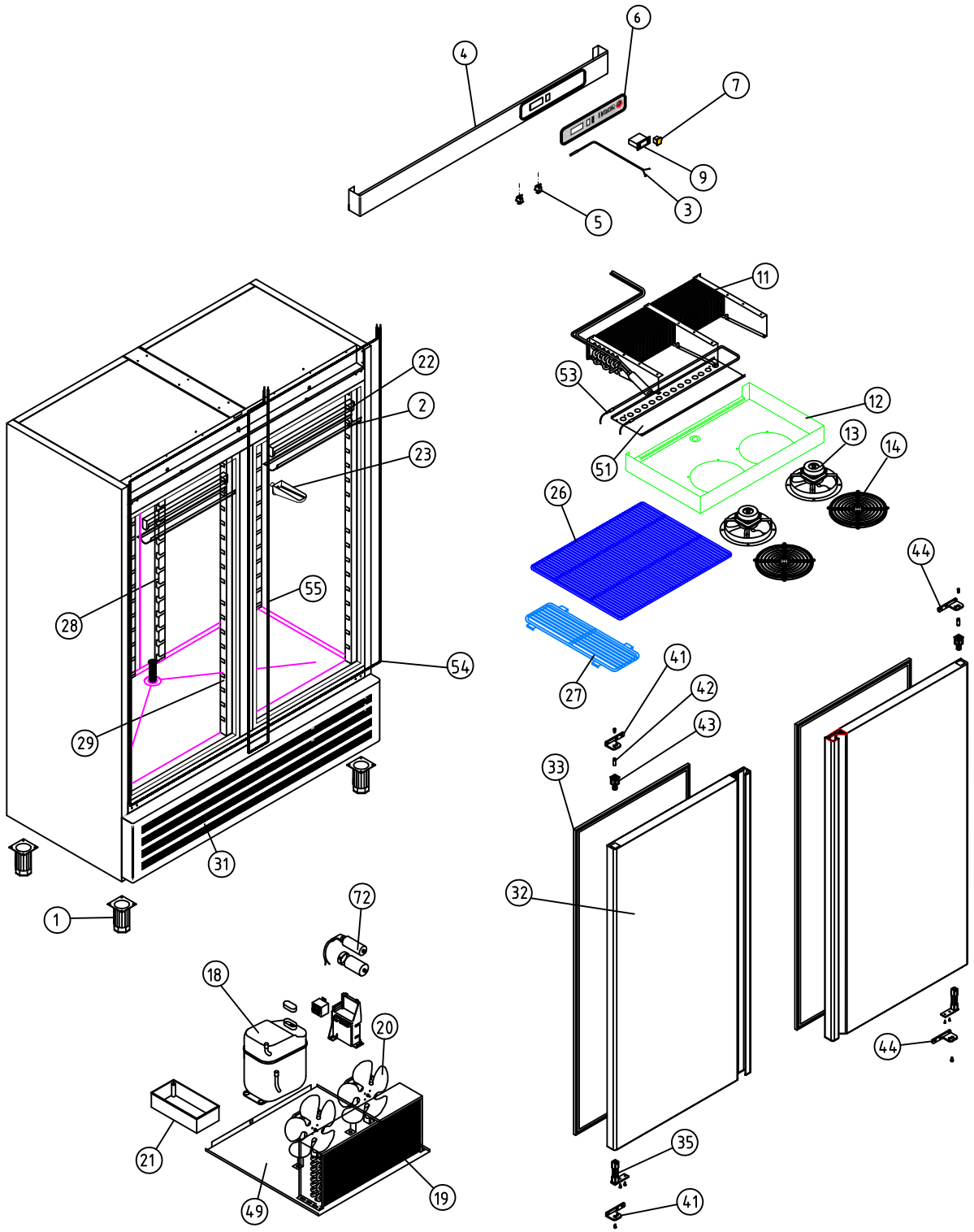


A1 ARMARIOS SNACK MANTENIMIENTO DE CONGELADOS

COD. PIEZA: X

SUSTITUYE A: .

SUSTITUIDO POR: .

COTAS SIN TOLERANCIA **DIN 7168-f**

Material: **MATERIAL ESPESOR**

Acabado: **ACABADO**

ANGULAR

| GRADO TOLERANCIA | FINO | MEDIO | GRUESO |
|---|---|---|---|
| HASTA 10 mm | ±1° | | ±1° 30' |
| MAS DE 10 A 50 mm | ±30' | | ±50' |
| MAS DE 50 A 120 mm | ±20' | | ±25' |
| MAS DE 120 A 400 mm | ±10' | | ±15' |
| MAS DE 400 mm | ±5' | | ±10' |

LINEAL

| GRADO TOLERANCIA | FINO | MEDIO | GRUESO |
|---|---|---|---|
| HASTA 3 mm | ±0,05 | ±0,10 | ±0,15 |
| MAS DE 3 A 6 mm | ±0,05 | ±0,10 | ±0,20 |
| MAS DE 6 A 30 mm | ±0,10 | ±0,20 | ±0,50 |
| MAS DE 30 A 120 mm | ±0,15 | ±0,30 | ±0,80 |
| MAS DE 120 A 400 mm | ±0,20 | ±0,50 | ±1,20 |
| MAS DE 400 A 1000 mm | ±0,30 | ±0,80 | ±2,00 |
| MAS DE 1000 A 2000 mm | ±0,50 | ±1,20 | ±3,00 |

COMÚN A

| MODELO | Ud. | MODELO | Ud. | MODELO | Ud. | MODELO | Ud. | MODELO |
|---|---|---|---|---|---|---|---|---|
| AFN-1402 | 1 | | | | | | | |
| | | | | | | | | |
| | | | | | | | | |

| A4 | Nombre | Fecha |
|---|---|---|
| Dibujado | MAMD | 20-12-07 |
| Modificado | . | . |

FAGOR
Fagofri, s.a.

Escala 1:30

# RECAMBIOS AFN-1402

Código máquina: CODIGO

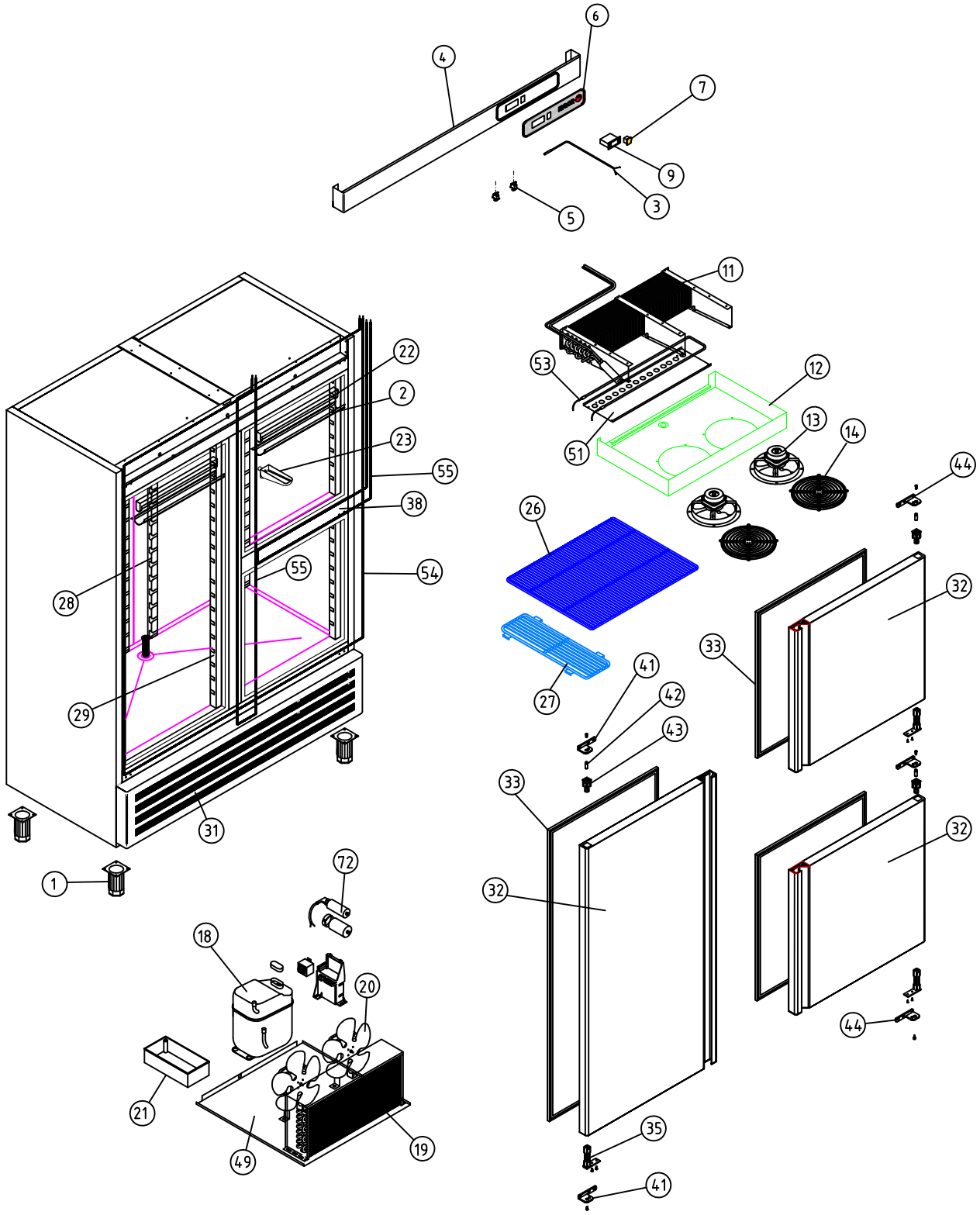


A1 ARMARIOS SNACK MANTENIMIENTO DE CONGELADOS

COD. PIEZA: X

SUSTITUYE A: .

SUSTITUIDO POR: .

COTAS SIN TOLERANCIA **DIN 7168-f**

Material: **MATERIAL ESPESOR**

Acabado: **ACABADO**

ANGULAR

| GRADO TOLERANCIA | FINO | MEDIO | GRUESO |
|---|---|---|---|
| HASTA 10 mm | ±1° | | ±1° 30' |
| MAS DE 10 A 50 mm | ±30' | | ±50' |
| MAS DE 50 A 120 mm | ±20' | | ±25' |
| MAS DE 120 A 400 mm | ±10' | | ±15' |
| MAS DE 400 mm | ±5' | | ±10' |

LINEAL

| GRADO TOLERANCIA | FINO | MEDIO | GRUESO |
|---|---|---|---|
| HASTA 3 mm | ±0,05 | ±0,10 | ±0,15 |
| MAS DE 3 A 6 mm | ±0,05 | ±0,10 | ±0,20 |
| MAS DE 6 A 30 mm | ±0,10 | ±0,20 | ±0,50 |
| MAS DE 30 A 120 mm | ±0,15 | ±0,30 | ±0,80 |
| MAS DE 120 A 400 mm | ±0,20 | ±0,50 | ±1,20 |
| MAS DE 400 A 1000 mm | ±0,30 | ±0,80 | ±2,00 |
| MAS DE 1000 A 2000 mm | ±0,50 | ±1,20 | ±3,00 |

COMÚN A

| MODELO | Ud. | MODELO | Ud. | MODELO | Ud. | MODELO | Ud. | MODELO |
|---|---|---|---|---|---|---|---|---|
| AFN-1403 | 1 | | | | | | | |
| | | | | | | | | |
| | | | | | | | | |

| A4 | Nombre | Fecha |
|---|---|---|
| Dibujado | MAMD | 19-12-07 |
| Modificado | . | . |

FAGOR
Fagofri, s.a.

Escala 1:30

# RECAMBIOS AFN-1403

Código máquina: CODIGO

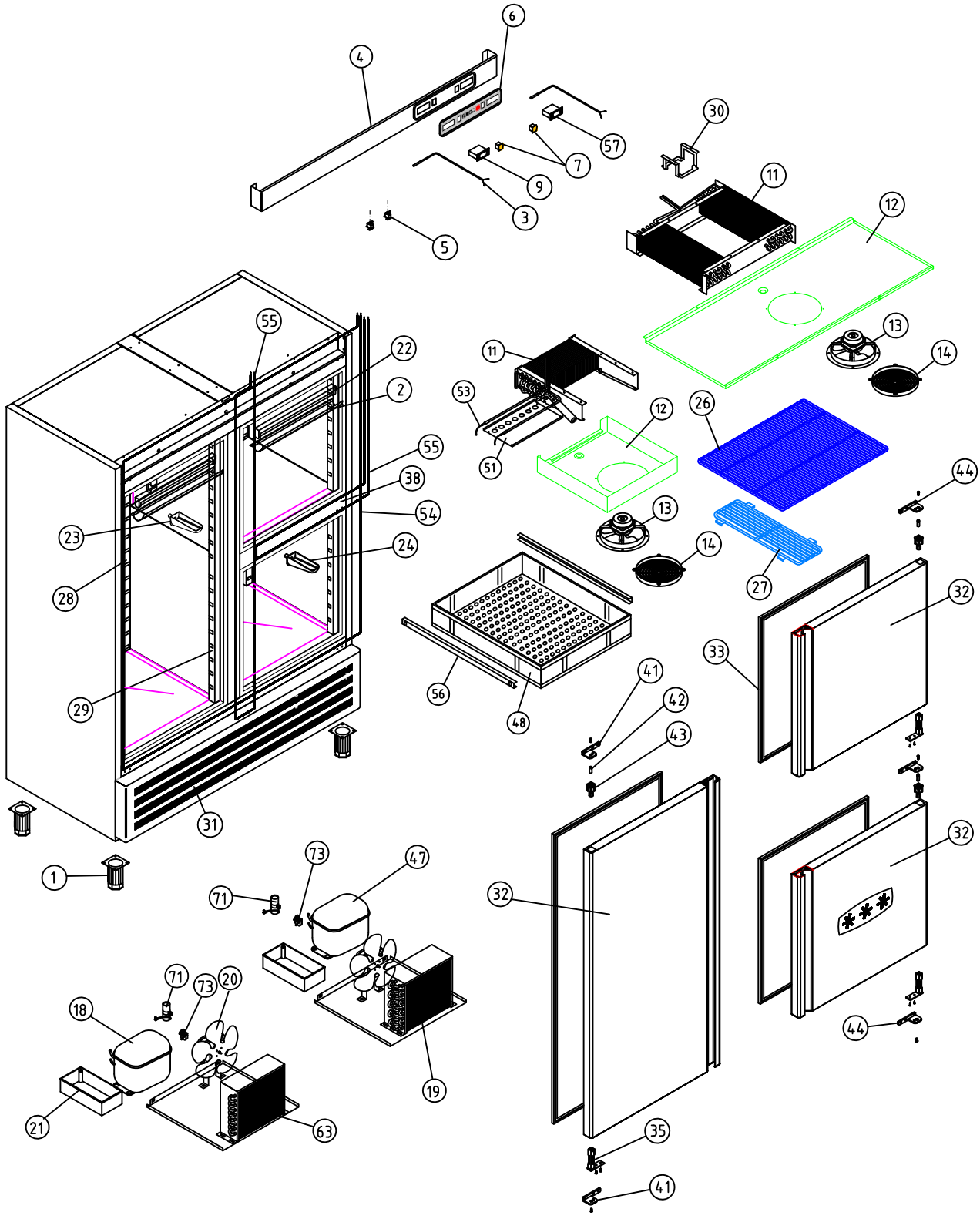


| | | | | | | | | | | |
|---|---|---|---|---|---|---|---|---|---|---|
| A1 ARMARIOS SNACK DEPARTAMENTO MANTENIMIENTO CONGELADOS | | | | | | | | COD. PIEZA: | | X |
| COTAS SIN TOLERANCIA **DIN 7168-f** | | | | | Material: **MATERIAL ESPESOR** | | | SUSTITUYE A: | | . |
| | | | | | Acabado: **ACABADO** | | | SUSTITUIDO POR: | | . |

| ANGULAR | FINO | MEDIO | GRUESO |
|---|---|---|---|
| GRADO TOLERANCIA | | | |
| HASTA 10 mm | ±1° | | ±1° 30' |
| MAS DE 10 A 50 mm | ±30' | | ±50' |
| MAS DE 50 A 120 mm | ±20' | | ±25' |
| MAS DE 120 A 400 mm | ±10' | | ±15' |
| MAS DE 400 mm | ±5' | | ±10' |

| LINEAL | FINO | MEDIO | GRUESO |
|---|---|---|---|
| GRADO TOLERANCIA | | | |
| HASTA 3 mm | ±0,05 | ±0,10 | ±0,15 |
| MAS DE 3 A 6 mm | ±0,05 | ±0,10 | ±0,20 |
| MAS DE 6 A 30 mm | ±0,10 | ±0,20 | ±0,50 |
| MAS DE 30 A 120 mm | ±0,15 | ±0,30 | ±0,80 |
| MAS DE 120 A 400 mm | ±0,20 | ±0,50 | ±1,20 |
| MAS DE 400 A 1000 mm | ±0,30 | ±0,80 | ±2,00 |
| MAS DE 1000 A 2000 mm | ±0,50 | ±1,20 | ±3,00 |

| COMÚN A | MODELO | Ud. | MODELO | Ud. | MODELO | Ud. | MODELO | Ud. | MODELO |
|---|---|---|---|---|---|---|---|---|---|
| | AF-1403-C | 1 | | | | | | | |
| | | | | | | | | | |
| | | | | | | | | | |

| A4 | Nombre | Fecha |
|---|---|---|
| Dibujado | MAMD | 20-12-07 |
| Modificado | . | . |

FAGOR
Fagofri, s.a.

| Escala | | Código máquina: |
|---|---|---|
| 1:30 | RECAMBIOS AF-1403-C | CODIGO |

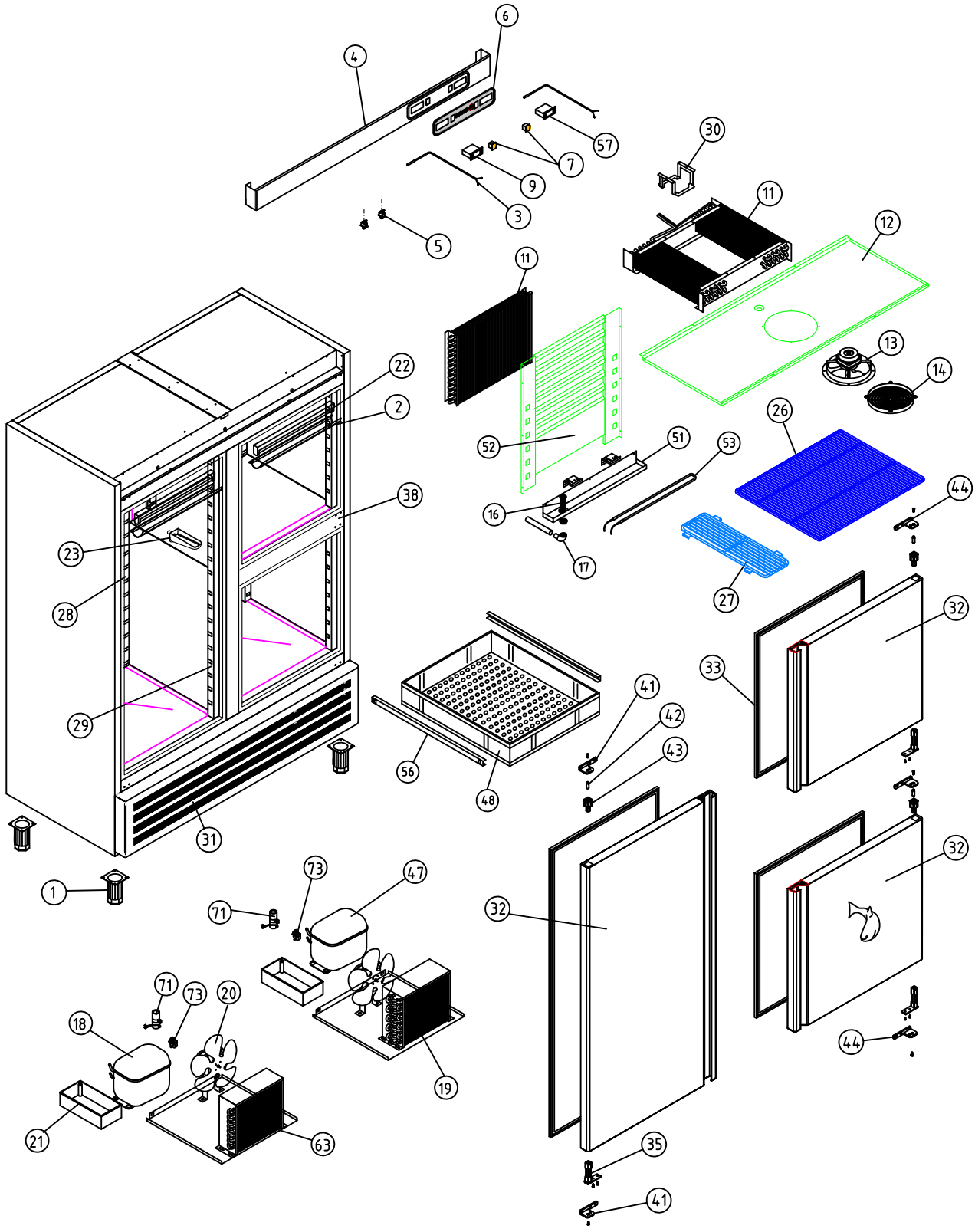


A1 ARMARIOS SNACK DEPARTAMENTO PESCADO

COTAS SIN TOLERANCIA **DIN 7168-f**

Material: **MATERIAL ESPESOR**

Acabado: **ACABADO**

COD. PIEZA: **X**

SUSTITUYE A: .

SUSTITUIDO POR: .

ANGULAR

| GRADO TOLERANCIA | FINO | MEDIO | GRUESO |
|---|---|---|---|
| HASTA 10 mm | ±1° | | ±1° 30' |
| MAS DE 10 A 50 mm | ±30' | | ±50' |
| MAS DE 50 A 120 mm | ±20' | | ±25' |
| MAS DE 120 A 400 mm | ±10' | | ±15' |
| MAS DE 400 mm | ±5' | | ±10' |

LINEAL

| GRADO TOLERANCIA | FINO | MEDIO | GRUESO |
|---|---|---|---|
| HASTA 3 mm | ±0,05 | ±0,10 | ±0,15 |
| MAS DE 3 A 6 mm | ±0,05 | ±0,10 | ±0,20 |
| MAS DE 6 A 30 mm | ±0,10 | ±0,20 | ±0,50 |
| MAS DE 30 A 120 mm | ±0,15 | ±0,30 | ±0,80 |
| MAS DE 120 A 400 mm | ±0,20 | ±0,50 | ±1,20 |
| MAS DE 400 A 1000 mm | ±0,30 | ±0,80 | ±2,00 |
| MAS DE 1000 A 2000 mm | ±0,50 | ±1,20 | ±3,00 |

COMÚN A

| MODELO | Ud. | MODELO | Ud. | MODELO | Ud. | MODELO | Ud. | MODELO |
|---|---|---|---|---|---|---|---|---|
| AF-1403-P | 1 | | | | | | | |
| | | | | | | | | |
| | | | | | | | | |

| A4 | Nombre | Fecha |
|---|---|---|
| Dibujado | MAMD | 21-12-07 |
| Modificado | . | . |

FAGOR
Fagofri, s.a.

Escala 1:30

# RECAMBIOS AF-1403-P

Código máquina: CODIGO

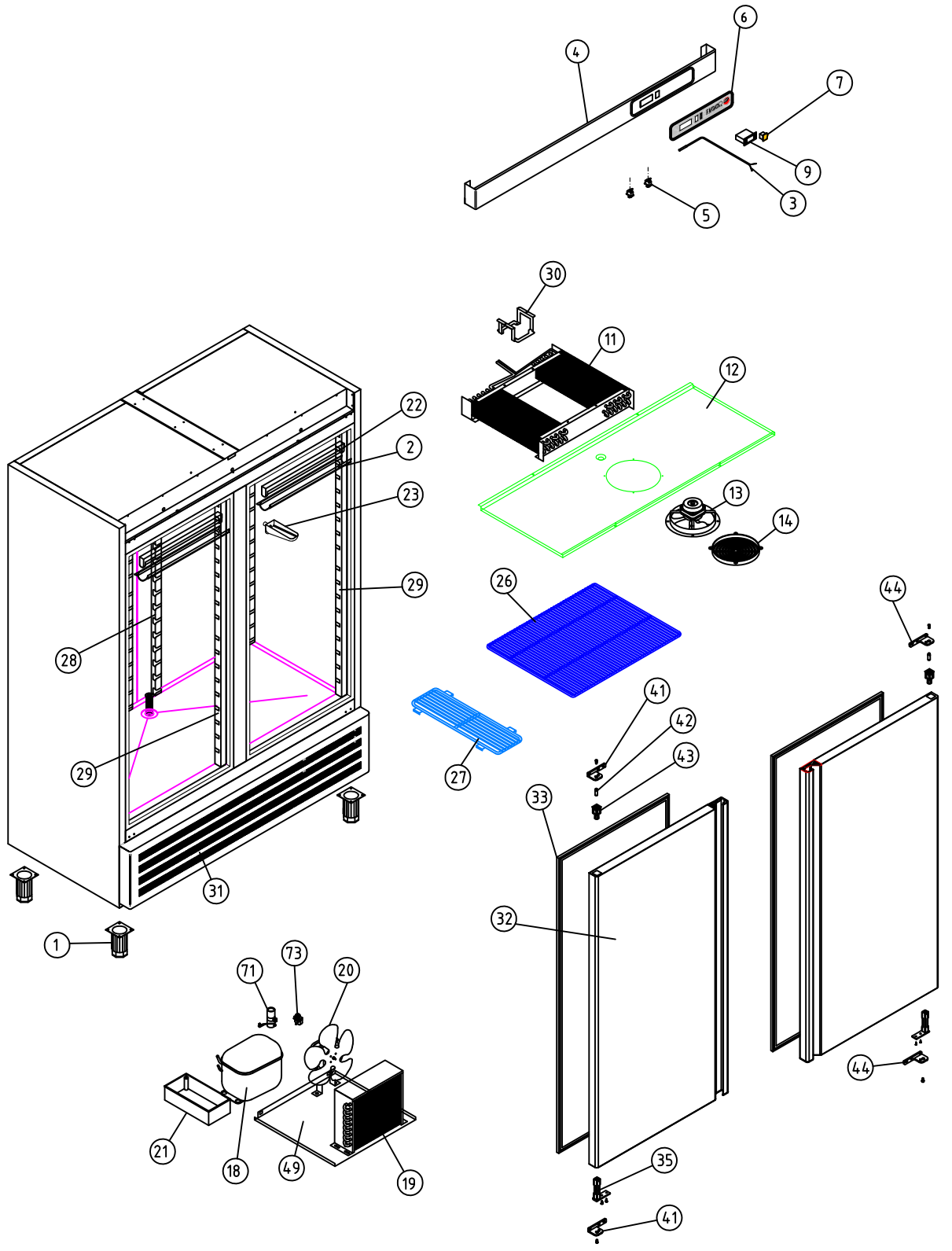


A1 ARMARIOS SNACK

COTAS SIN TOLERANCIA **DIN 7168-f**

| ANGULAR | GRADO TOLERANCIA | FINO | MEDIO | GRUESO |
|---|---|---|---|---|
| | HASTA 10 mm | ±1° | | ±1° 30' |
| | MAS DE 10 A 50 mm | ±30' | | ±50' |
| | MAS DE 50 A 120 mm | ±20' | | ±25' |
| | MAS DE 120 A 400 mm | ±10' | | ±15' |
| | MAS DE 400 mm | ±5' | | ±10' |

| LINEAL | GRADO TOLERANCIA | FINO | MEDIO | GRUESO |
|---|---|---|---|---|
| | HASTA 3 mm | ±0,05 | ±0,10 | ±0,15 |
| | MAS DE 3 A 6 mm | ±0,05 | ±0,10 | ±0,20 |
| | MAS DE 6 A 30 mm | ±0,10 | ±0,20 | ±0,50 |
| | MAS DE 30 A 120 mm | ±0,15 | ±0,30 | ±0,80 |
| | MAS DE 120 A 400 mm | ±0,20 | ±0,50 | ±1,20 |
| | MAS DE 400 A 1000 mm | ±0,30 | ±0,80 | ±2,00 |
| | MAS DE 1000 A 2000 mm | ±0,50 | ±1,20 | ±3,00 |

Material: **MATERIAL ESPESOR**

Acabado: **ACABADO**

COD. PIEZA: **X**

SUSTITUYE A: .

SUSTITUIDO POR: .

COMÚN A

| MODELO | Ud. | MODELO | Ud. | MODELO | Ud. | MODELO | Ud. | MODELO |
|---|---|---|---|---|---|---|---|---|
| AFP-1402 | 1 | | | | | | | |
| | | | | | | | | |
| | | | | | | | | |

| A4 | Nombre | Fecha |
|---|---|---|
| Dibujado | MAMD | 19-12-07 |
| Modificado | . | . |

FAGOR
Fagofri, s.a.

Escala 1:30

# RECAMBIOS AFP-1402

Código máquina: CODIGO