AFFETTATRICE 330 GRAVITA' CE

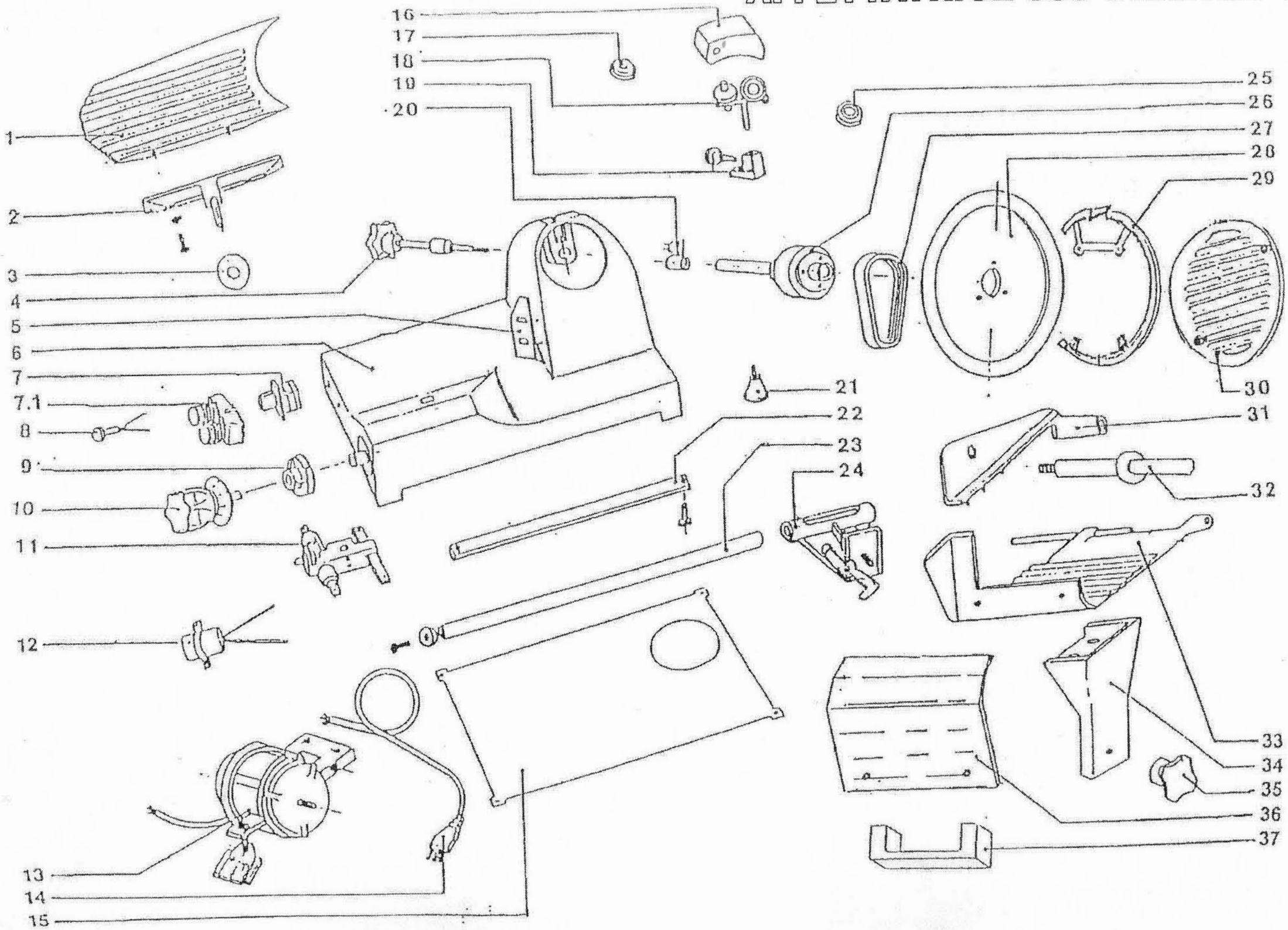

DATA ULTIMA MODIFICA 24/01/11

AFFETTATRICE 330 GRAVITA' CE

N.	DENOMINAZIONE	CODICE	
1	Vela	A33001	
2	Portavela	A33002	
3	Ventosa per portavela	A33003	
4	Tirante coprilama	A33004	
5	Parafetta	A33005	
6	Base	A33006	
7	Pulsantiera + scheda MONOFASE	A33007,1	
	Pulsantiera + scheda TRIFASE	A33099	
8	Spia luminosa	A33008	
9	Chiocciola	A33009	
10	Manopola graduata	A33010	
11	Blocchetto vela	A33011	
12	Condensatore 8 uf	A33012	
13	Motore monofase	A33013	
	Motore trifase	A33100	
14	Cavo alim. + spina	A33014	
15	Chiusura base	A33015	
16	Capotina per affilatoio	A33016	
17 e 25	Coppia di mole	A33017	
18	Affilatoio senza capotina	A33018	
	Affilatoio con capotina	A33038	
19	Supporto affilatoio	A33019	
20	Microinterruttore per coprilama	A33020	
21	Piedino	A33021	
22	Barra quadra	A33022	
23	Barra canotto	A33023	
24	Canotto completo	A33024	
26	Puleggia completa	A33026	
27	Cinghia multigrip	A33027	
28	Lama	A33028	
29	Anello coprilama	A33029	
30	Coprilama per anello + inserto	A33030	
31	Braccio completo	A33031	
32	Manopola prolungata braccio	A33032	
33	Piatto	A33033	
	Piatto completo	A33039	
34	Portapiatto	A33034	
35	Manopola piatto	A33035	
36	Protezione trasparente piatto	A33036	
37	Maniglia a U	A33037	
	Toglilama	A33101	

N.	DENOMINAZIONE	CODICE	

VIA A.ALTOBELLI, 39 - ZONA ARTIGIANALE RIMINI SUD - 47924 RIMINI
Tel 0541/388222 - Fax 0541/385662 - fama@famaindustrie.com - www.famaindustrie.com