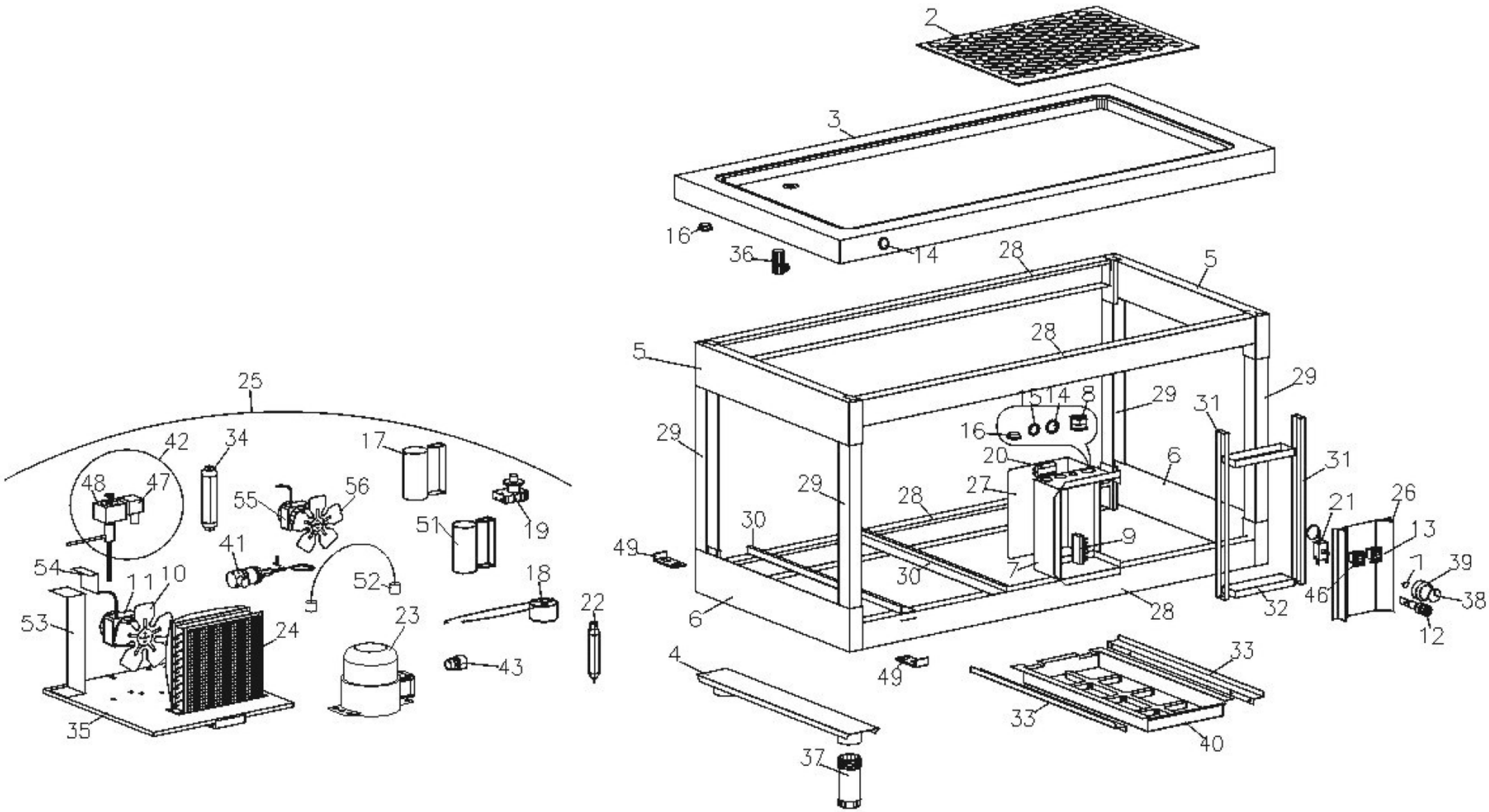
2
3
16
36
14
28
5
28
5
29
29
15
14
8
29
31
16
20
6
31
29
27
28
21
26
30
9
13
49
30
7
39
46
38
6
28
32
12
4
49
33
33
40
37
25
42
34
17
48
47
55
56
19
51
41
54
11
10
52
18
22
53
24
23
43
35

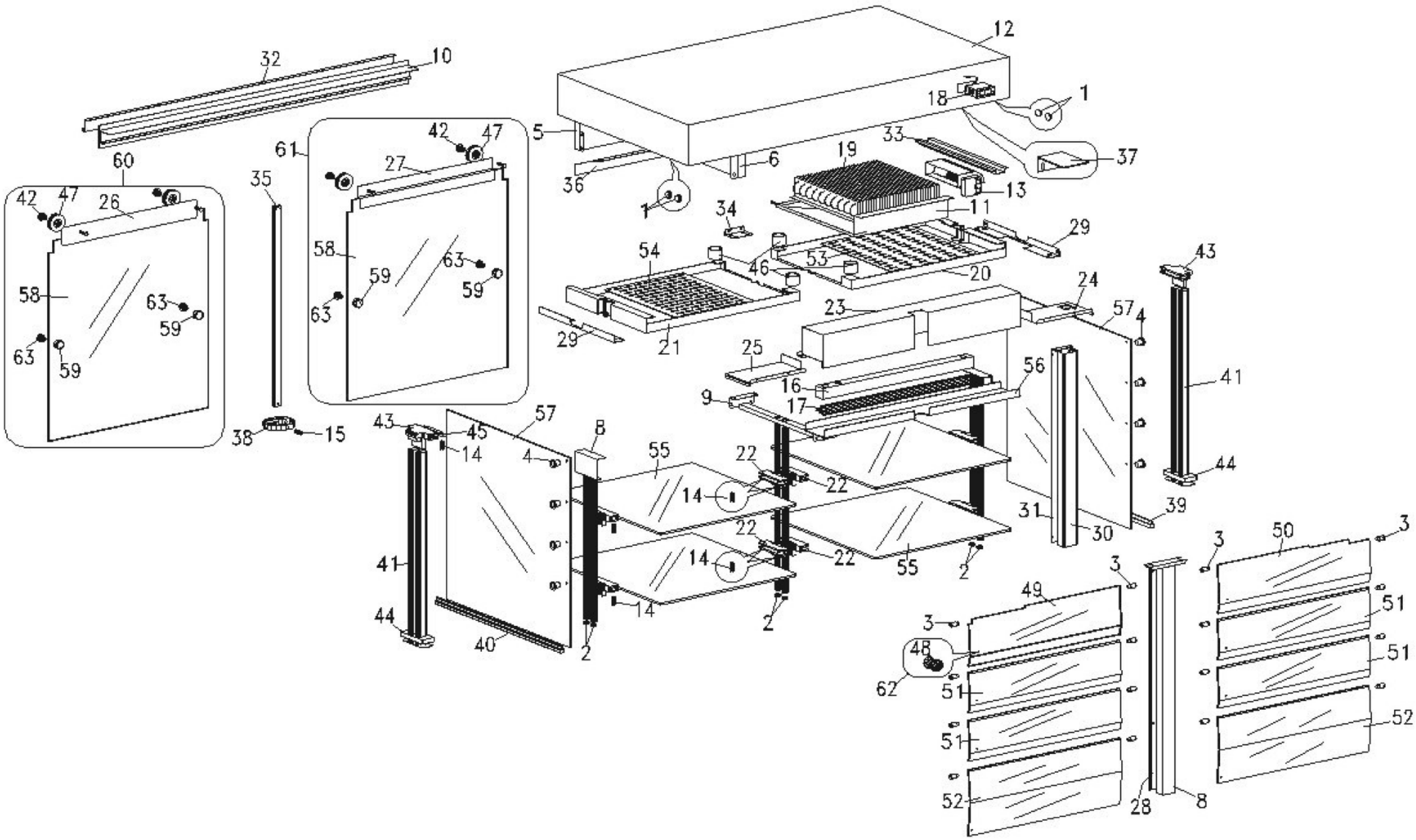
12
32
10
18
1
5
33
37
61
42
47
27
60
6
19
36
13
35
42
47
26
1
34
11
29
58
63
59
54
53
46
20
43
58
63
59
63
59
63
59
24
23
57
4
29
21
25
56
41
16
9
17
57
43
45
8
38
15
14
4
55
22
22
44
14
31
39
30
22
3
50
3
41
14
22
55
2
3
49
51
44
14
2
3
48
40
2
62
51
51
51
52
52
28
8