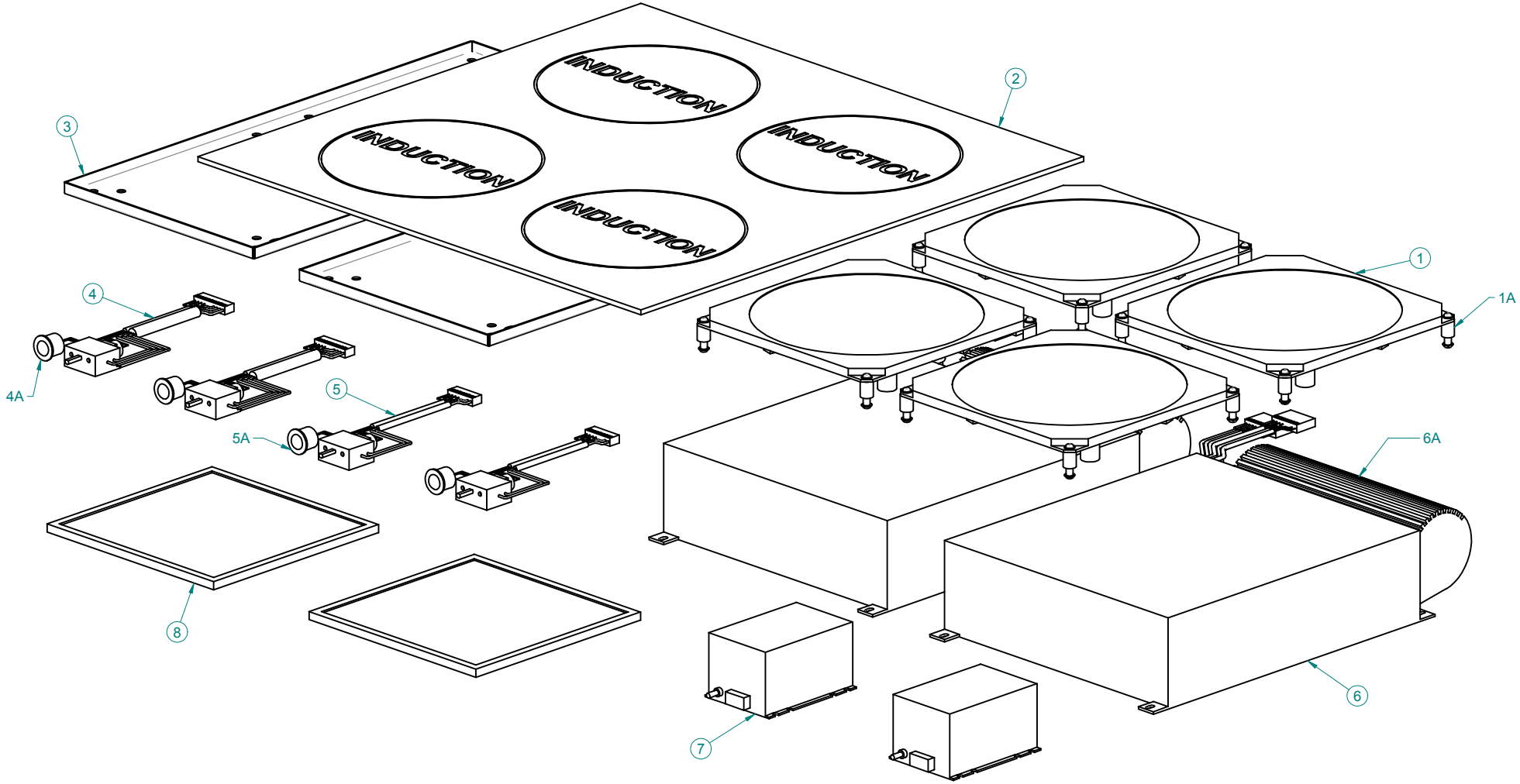

POS.	CODICE	Rev.	DESCRIZIONE	MATERIALE	Q.TA'	MASSA
8	260.022		FILTRO METALLICO INOX/ALL. 271x268		2	0,0 kg
7	340.014		FILTRO RETE 3x16A 400V		2	0,0 kg
6	340.027		GENERATORE QUAD IGQH 400/2x5-13.06		2	0,0 kg
6A			VENTILATORE DI RAFFREDDAMENTO			0,0 kg
5	340.004		POTENZIOMETRO C/LAMPADA VERDE 8 POLI		2	0,0 kg
5A			LAMPADA VERDE			0,0 kg
4	340.003		POTENZIOMETRO C/LAMPADA VERDE 10 POLI		2	0,0 kg
4A			LAMPADA VERDE			0,0 kg
3	340.126		SUPPORTO INDUZIONE 665x310		2	0,0 kg
2	300.052		VETROCERAMICA 720x720x6 (SERIGRAFATO)		1	0,0 kg
1	340.074		INDUTTANZA 13.06 CAVO 1,5 MT.		4	0,0 kg
1A			MATERIALE FISSAGGIO INDUTTANZA			0,0 kg

Data	Compilato	Contr.	Appr.	Descrizione

Mat.
C
Tratt. Term.
Durezza
Tratt. Sup.

A.D.

Scala:
Foglio n. di
Massa
Commessa

Cliente
App.
Descrizione
Sostituisce il n.