SAGI - BASE REFRIGERATA "VX-PET" lt. 390, prof.70 cm, 0/+10°C
KUEB - 01-01-2008 »

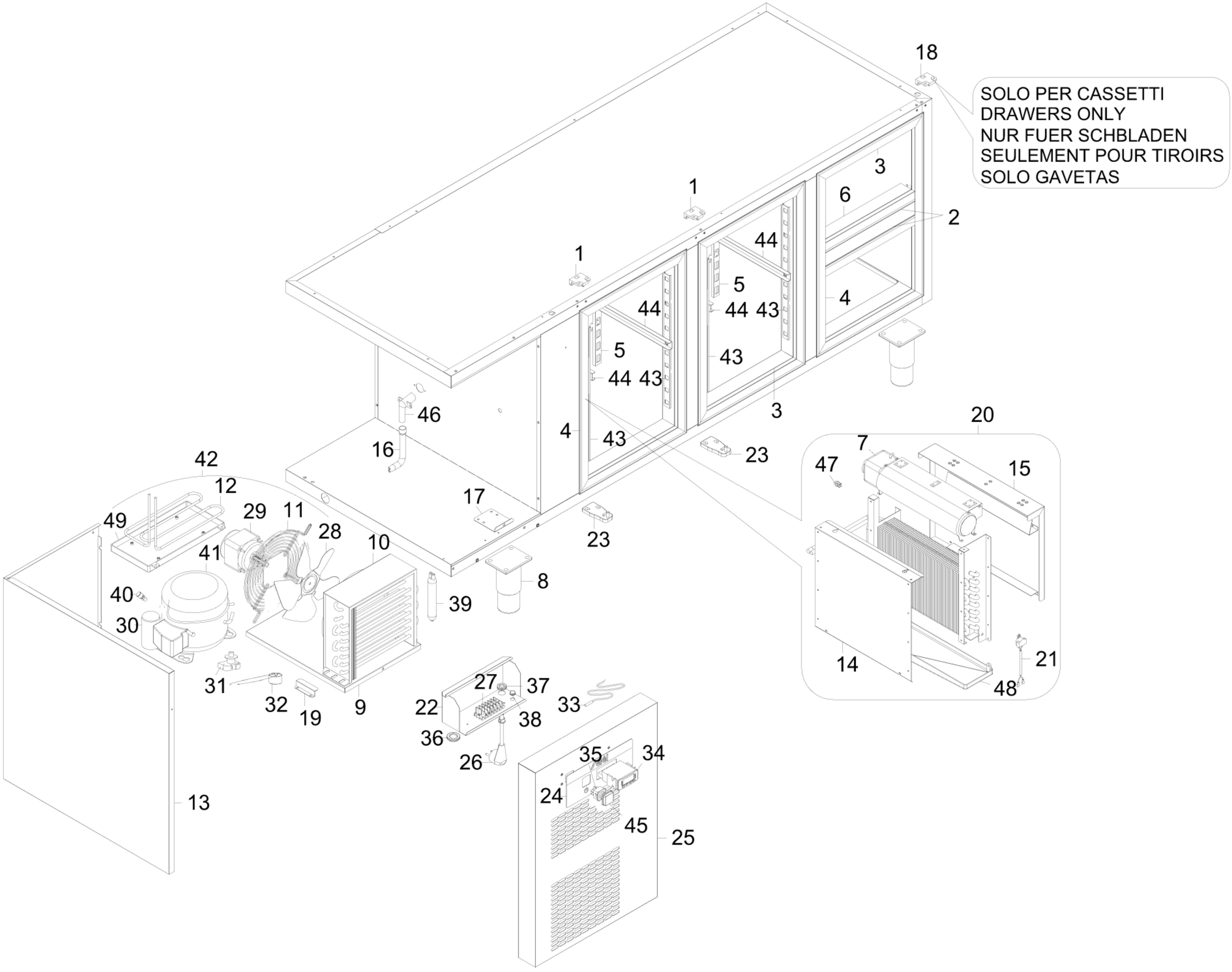

Modello Typ Model Modele Modelo

		KUEA KUEAA KUEAM	KUEA2 KUEA2A KUEA2M	KUEB KUEBA KUEBM	KUEB2 KUEB2A KUEB2M	KUEB4 KUEB4A KUEB4M	KUEB11 KUEB11A KUEB11M	KUEC KUECA KUECM	KUEC2 KUEC2A KUEC2M	KUEC4 KUEC4A KUEC4M
Num.cassetti Schublad Drawers Tiroirs Gabetas	1/2SUP 1/2INF 1/3 2/3	- - - -	1 1 - -	- - - -	1 1 - -	2 2 - -	- - 1 1	- - - -	1 1 - -	2 2 - -
Porte Türen Doors Portes Puertas		2	1	3	2	1	2	4	3	2

1/2 SUP

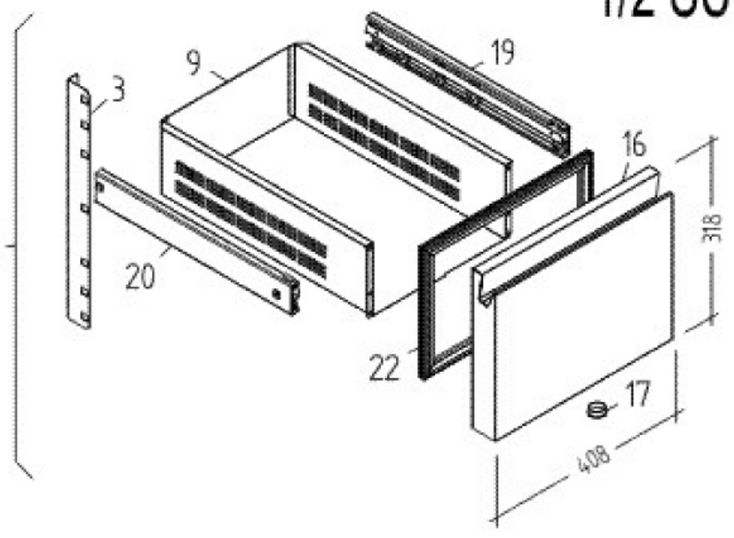

1/2 INF

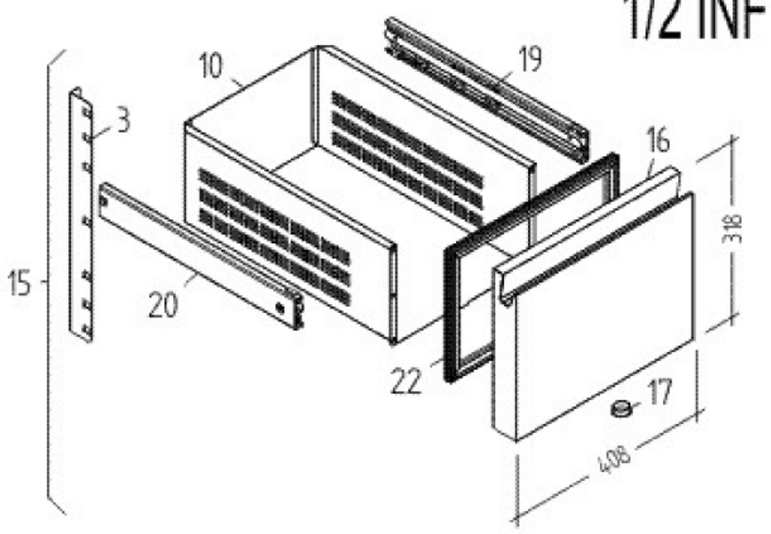

1/3

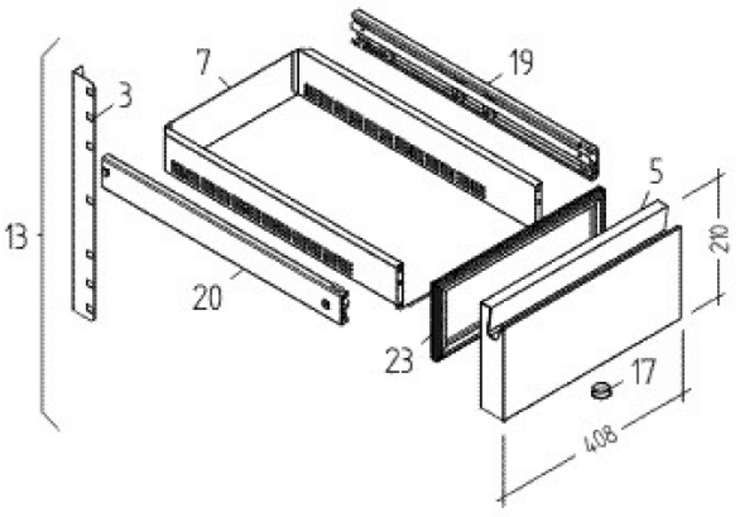

2/3

