CA 1180W

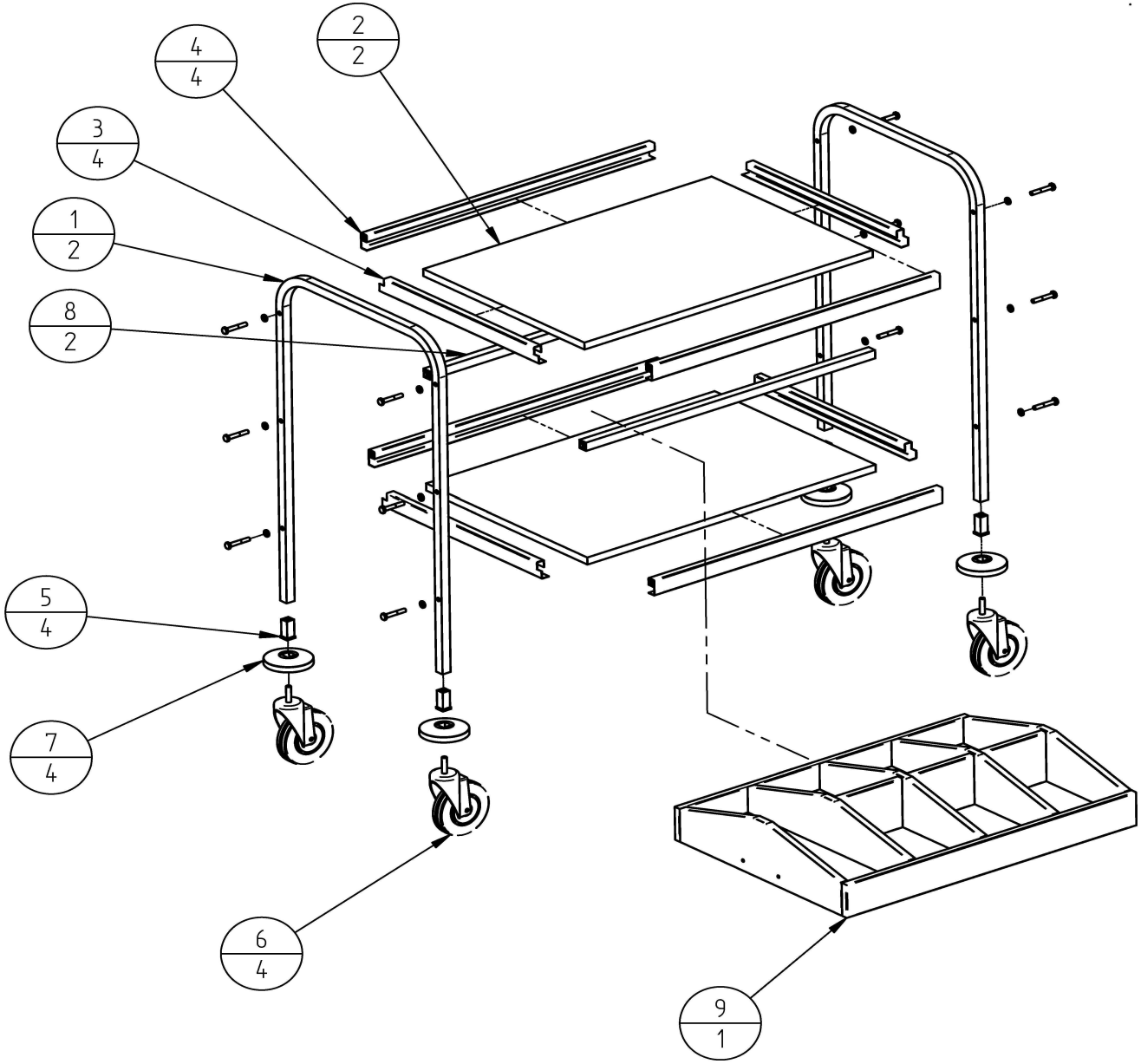

N.POZ.	CODICE	DENOMINAZIONE	QUAN.
1	SL0813	SPALLA	2
2	SL0575W	PIANO	2
3	SL0015	TRAVERSINO	4
4	SL0572	BACCHETTA	4
5	SL0022	BOCCOLA	4
6	SL0068	RUOTA	4
7	SL0024	PARACOLPO	4
8	SL0417	TUBO	2
9	SL0025W	PORTAPOSATE	1