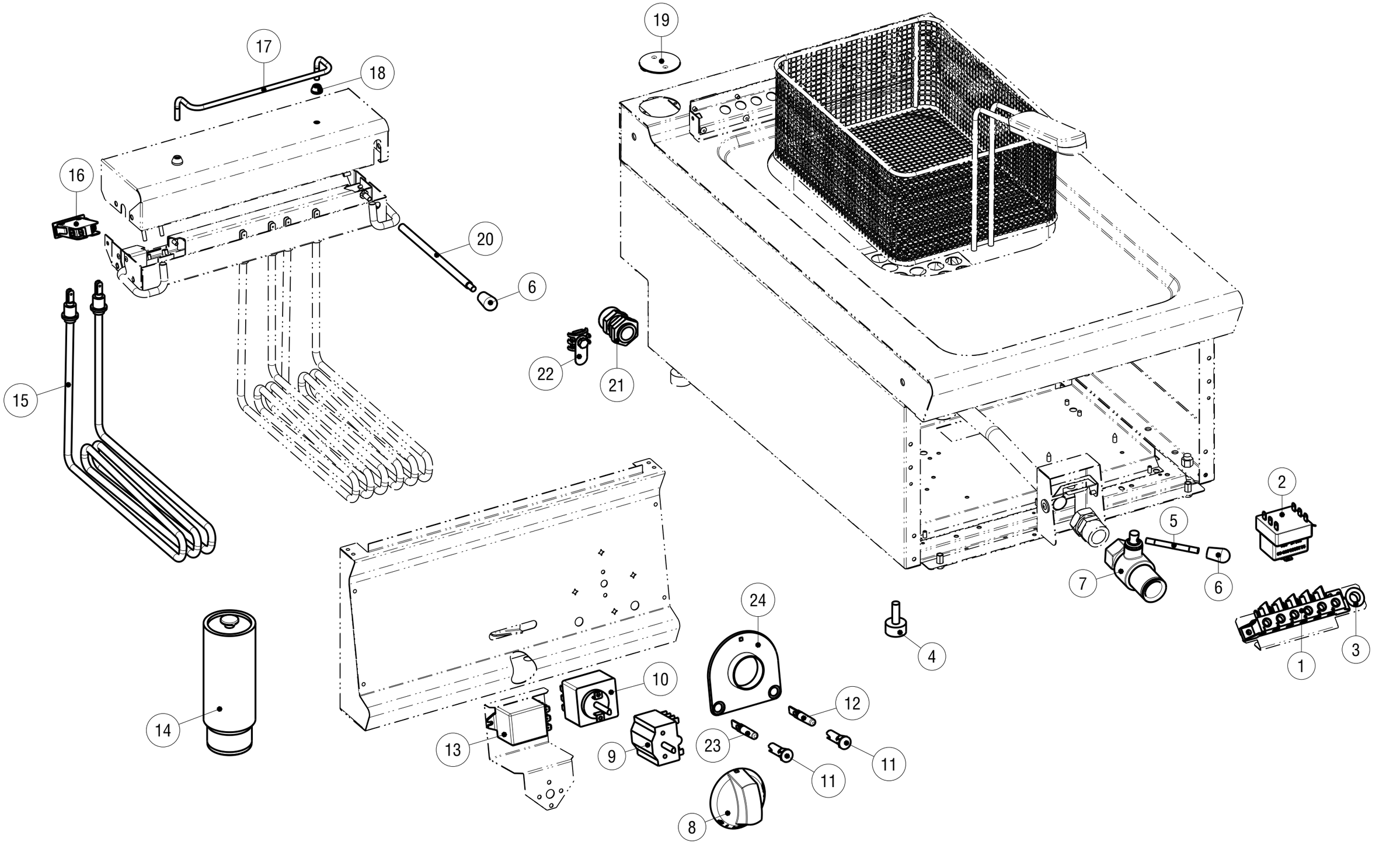

C | CAVETTERIA - WIRE HARNESS

Data stampa | Print date	Codice | Code	Foglio | Sheet	Modelli | Models
28.10.16	*5415.468.01*	*1*	*FR4_E7 - FR8_E7*

CODICI RICAMBIO PER FINITO / SPARE PARTS FOR THE FINISHED PRODUCT

Aggiornato al/Updated to 27/11/17

Artic./Item	Descrizione/Description	Modello/Model
716094	**FRIGGITRICE ELETTRICA 8LT** **8LT ELECTRIC FRYER**	**FR4ES7**

Cons./Recom.	Pos./Posit.	Ricambio/Replacement			Prezzo/Price List
	01	RC00194000	MORSETTIERA FV 122 B	CONNECTING BLOCK	9,16
	02	RC00031000	TERMOSTATO DI SIC. FR4-6-7	SAFETY THERMOSTAT FR4-6-7	74,03
	03	RC00297000	PASSACAVO	FAIRLEAD	3,97
	04	RC00311000	PIEDINO H=25 MM	FOOT	4,74
	05	RC00336000	LEVA SCARICO	DRAIN LEVER	5,63
	06	RC00329000	MANOPOLA SCARICO	KNOB	5,41
	07	RC00080000	RUBINETTO SCARICO	DRAIN COCK FR	54,17
	08	RC01786000	MANOPOLA FRIGGITRICE ELETTRICA NERA	FRE ELECTRIC KNOB	9,76
	08	RC02030000	MANOPOLA FRE GRIGIA	GREY KNOB	9,05
*	09	RC00070000	COMMUTATORE TRIFASE	SWITCH	20,52
*	10	RC00281000	TERMOSTATO DI LAVORO	WORKING THERMOSTAT	64,88
*	11	RC01782000	LAMPADA SEGN.NEON FASTON VERDE 230V	GREEN NEON LAMP 230V	6,09
*	12	RC00052000	LAMPADA SEGN.NEON FASTON ARANCIO 230V	SIGNAL LAMP	5,19
*	13	RC00774000	RELE'	RELAY	45,34
*	15	RC02257000	RESISTENZA FRIGGITRICE EL. "SUPER"	HEATING ELEMENT	40,65
*	16	RC00283000	INTERRUTTORE DI SICUREZZA	SAFETY SWITCH	32,22
	17	RC00330000	SUPPORTO CESTELLO FRIGGITRICE	SUPPORT FOR BASKET FR	20,35
	18	RC00331000	GHIERA CESTELLO	BASKET RING NUT	4,64
	19	RC01702000	TAPPO RIPIANO TECNO74	CAP FOR TOP TECNO74	12,24
	20	RC00328000	LEVA SOLLEVAMENTO RESIST.	HEATING ELEMENT LIFTING LEVER	14,67
	21	RC00241000	PRESSACAVO PG16 CON DADO	CABLE GLAND AND NUT	7,18
	22	RC00304000	MORSETTO EQUIPOTENZIALE COMPLETO	EQUIPOTENTIAL CONNECTING BLOCK	6,62
*	23	RC01783000	PORTALAMPADA TRASPARENTE D10	TRANSPARENT LAMP HOLDER D10	5,30

L'azienda si riserva il diritto di apportare ulteriori aggiornamenti senza preavviso. / The data may be updated without prior warning

Artic./Item	Descrizione/Description	Modello/Model
716094	**FRIGGITRICE ELETTRICA 8LT** **8LT ELECTRIC FRYER**	**FR4ES7**

Cons./Recom.	Pos./Posit.	Ricambio/Replacement			Prezzo/Price List
	24	RC01788000	SOTTOMANOPOLA EL 2L NERO	UNDERKNOB	7,70
	24	RC02049000	SOTTOMANOPOLA EL 2L GRIGIO	GREY UNDERKNOB	7,18

L'azienda si riserva il diritto di apportare ulteriori aggiornamenti senza preavviso. / The data may be updated without prior warning