1 GRUPPO LAVAGGIO
2 GRUPPO RISCIACQUO
3 GRUPPO VASCA
4 QUADRO ELETTRICO
5 GRUPPO POMPA SCARICO
6 CARROZZERIA
7 DOSATORI
8 GRUPPO DEPURATORE

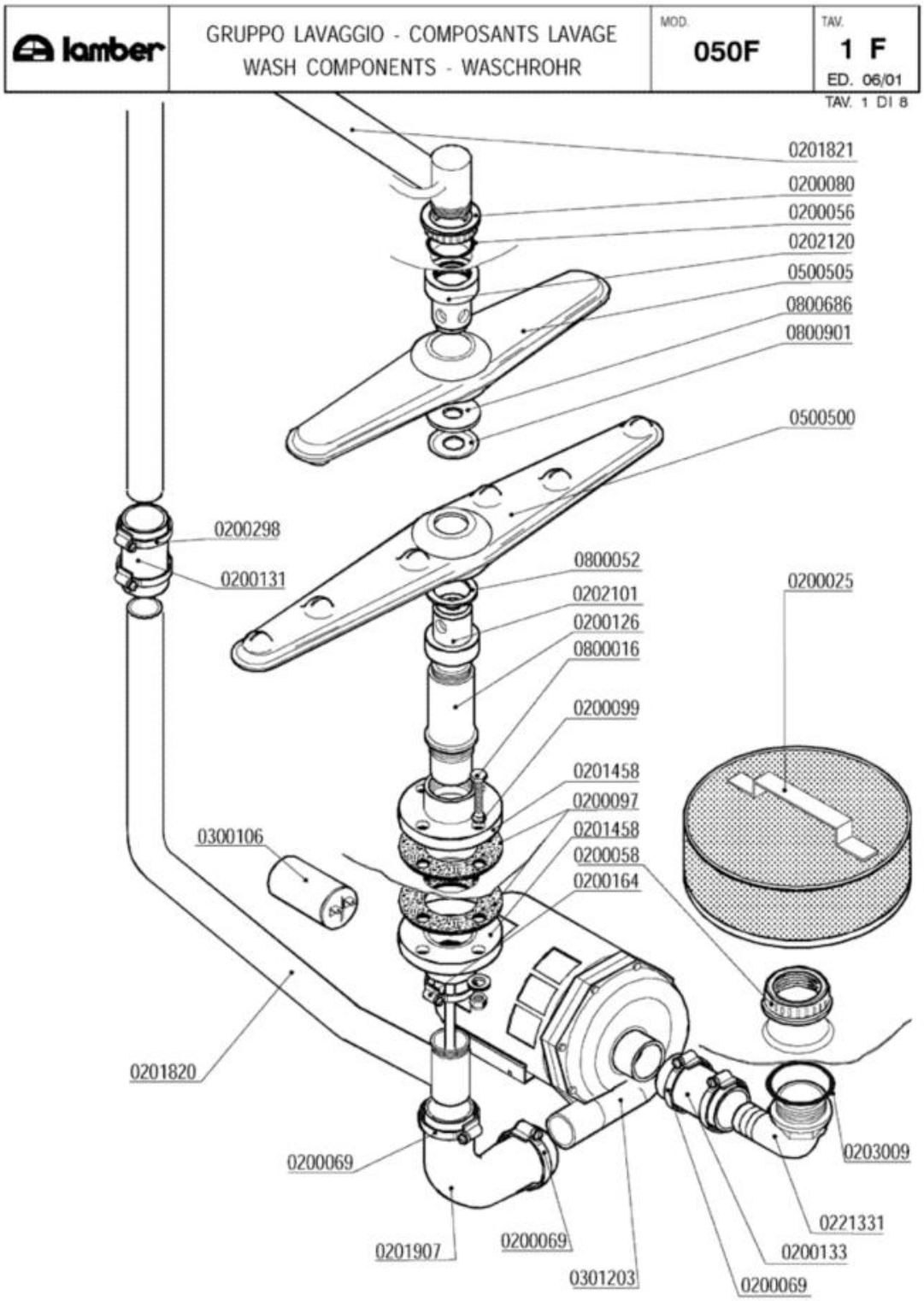
lamber
GRUPPO LAVAGGIO - COMPOSANTS LAVAGE
WASH COMPONENTS - WASCHROHR
MOD. 050F
TAV. 1 F
ED. 06/01
TAV. 1 DI 8
0201821
0200080
0200056
0202120
0500505
0800686
0800901
0500500
0200298
0200131
0800052
0202101
0200126
0800016
0200099
0200025
0201458
0200097
0201458
0200058
0200164
0300106
0201820
0200069
0203009
0221331
0201907
0200069
0200133
0301203
0200069

| Codice | Descrizione | |
|---|---|---|
| 0200025 | Filtro d.215 | |
| 0200056 | OR 144 pilette 1" 1/4 | |
| 0200058 | Ghiera 1" 1/2 | |
| 0200069 | Fascetta 40-60 | |
| 0200080 | Ghiera 1"1/42190 | |
| 0200097 | Guarnizione gomma 105x45x3 4F Rif.167 | |
| 0200099 | Guarnizione Nyltite M8 | |
| 0200126 | Colonnina 031 Rif.5 | |
| 0200131 | Manicotto Radior 30x100 F 1854-94 | |
| 0200133 | Manicotto Radior 40x60 01-075F 1855-94 | |
| 0200164 | Fascetta 32-50 | |
| 0200298 | Fascetta 25-40 | |
| 0201458 | Flangia a manicotto 1"1/4 d.115 ribass. | |
| 0201820 | Collettore lav/risc inferiore F85VS 3201 | |
| 0201821 | Collettore lav/risc superiore F85VS 3200 | |
| 0201907 | Manicotto 38x105+38x60 prem.F85VS 2875 | |
| 0202101 | Testina lavaggio d.18 2F NSF | |
| 0202120 | Testina lavaggio d.22 4F NSF | |
| 0203009 | OR 149 aspirazione F85 | |
| 0221331 | Gomito 1"1/2x40 aspir.F92 sedia 2131 | |
| 0300106 | Condensatore 10óf | |
| 0301203 | ****Sostituita da 0301204***** | |
| 0500500 | Braccio di lavaggio 540/6F NSF | |
| 0500505 | Braccio di lavaggio 380/6F NSF | |
| 0800016 | Vite inox TEM8x40 | |
| 0800052 | Rondella teflon 57x41x2 | |
| 0800686 | Rondella nylon 50x22,2x2 2782-96 | |
| 0800901 | Disco inox mulinello 50x22,2 2781 | |

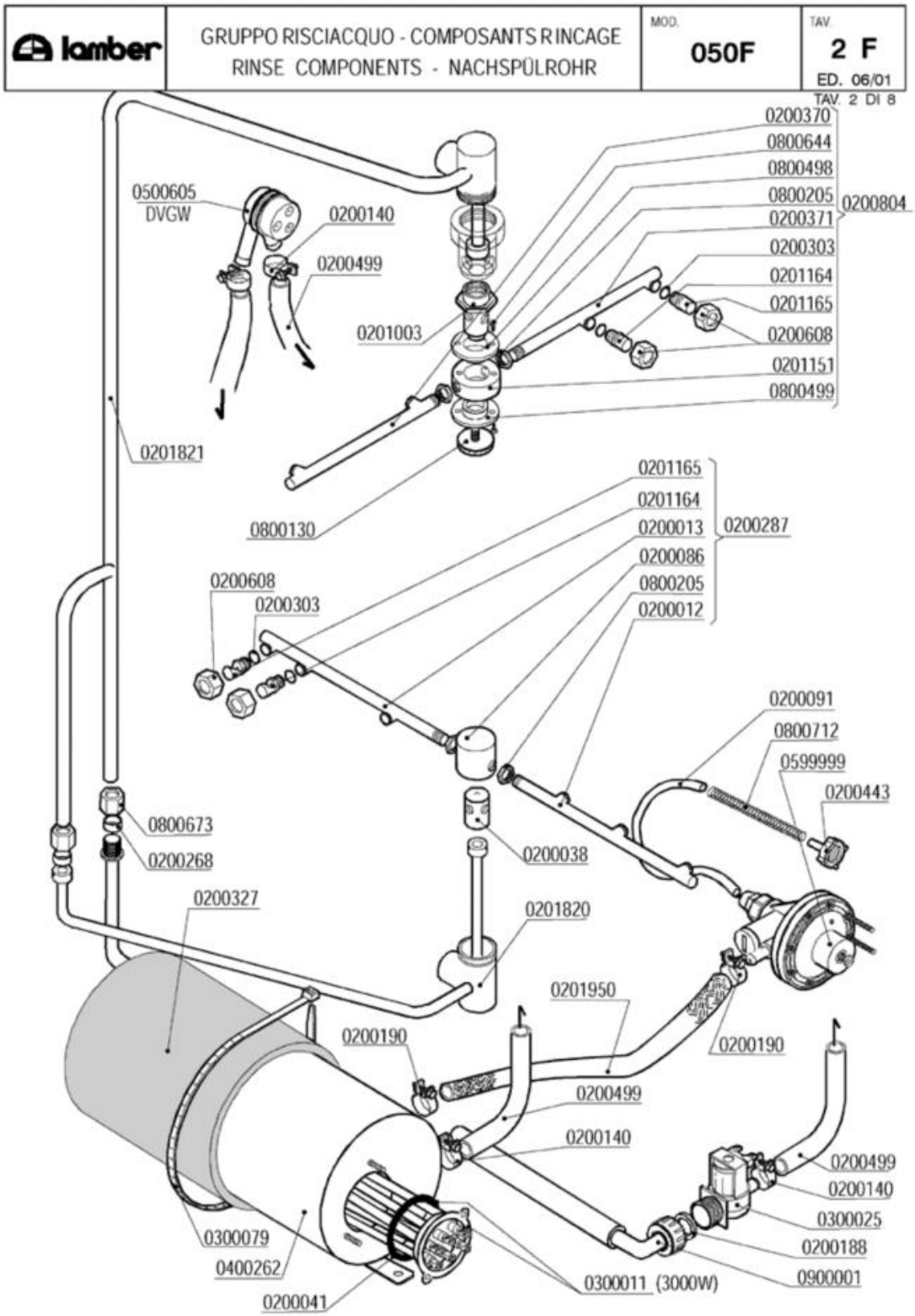
lamber
GRUPPO RISCIACQUO - COMPOSANTS RINCAGE
RINSE COMPONENTS - NACHSPÜLROHR
MOD. 050F
TAV. 2 F
ED. 06/01
TAV. 2 DI 8
0200370
0800644
0800498
0800205
0200371
0200303
0201164
0201165
0200608
0201151
0800499
0200804
0500605
DVGW
0200140
0200499
0201003
0201821
0800130
0201165
0201164
0200013
0200086
0800205
0200012
0200287
0200608
0200303
0200091
0800712
0599999
0200443
0800673
0200268
0200038
0200327
0201820
0201950
0200190
0200190
0200499
0200140
0200499
0200140
0300025
0200188
0900001
0300079
0400262
0200041
0300011 (3000W)

| Codice | Descrizione | |
|---|---|---|
| 0200012 | Braccio di risciacquo 230mm DX cesto 50 | |
| 0200013 | Braccio di risciacquo 230mm SX cesto 50 | |
| 0200038 | Perno risciacquo inox 1205 | |
| 0200041 | OR 6225 resistenza boiler | |
| 0200086 | Testina mulinello risciacquo 1206 | |
| 0200091 | Tubo cristallo PP 4x6 | |
| 0200140 | Fascetta collare 17x19 | |
| 0200188 | Guarnizione gomma 25x16x2 | |
| 0200190 | Fascetta collare benzina 13x15 | |
| 0200268 | Bicono TEFLON 3/8"x12 | |
| 0200287 | **SOSTITUITO DA 0200286** | |
| 0200303 | OR 2021 ugelli risciacquo mescola FDA | |
| 0200327 | Coibentazione boiler 5lt.d.110 2125 | |
| 0200370 | Braccio di risciacquo 200mm DX cesto 45 | |
| 0200371 | Braccio di risciacquo 200 mm SX cesto 45 | |
| 0200443 | Filtro fondo dos.idrico 3000 | |
| 0200499 | Tubo gomma 12x19,5 food quality | |
| 0200608 | **SOSTITUITO DA 0200625** | |
| 0200804 | **SOSTITUITO DA 0200852** | |
| 0201003 | Perno risciacquo sup.rotante 2608/96 NSF | |
| 0201151 | Testina risciacquo rotante 2142 | |
| 0201164 | Ugello risciacquo foro 1,2 D.2612 NSF | |
| 0201165 | Ugello risciacquo foro 1,5 D.2609 NSF | |
| 0201820 | Collettore lav/risc inferiore F85VS 3201 | |
| 0201821 | Collettore lav/risc superiore F85VS 3200 | |
| 0201950 | Tubo dos./boiler silicone/inox L=20cm | |
| 0300011 | Resistenza 3000W/3 Rif.76 flangia inox | |
| 0300025 | Elettrovalvola 1 via 329069 | |
| 0300079 | Fascetta coib. boiler 5231-540-78 | |
| 0400262 | Boiler 5lt d.110 r.e.  2756 | |
| 0500605 | Valvola rompivuoto DVGW GD | |
| 0599999 | Dosatore brillantante MOD.3000 | |
| 0800130 | Vite mulinello risc.rot.super.671/88 | |
| 0800205 | Dado inox M12x1 E16S5 | |
| 0800498 | Bussola mul.risc.PTFE/C25% d.16.2 2143 | |
| 0800499 | Bussola mul.risc.PTFE/C25% d.13.3 2606 | |
| 0800644 | Vite inox TPSTCR M3x8 | |
| 0800673 | Dado bicono ottone 3/8"x12 | |
| 0800712 | Molla inox 160mm per tubo brillantante | |
| 0900001 | Tubo carico gomma 90°C VDE | |

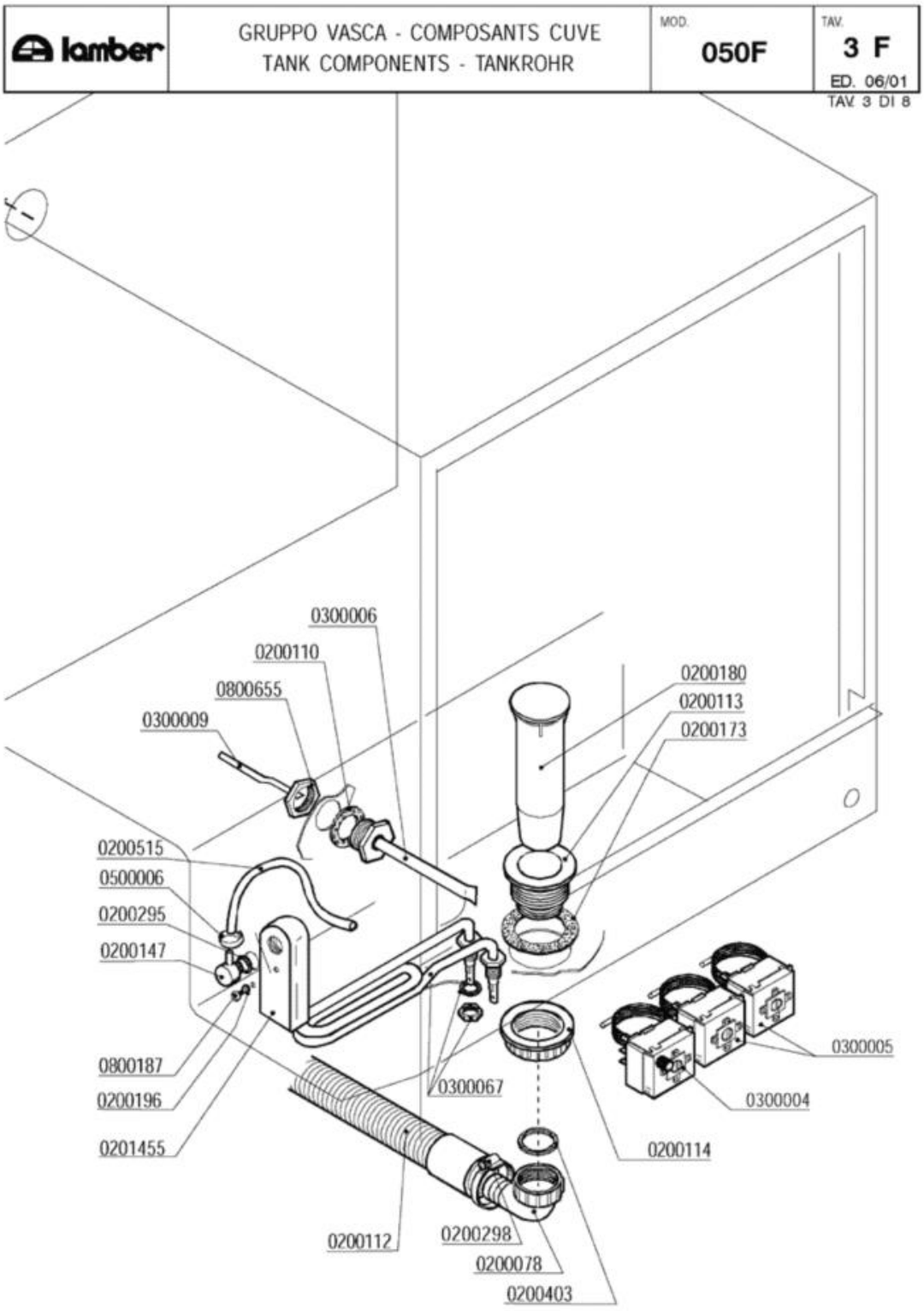
lamber
GRUPPO VASCA - COMPOSANTS CUVE
TANK COMPONENTS - TANKROHR
MOD.
050F
TAV.
3 F
ED. 06/01
TAV. 3 DI 8
0300006
0200110
0800655
0300009
0200180
0200113
0200173
0200515
0500006
0200295
0200147
0800187
0200196
0201455
0300067
0300005
0300004
0200114
0200112
0200298
0200078
0200403

| Codice | Descrizione | |
|---|---|---|
| 0200078 | Raccordo scarico 1"1/4x32 2121 PP | |
| 0200110 | Guarnizione piana 31x21x2 | |
| 0200112 | Tubo scarico d.28 DIR.C/317 | |
| 0200113 | Piletta scarico 007 Rif.18 | |
| 0200114 | Dado piletta scarico 2" 2190 | |
| 0200147 | Portagomma M12x4 90º 1821-94 | |
| 0200173 | Guarnizione gomma 75x58x2 Rif.19 | |
| 0200180 | Troppopieno EFFE/ELLE 1280 | |
| 0200196 | Guarnizione Nyltite M3 | |
| 0200295 | Guarnizione Nyltite M12 | |
| 0200298 | Fascetta 25-40 | |
| 0200403 | Guarnizione piana 38x27x2 3794 | |
| 0200515 | Tubo pressostato 4,2x10,4 | |
| 0201455 | Trappola d'aria anteriore L=85 mm | |
| 0300004 | **SOSTITUITO DA 0300196** | |
| 0300005 | Termostato 90ºC c.2000 1NONC boiler IMIT | |
| 0300006 | Guaina termostato inox | |
| 0300009 | Molla a frizione Rif.134 | |
| 0300067 | Resistenza vasca 2000 W 220 V | |
| 0500006 | Fascetta SNP2/CLIC 11,5-13,5 | |
| 0800187 | Vite inox ATFTCTCR 3,9x9,5 | |
| 0800655 | Dado OT 1/2" nichelato | |

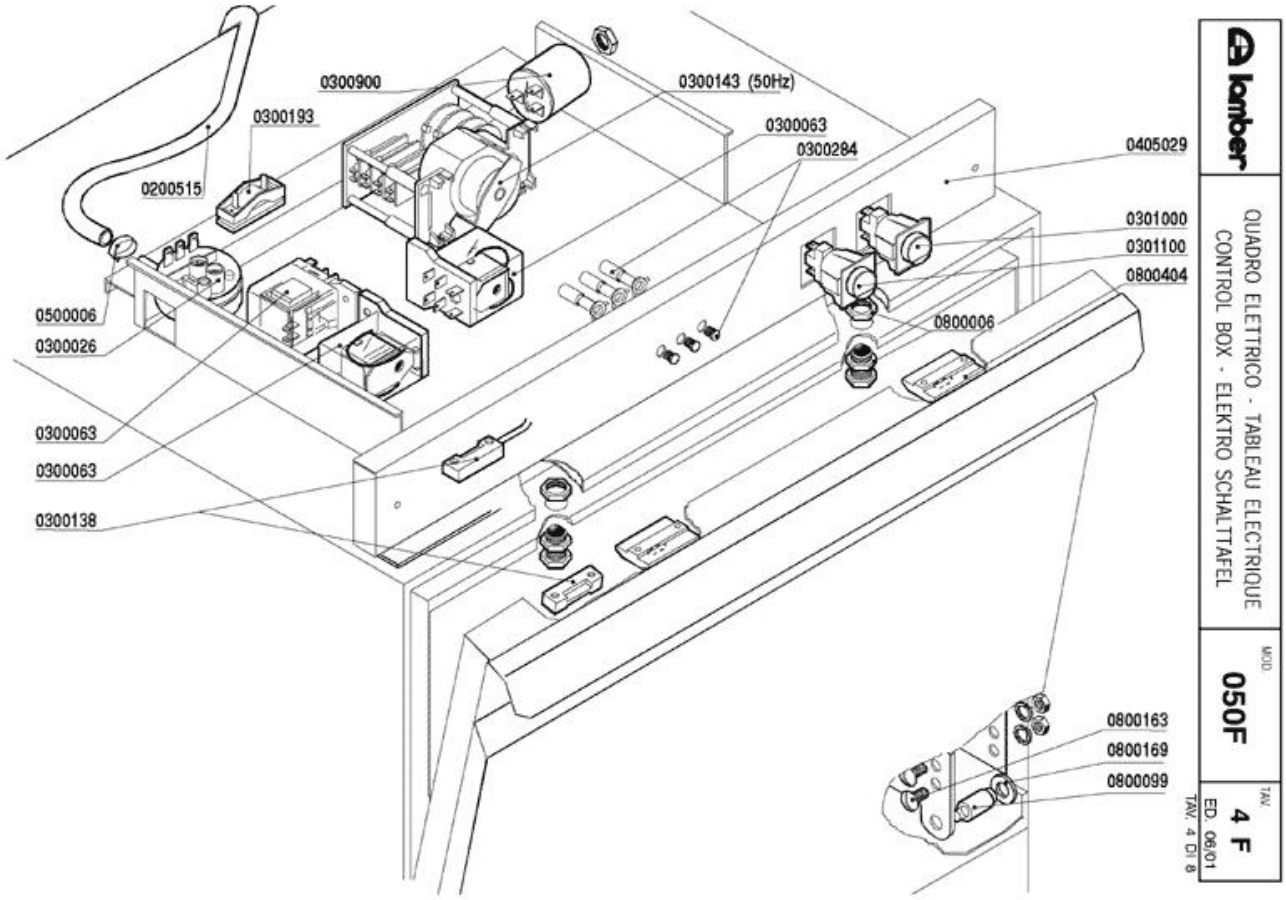
0300900
0300143 (50Hz)
0300193
0300063
0300284
0405029
0200515
0301000
0301100
0800404
0500006
0300026
0800006
0300063
0300063
0300138
0800163
0800169
0800099
lamber
QUADRO ELETTRICO - TABLEAU ELECTRIQUE
CONTROL BOX - ELEKTRO SCHALTTAFEL
MOD.
050F
TAV.
4 F
ED. 06/01
TAV. 4 DI 8

| Codice | Descrizione | |
|---|---|---|
| 0200515 | Tubo pressostato 4,2x10,4 | |
| 0300026 | Pressostato 60/30 16A 1NONC | |
| 0300063 | SOSTITUITO DA 0301745********** | |
| 0300138 | Micro contatto magnetico 1NO +0800142 | |
| 0300143 | Timer 120" | |
| 0300193 | Fissacavo PA 268 + vite 3,5X25 | |
| 0300284 | **SOSTITUITO DA 0301910** | |
| 0300900 | Filtro antidisturbo 411135001 | |
| 0301000 | Interruttore bip. 0V 2N0 16 amp COMPLETO | |
| 0301100 | Pulsante unipol. OV 1NO 16amp COMPLETO | |
| 0405029 | Pannello comando 050F 2538 | |
| 0500006 | Fascetta SNP2/CLIC 11,5-13,5 | |
| 0800006 | Cricchetto Rif.32+33+32 con dadi 255-83 | |
| 0800099 | Perno sportello 1866-94 | |
| 0800163 | Vite inox POELIER M6X10 | |
| 0800169 | Boccola perno sportello | |
| 0800404 | Bloccascrocchetto | |

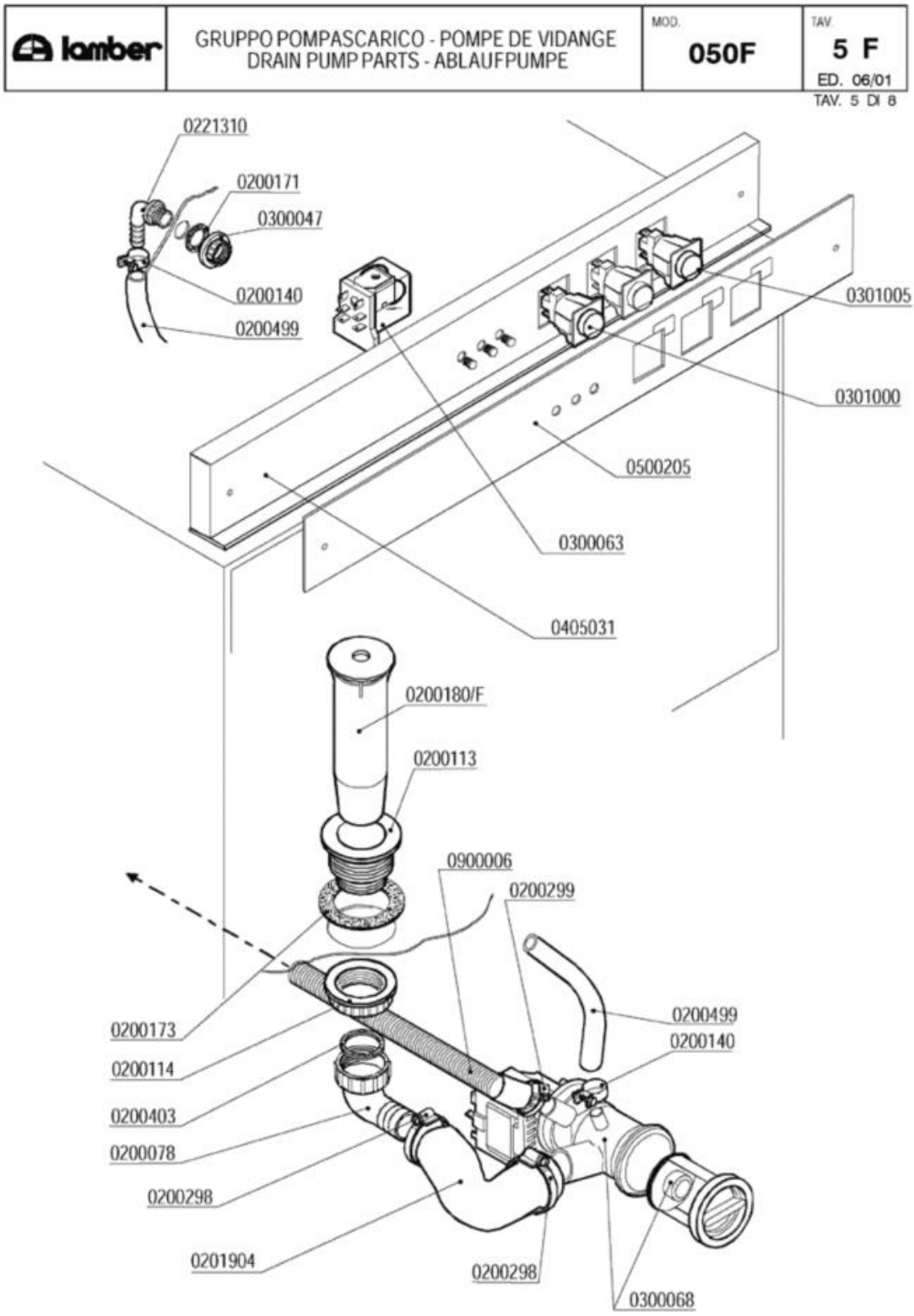
lamber
GRUPPO POMPASCARICO - POMPE DE VIDANGE
DRAIN PUMP PARTS - ABLAUFPUMPE
MOD.
050F
TAV.
5 F
ED. 06/01
TAV. 5 DI 8
0221310
0200171
0300047
0200140
0200499
0301005
0301000
0500205
0300063
0405031
0200180/F
0200113
0900006
0200299
0200499
0200140
0200173
0200114
0200403
0200078
0200298
0201904
0200298
0300068

| Codice | Descrizione | |
|---|---|---|
| 0200078 | Raccordo scarico 1"1/4x32 2121 PP | |
| 0200113 | Piletta scarico 007 Rif.18 | |
| 0200114 | Dado piletta scarico 2" 2190 | |
| 0200140 | Fascetta collare 17x19 | |
| 0200171 | Guarnizione piana 27x17x2 | |
| 0200173 | Guarnizione gomma 75x58x2 Rif.19 | |
| 0200298 | Fascetta 25-40 | |
| 0200299 | Fascetta 20-32 | |
| 0200403 | Guarnizione piana 38x27x2 3794 | |
| 0200499 | Tubo gomma 12x19,5 food quality | |
| 0201904 | Manicotto LB 38x70+29x120 686-88 | |
| 0221310 | Portagomma a gomito 3/8"Mx12 | |
| 0300047 | Dado PP 3/8" 2190 | |
| 0300063 | SOSTITUITO DA 0301745********** | |
| 0300068 | Elettropompa scarico 40W/230/50 FILTRO | |
| 0301000 | Interruttore bip. 0V 2N0 16 amp COMPLETO | |
| 0301005 | Int./Dev. 0V 2NONC 16amp.COMPLETO | |
| 0405031 | Pannello comando 050F PS 2538 | |
| 0500205 | Targa PCB 050F/GS6 LAMBER | |
| 0900006 | Tubo scarico d.19,5 per pompa scarico | |

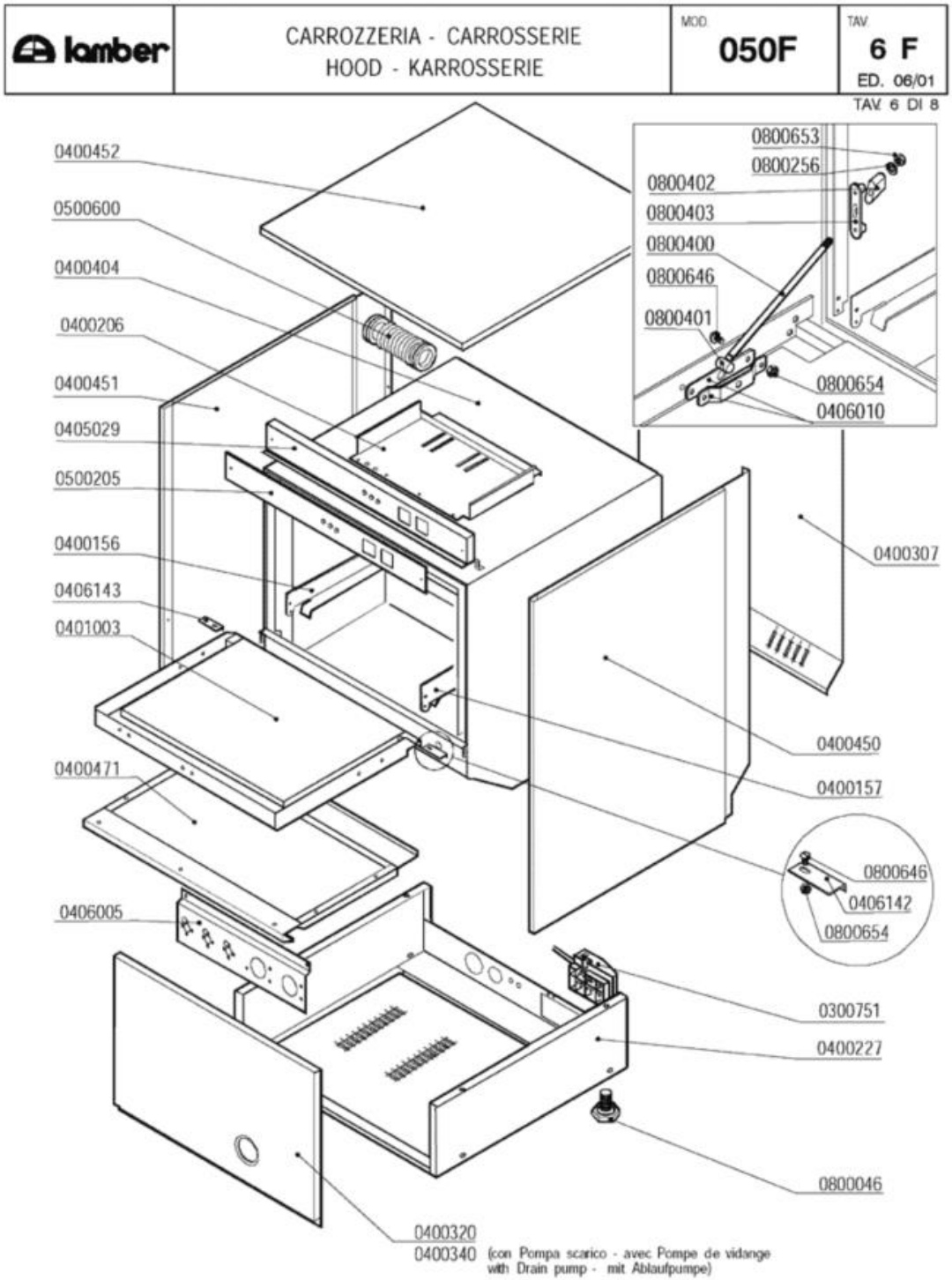
lamber
CARROZZERIA - CARROSSERIE
HOOD - KARROSSERIE
MOD.
050F
TAV.
6 F
ED. 06/01
TAV. 6 DI 8
0400452
0500600
0400404
0400206
0400451
0405029
0500205
0400156
0406143
0401003
0400471
0406005
0800653
0800256
0800402
0800403
0800400
0800646
0800401
0800654
0406010
0400307
0400450
0400157
0800646
0406142
0800654
0300751
0400227
0800046
0400320
0400340 (con Pompa scarico - avec Pompe de vidange
with Drain pump - mit Ablaufpumpe)

| Codice | Descrizione | |
|---|---|---|
| 0300751 | Fissacavo esterno PA223 6 poli | |
| 0400156 | Guida sx F92 1708 | |
| 0400157 | Guida dx F92 1708 | |
| 0400206 | Piastra cablaggio EFFE 2198-95 | |
| 0400227 | Basamento F92 1705-93/1706-93/2480-95 | |
| 0400307 | Pannello retro F92 2457-95 | |
| 0400320 | Pannello anteriore F85 2681 | |
| 0400340 | Pannello anteriore F85-F92 Pompa Scarico | |
| 0400404 | Cassone F85 VS | |
| 0400450 | Pannello laterale DX 050F-075F-F85-F92 | |
| 0400451 | Pannello laterale SX 050F-075F-F85-F92 | |
| 0400452 | Pannello superiore EFFE 1710-93 | |
| 0400471 | Pannello sportello 050F-F85-075F-F92 | |
| 0401003 | Sportello 050F-F85-075F-F92 | |
| 0405029 | Pannello comando 050F 2538 | |
| 0406005 | Supporto termostati/dosatori F85 VS 2663 | |
| 0406010 | Staffa tirante porta F/LB 2500-2501/95 | |
| 0406142 | Piastrina paraspruzzi sport.EFFE dx 2516 | |
| 0406143 | Piastrina paraspruzzi sport.EFFE sx 2516 | |
| 0500205 | Targa PCB 050F/GS6 LAMBER | |
| 0500600 | Manicotto a soffietto sfiato vapore | |
| 0800046 | Piedino M10 | |
| 0800256 | Rondella piana inox d.5 | |
| 0800400 | Tirante sportello M5x305 795 | |
| 0800401 | Perno tirante sportello | |
| 0800402 | Fermo tirante sportello | |
| 0800403 | Piastrina scorrimento sportello | |
| 0800646 | Vite inox POELIER M4X10 largh.testa 9,5 | |
| 0800653 | Dado inox autobloccante M5 | |
| 0800654 | Dado inox autobloccante M4 | |

| lamber | DOSATORI-DOSEURS<br>DISPENSERS - DOSIERGERÄTE | MOD.<br>050F | TAV.<br>7 F<br>ED. 06/01 |
|---|---|---|---|

TAV. 7 DI 8

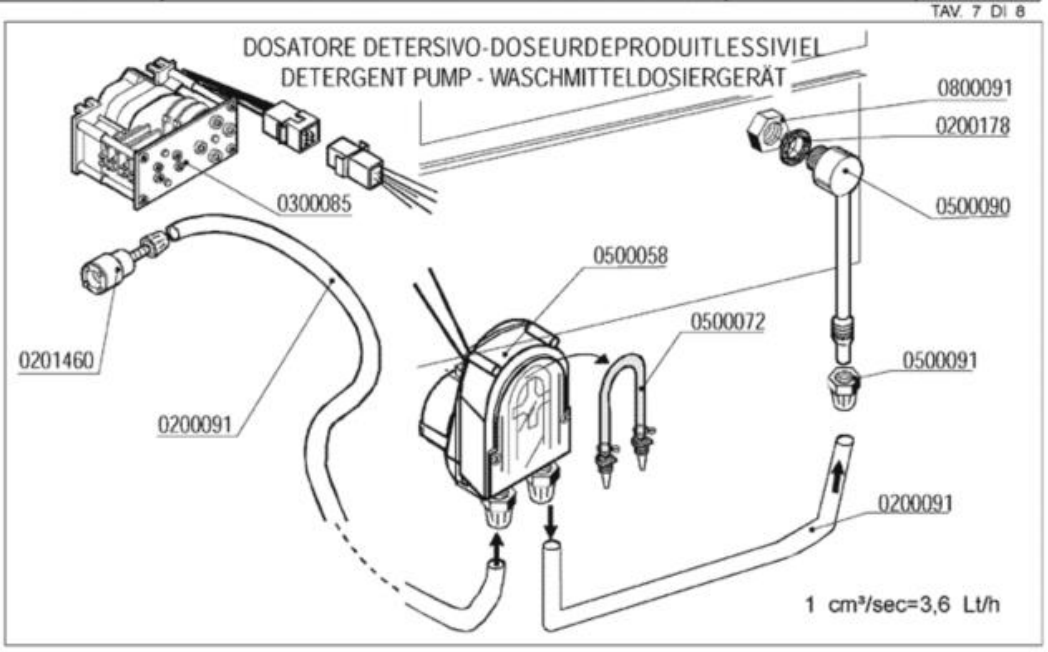


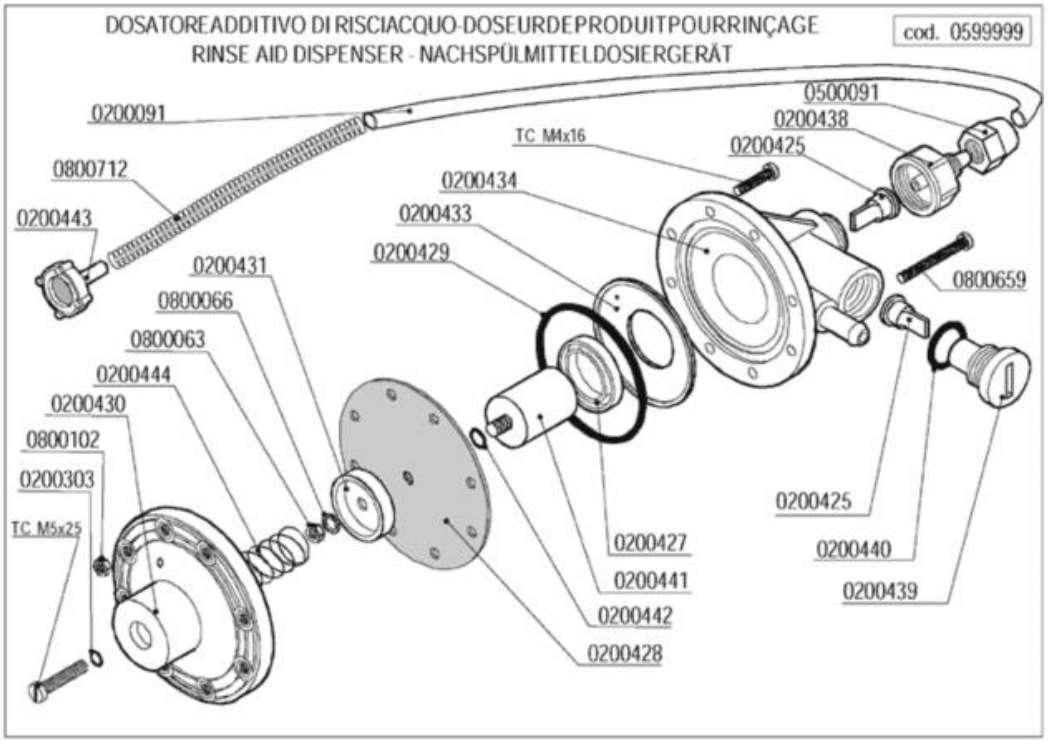

| Codice | Descrizione | |
|---|---|---|
| 0200091 | Tubo cristallo PP 4x6 | |
| 0200178 | Guarnizione piana 19x12x2 Rif.121 | |
| 0200303 | OR 2021 ugelli risciacquo mescola FDA | |
| 0200425 | Valvola Dosatore Brillantante | |
| 0200427 | Anello MIN VITON Dosatore Idrico 3000 | |
| 0200428 | Membrana Dosatore Idrico mod.3000 | |
| 0200429 | OR 3218 Dosatore Idrico mod.3000 | |
| 0200431 | Rosetta guida molla dos.idrico mod.3000 | |
| 0200433 | Flangia interna dosatore idrico mod.3000 | |
| 0200434 | Corpo dosatore idrico mod.3000 | |
| 0200438 | Raccordo aspirazione dos.idrico 3000 | |
| 0200439 | Tappo portavalvola dos.idrico 3000 | |
| 0200440 | Guarnizione OR 3056 dos.idrico 3000 | |
| 0200441 | Kit pistone completo dos.idrico 3000 | |
| 0200442 | OR 2025 Dosatore Idrico 3000 | |
| 0200443 | Filtro fondo dos.idrico 3000 | |
| 0201460 | Filtro inox di fondo dosatore lavaggio | |
| 0300085 | Timer 60" dosatore 1CF1CR | |
| 0500058 | ** Dosatore  SOSTITUITO DA 0500060 ** | |
| 0500072 | Tubo SANTOPRENE peris.ET. new model | |
| 0500090 | Iniettore inox detersivo 2101/2103/1821 | |
| 0500091 | Dado PVC iniettore detersivo 2102 | |
| 0599999 | Dosatore brillantante MOD.3000 | |
| 0800063 | Dado inox M6 | |
| 0800066 | Rondella grower inox diam.6 | |
| 0800091 | Dado inox M12 | |
| 0800102 | Dado inox M4 | |
| 0800659 | Vite inox TCTCR M4x40 | |
| 0800712 | Molla inox 160mm per tubo brillantante | |

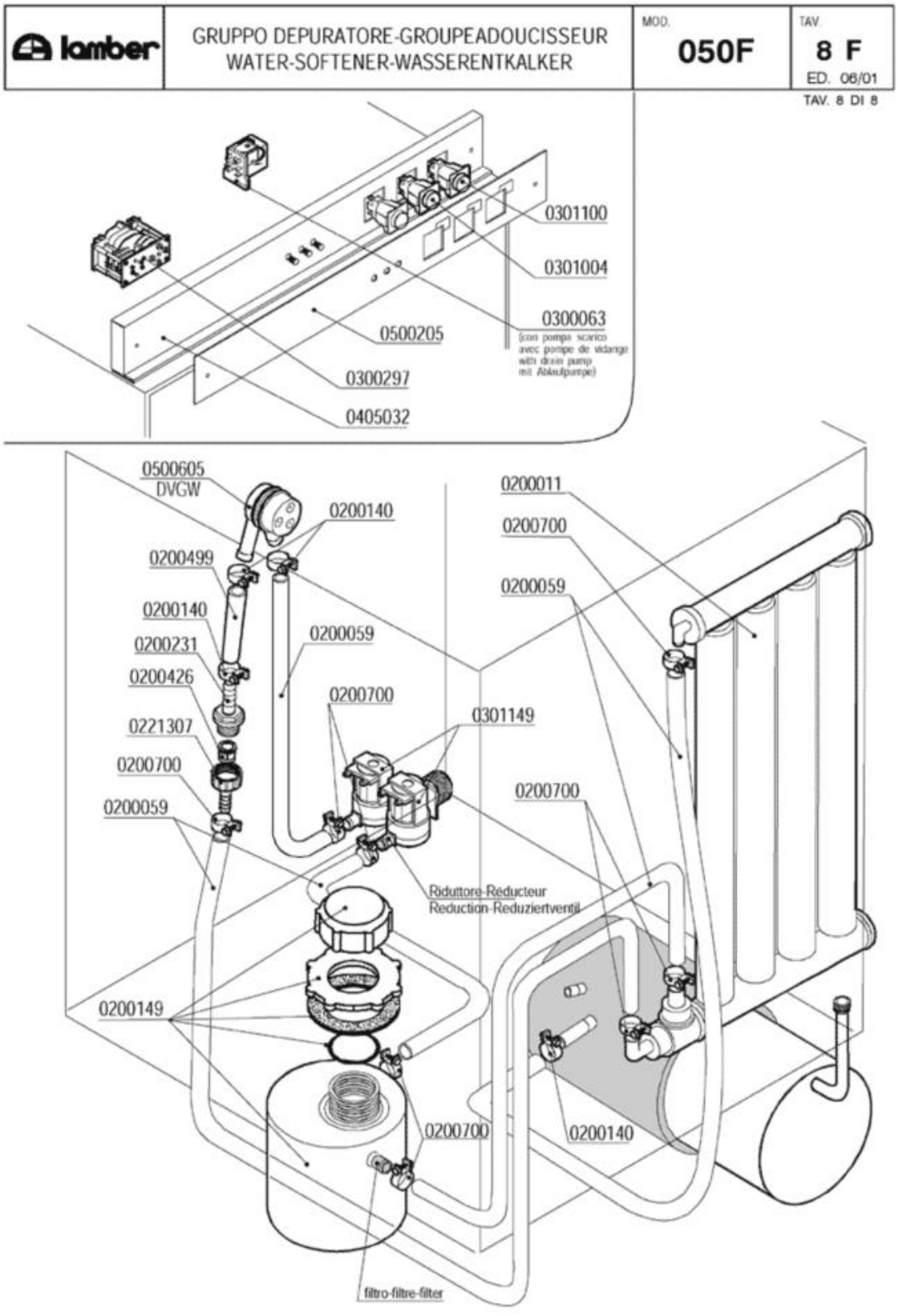
lamber
GRUPPO DEPURATORE-GROUPEADOUCISSEUR
WATER-SOFTENER-WASSERENTKALKER
MOD.
050F
TAV.
8 F
ED. 06/01
TAV. 8 DI 8
0301100
0301004
0300063
(con pompa scarico
avec pompe de vidange
with drain pump
mit Ablaufpumpe)
0500205
0300297
0405032
0500605
DVGW
0200140
0200499
0200140
0200231
0200426
0221307
0200700
0200059
0200059
0200700
0301149
0200011
0200700
0200059
0200700
Riduttore-Réducteur
Reduction-Reduziertventil
0200149
0200700
0200140
filtro-filtre-filter

| Codice | Descrizione | |
|---|---|---|
| 0200011 | Decalcificatore a colonna | |
| 0200059 | Tubo gomma 10x17 food quality | |
| 0200140 | Fascetta collare 17x19 | |
| 0200149 | Contenitore sale per depuratore | |
| 0200231 | Portagomma 3/4"Mx12 2130 | |
| 0200426 | Valvola antiritorno dep AuK WZ-165-004 | |
| 0200499 | Tubo gomma 12x19,5 food quality | |
| 0200700 | Fascetta collare benzina 16x18 | |
| 0221307 | Portagomma c/ghiera 3/4"x12 | |
| 0300063 | SOSTITUITO DA 0301745********** | |
| 0300297 | Timer rigenerazione | |
| 0301004 | Int./dev. 0V 1NO/1NONC 16amp COMPLETO | |
| 0301100 | Pulsante unipol. OV 1NO 16amp COMPLETO | |
| 0301149 | Elettrovalvola doppia c/regolatore 0,5lt | |
| 0500205 | Targa PCB 050F/GS6 LAMBER | |
| 0500605 | Valvola rompivuoto DVGW GD | |