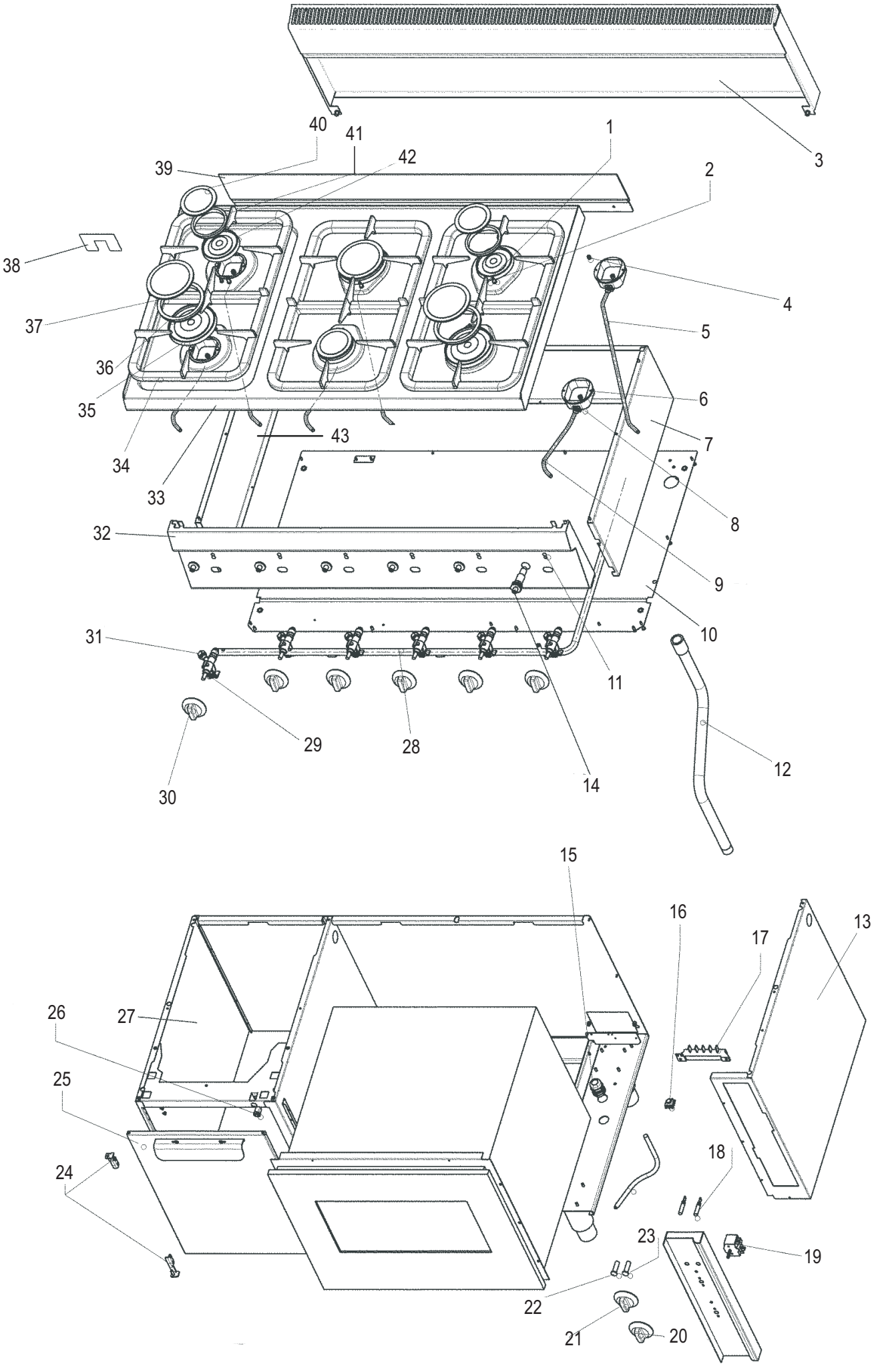
40
41
42
39
1
3
2
38
4
37
5
36
6
35
43
7
34
33
8
32
9
31
10
11
29
28
12
30
14
15
16
13
17
26
27
25
18
24
23
19
22
21
20

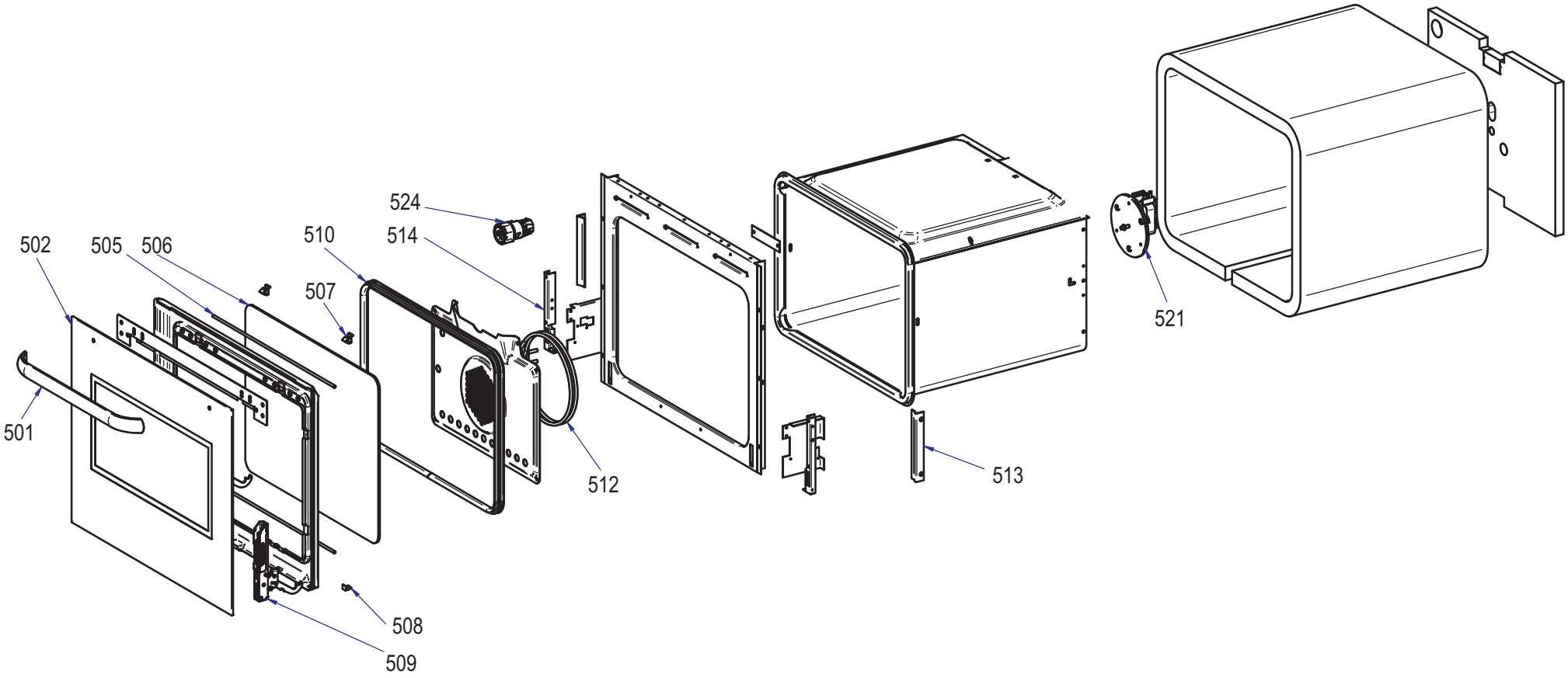
501
502
505
506
507
508
509
510
512
513
514
521
524

CODICI RICAMBIO PER FINITO / SPARE PARTS FOR THE FINISHED PRODUCT

Aggiornato al/Updated to 27/11/17

Artic./Item	Descrizione/Description	Modello/Model
113008	**CUCINA GAS 6 FUOCHI CON FORNO ELETTRICO VENTILATO** **6 BURNERS GAS RANGE WITH FAN ASSISTED ELECTRIC OVEN**	**PF105G/6**

Cons./Recom.	Pos./Posit.	Ricambio/Replacement			Prezzo/Price List
	02247000	RC02247000	PORTA FORNO COMPLETA SNACK C/MANIGLIA		234,00
*	01	RC00367000	TERMOCOPPIA L=600MM	THERMOCOUPLE FOR TOP BURNER	15,56
*	02	RC00368000	CANDELETTA D'ACCENSIONE E MOLLA	SPARK PLUG	9,50
	05	RC00371000	TUBETTO BRUCIATORE PCG	BURNER PIPE PCG	15,11
	06	RC00378000	VITE SPECIALE PER BRUCIATORE	SPECIAL SCREW FOR BURNER	5,19
	07	RC01251000	FIANCO DX SNACK	RIGHT SIDE SNACK	32,77
	08	RC00377000	COPPA BRUCIATORE	BURNER CAP	7,83
	09	RC00370000	TUBETTO BRUCIATORE PCG	BURNER PIPE PCG	14,01
	10	RC00799000	FONDO GAS 1050	BASE GAS 1050	40,60
	12	RC00533000	RAMPA PF70/105G6	RAMP PF70/105G6	37,51
	13	RC00670000	FIANCO DX PF70/105EG	RIGHT SIDE PF70/105EG	109,78
*	14	RC00128000	ACCENDITORE PIEZO CON DADO	PIEZO IGNITER	16,99
	15	RC00241000	PRESSACAVO PG16 CON DADO	CABLE GLAND AND NUT	7,18
	16	RC00304000	MORSETTO EQUIPOTENZIALE COMPLETO	EQUIPOTENTIAL CONNECTING BLOCK	6,62
	17	RC00194000	MORSETTIERA FV 122 B	CONNECTING BLOCK	9,16
*	18	RC00052000	LAMPADA SEGN.NEON FASTON ARANCIO 230V	SIGNAL LAMP	5,19
*	19	RC00037000	COMMUTATORE MONOFASE	SWITCH	19,64
	20	RC01523000	MANOPOLA ELETTRICA TIMER SNACK GRIGIA	GREY TIMER KNOB	
	20	RC01885000	MANOPOLA ELETTRICA TIMER SNACK NERA	BLACK KNOB FOR TIMER LINE SNACK	9,76
	21	RC01524000	MANOPOLA ELETT.TERMOSTATO SNACK GRIGIA	SNACK GREY KNOB	
	21	RC01886000	MANOPOLA ELETT.TERMOSTATO SNACK NERA	BLACK KNOB FOR THERMOSTAT LINE SNACK	9,76
*	22	RC01783000	PORTALAMPADA TRASPARENTE D10	TRANSPARENT LAMP HOLDER D10	5,30
*	23	RC01782000	LAMPADA SEGN.NEON FASTON VERDE 230V	GREEN NEON LAMP 230V	6,09

L'azienda si riserva il diritto di apportare ulteriori aggiornamenti senza preavviso. / The data may be updated without prior warning

Artic./Item	Descrizione/Description	Modello/Model
113008	**CUCINA GAS 6 FUOCHI CON FORNO ELETTRICO VENTILATO** **6 BURNERS GAS RANGE WITH FAN ASSISTED ELECTRIC OVEN**	**PF105G/6**

Cons./Recom.	Pos./Posit.	Ricambio/Replacement			Prezzo/Price List
	24	RC00498000	COPPIA CERNIERE PORTA VANO S6	PAIR OF HINGES FOR DOOR VN S6	20,42
	25	RC00499000	MONTAGGIO PORTA PF105G TC	DOOR ASSEMBLY PF105G	93,93
*	26	RC01135000	MAGNETE PER PORTE VANI	MAGNET FOR COMPARTMENT DOORS	5,96
	27	RC00672000	FIANCO SX PF105G	LEFT SIDE PF105G	
	28	RC00521000	RAMPA PER PC105G6	RAMP PC105G6	65,09
	29	RC00369000	RUBINETTO	GAS COCK	38,28
	30	RC01884000	MANOPOLA GAS SNACK NERA	BLACK KNOB FOR LINE SNACK	9,47
	30	RC02072000	MANOPOLA GAS SNACK GRIGIA	GREY KNOB	8,79
	32	RC00663000	CRUSCOTTO PC105G	CONTROL PANEL PC105G	82,20
	33	RC00615000	RIPIANO PC105G/0	SHELF PC105G/0	277,93
	34	RC00376000	SUPPORTO PENTOLE SNACK	PAN GRID	80,98
	35	RC02186000	SUPPORTO SPARTIFIAMMA UR		18,56
	36	RC01832000	SPARTIFIAMMA ULTRARAPIDO SNACK	SNACK ULTRARAPID BURNER COVER	34,58
	37	RC00375000	COPERCHIO BRUCIATORE UR	COVER FOR "ULTRARAPID" BURNER	17,54
	40	RC00373000	COPERCHIO BRUCIATORE R	COVER FOR "RAPID" BURNER	7,83
	41	RC02263000	SUPPORTO SPARTIFIAMMA RAPIDO SNACK		15,78
	42	RC01833000	SPARTIFIAMMA RAPIDO SNACK	SNACK RAPID BURNER COVER	17,87
	43	RC01252000	FIANCO SX SNACK	LEFT SIDE SNACK	32,77
	501	RC02229000	MANIGLIA PSX ALLUMINIO	HANDLE	
	502	RC02230000	CRISTALLO PORTA E TNX 60 INOX	ESTERNAL DOOR GLASS	
	505	RC02231000	SPEZZONE SILICONE D.5 MM	DOOR RUBBER PART	
	506	RC02232000	CRIST PO E 60 TNX NERO	EXTERNAL GLASS OVEN DOOR	77,50
	507	RC02233000	CLIP BLOCCA VETRO INTERNO	DOOR INNER GLASS	4,76

L'azienda si riserva il diritto di apportare ulteriori aggiornamenti senza preavviso. / The data may be updated without prior warning

Artic./Item	Descrizione/Description	Modello/Model
113008	**CUCINA GAS 6 FUOCHI CON FORNO ELETTRICO VENTILATO** **6 BURNERS GAS RANGE WITH FAN ASSISTED ELECTRIC OVEN**	**PF105G/6**

Cons./Recom.	Pos./Posit.	Ricambio/Replacement			Prezzo/Price List
*	508	RC02279000	SQUADRETTA BLOCCA VETRO	BRACKET SUPPORT	24,10
	509	RC02234000	CERNIERA PORTA FRG KG 6,0	DOOR HINGE	27,60
	510	RC02243000	GUARNIZIONE FACCIATA F60	OVEN GASKET	25,58
*	512	RC02280000	RESISTENZA CIRCOLARE 2 SP	FAN HEATING ELEMENT	37,96
	513	RC02281000	SQUADRETTA FISSA FORNO	BRACKET	
	514	RC02242000	SQUADRETTA SUPP. CERN. SX PORTA	LEFT HINGE PULLEY	
*	521	RC02282000	MOTOVENTILATORE	OVEN MOTOR-FAN	74,98
*	524	RC02283000	LAMPADA CON PORTALAMPADA	LIGHT BULB HOUSING	

L'azienda si riserva il diritto di apportare ulteriori aggiornamenti senza preavviso. / The data may be updated without prior warning