ЭСК-90-40.1586.000 РС
Сковорода электр.
ЭСК-90-0,27-40 вся нерж. (с цельнотянутой чашей)

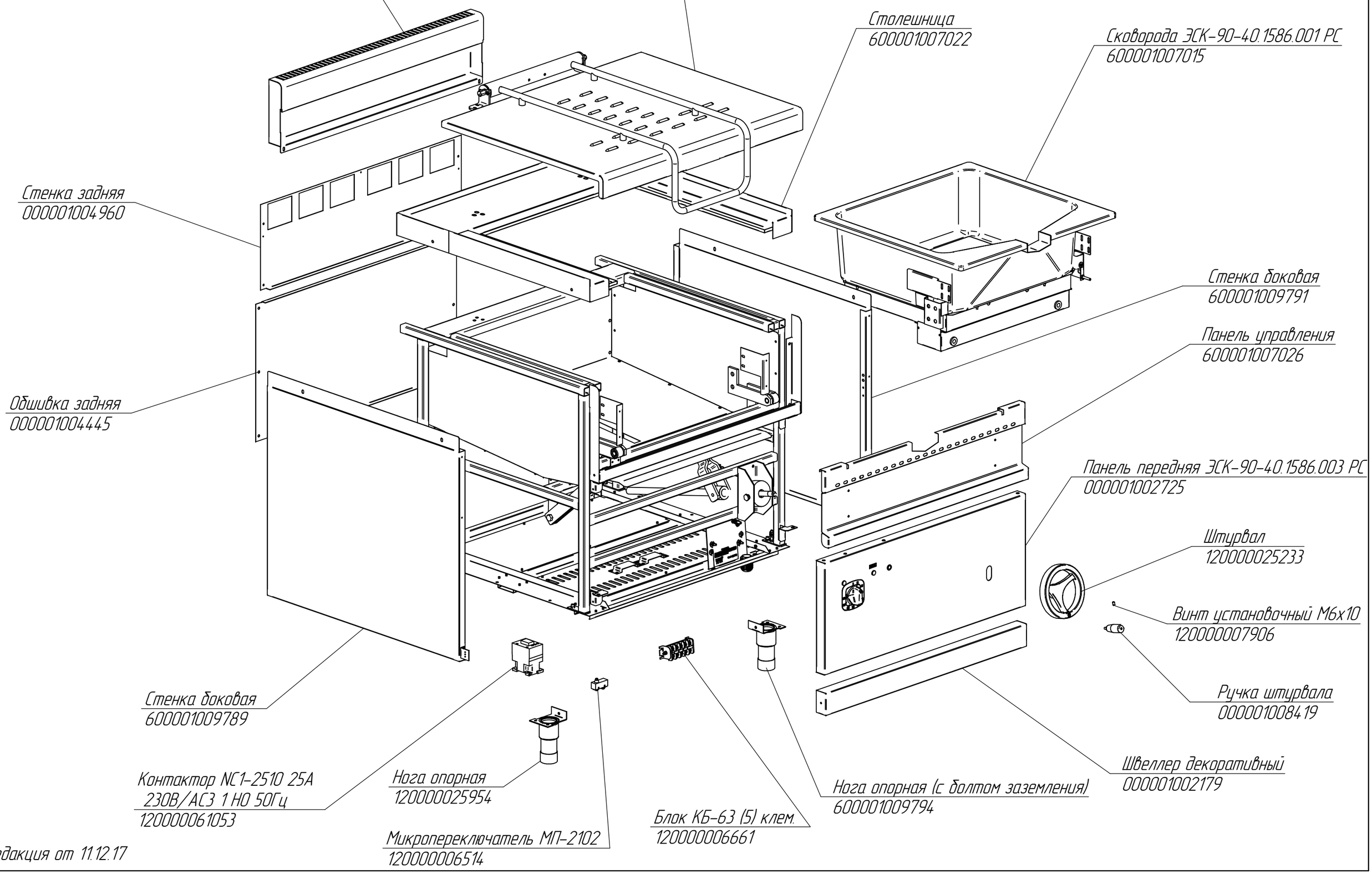

редакция от 11.12.17

ЭСК-90-40.1586.001 РС
Сковорода электр.
ЭСК-90-0,27-40 вся нерж. (с цельнотянутой чашей)

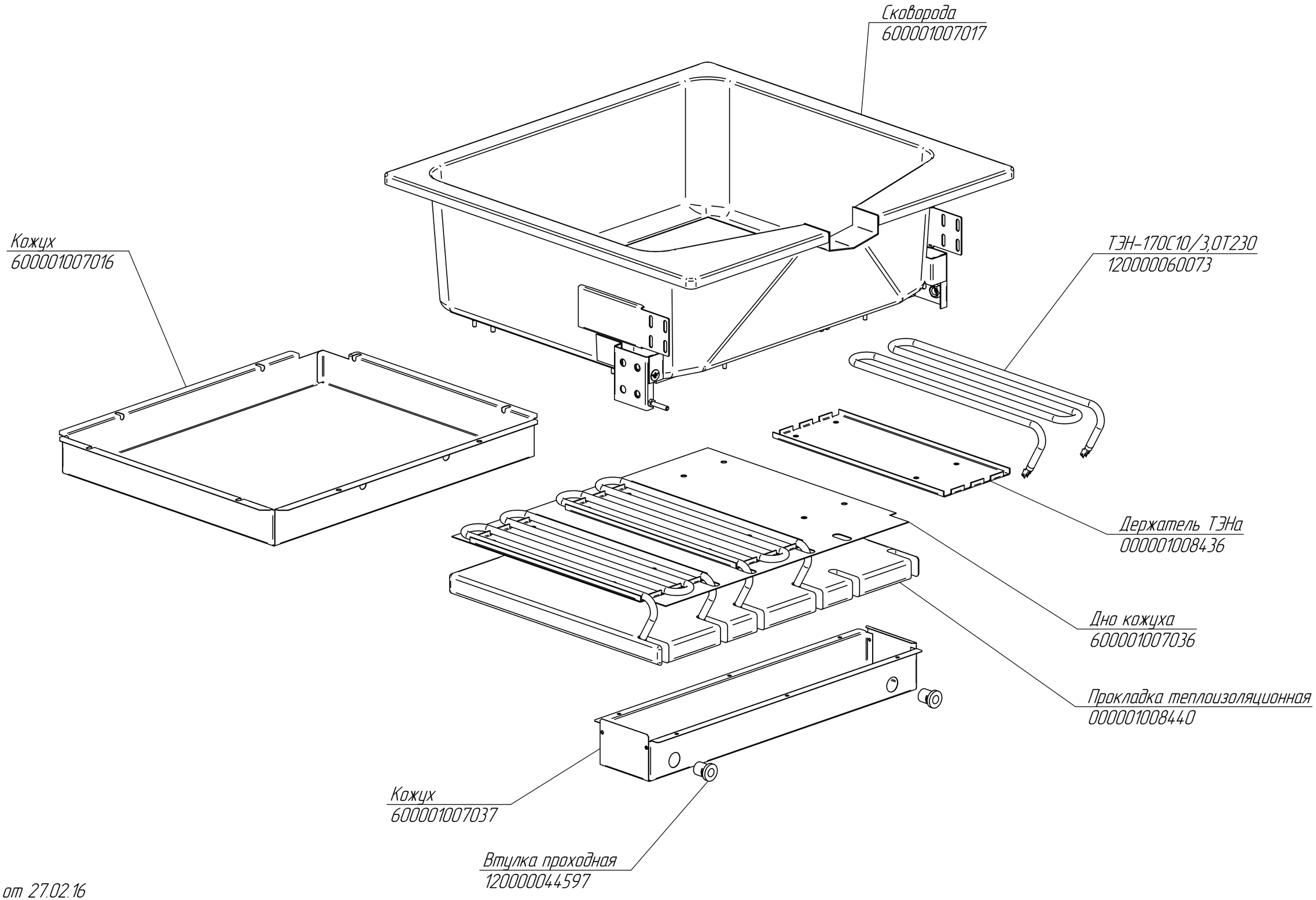

редакция от 27.02.16

ЭСК-90-40.1586.002 РС
Сковорода электр.
ЭСК-90-0,27-40 вся нерж. (с цельнотянутой чашей)

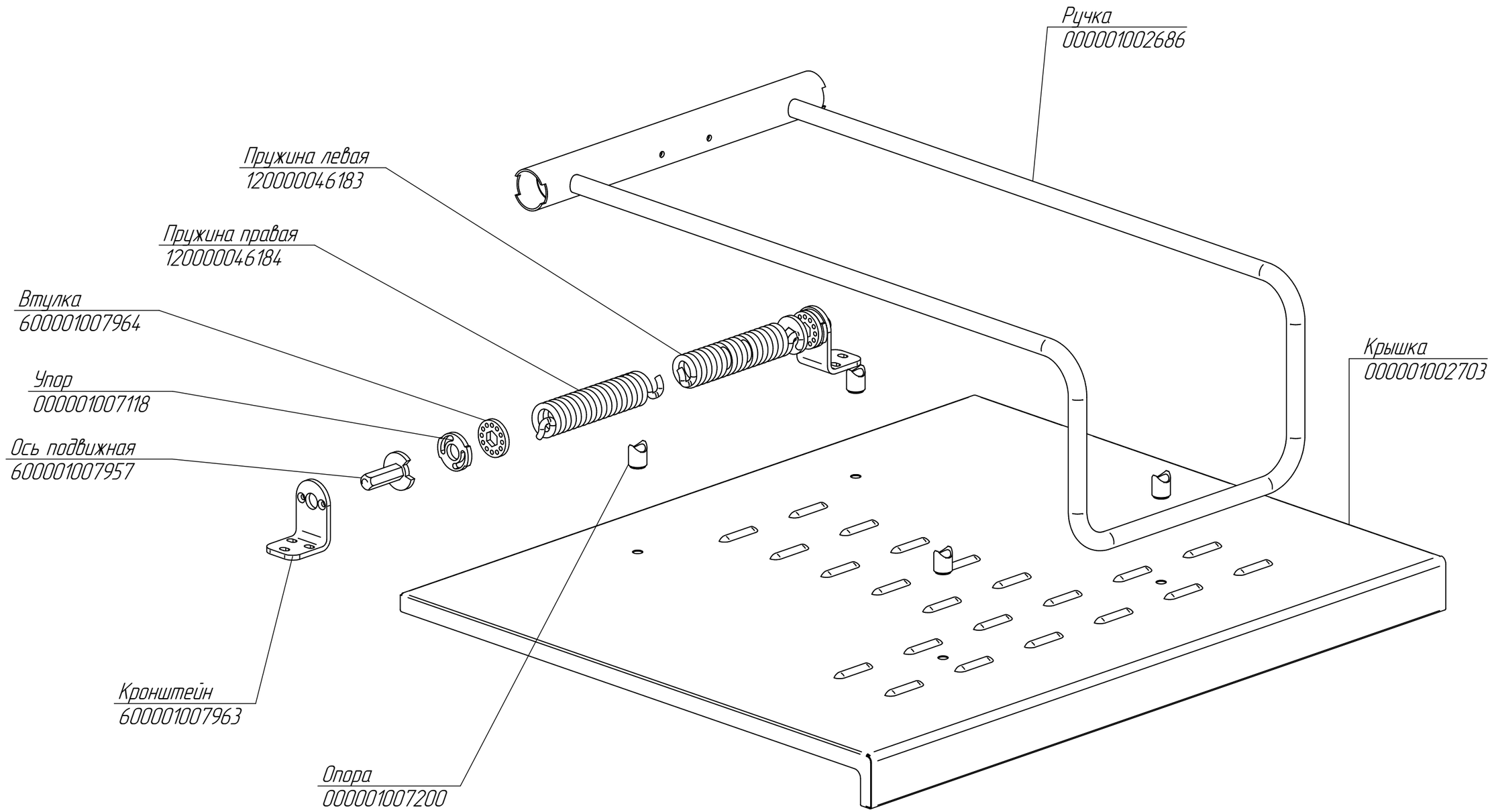

редакция от 27.02.16

ЭСК-90-40.1591.003 РС
Сковорода электр.
ЭСК-90-0,27-40 вся нерж. (с цельнотянутой чашей)

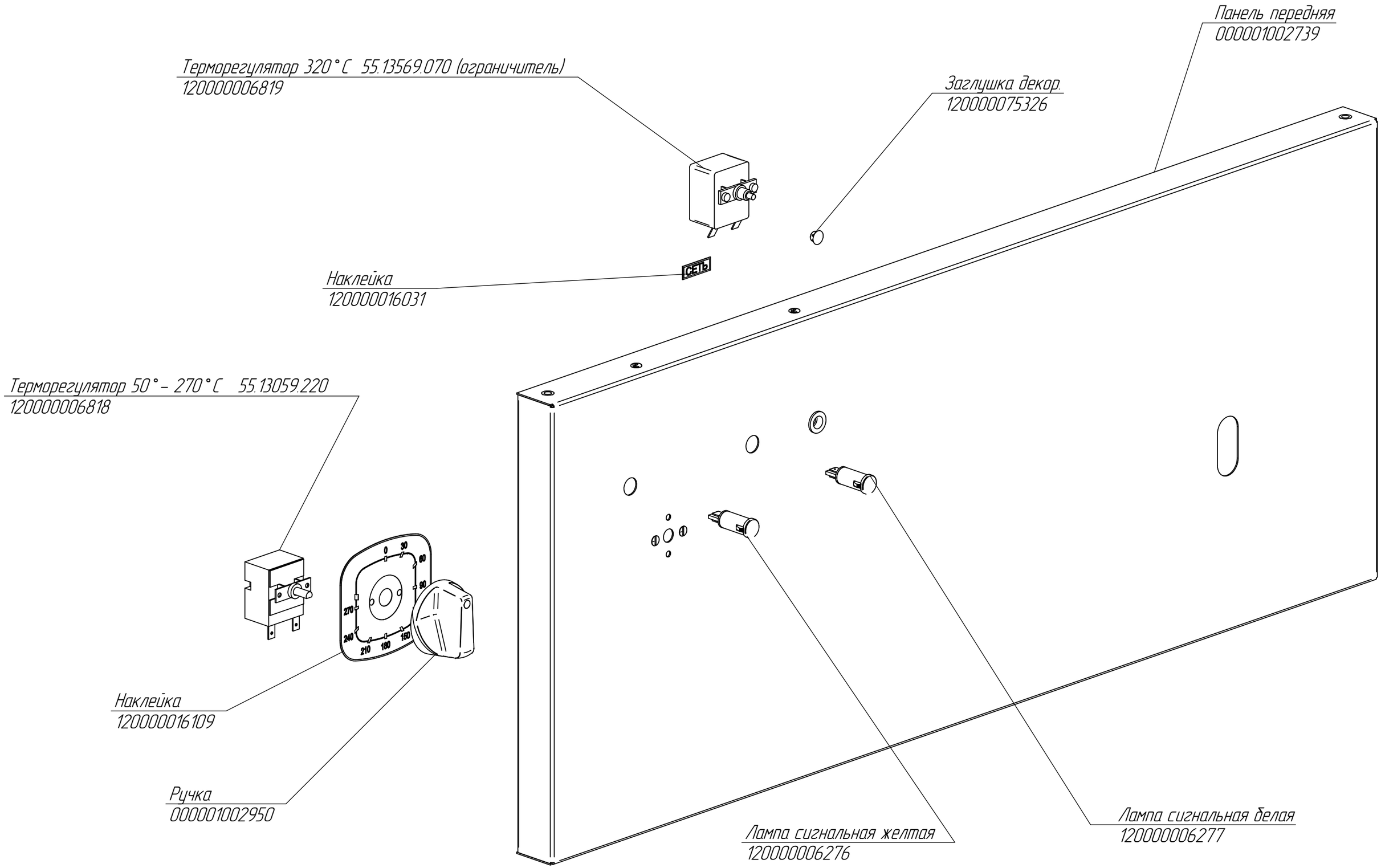

редакция от 27.02.16

ЭСК-90-40.1591.004 РС
Сковорода электр.
ЭСК-90-0,27-40 вся нерж. (с цельнотянутой чашей)

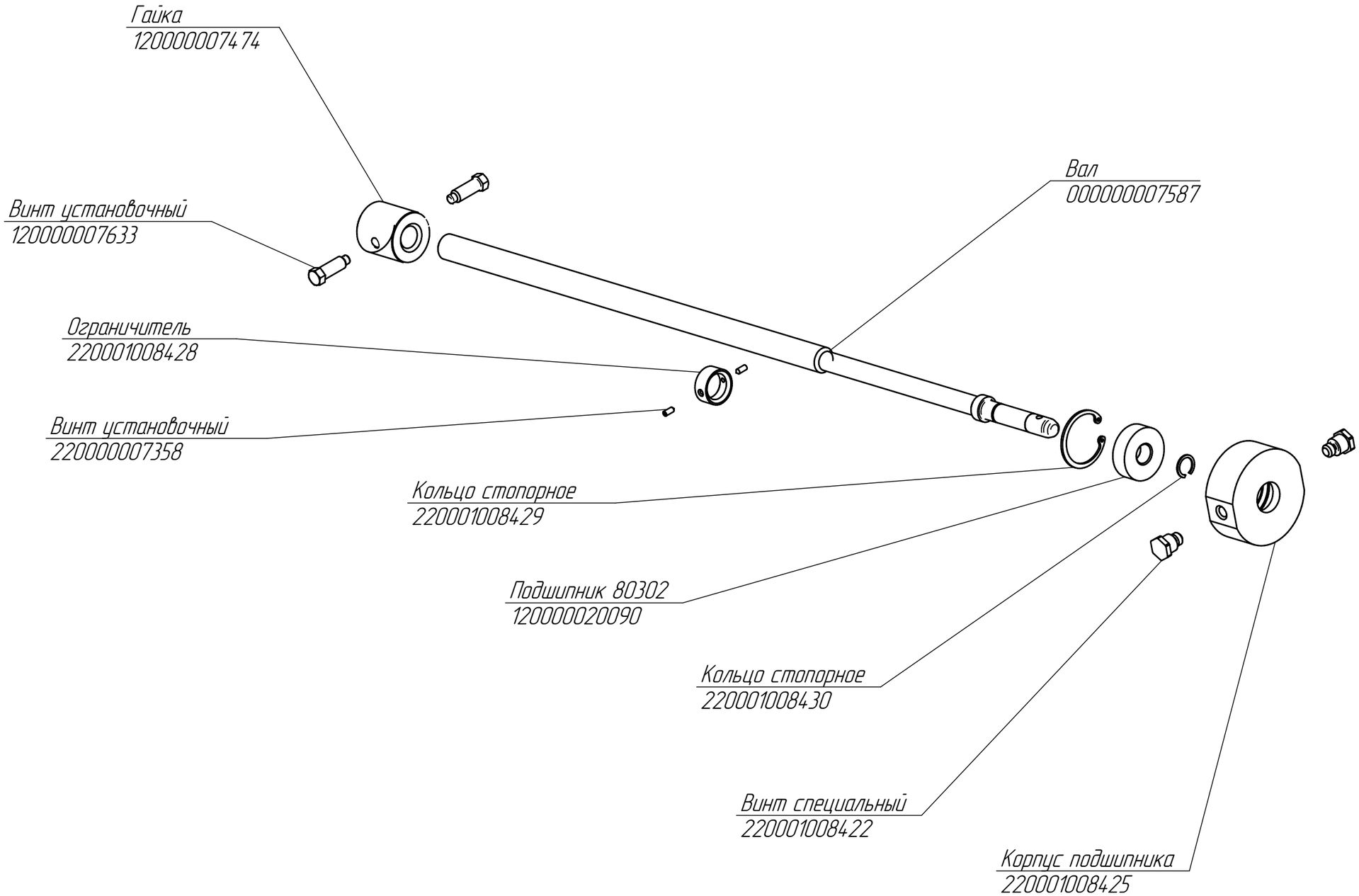

редакция от 07.09.16