SAGI - ISOLA 153 CM CON PIANO REFRIGERATO,VETRINA TENDINA
QI14PRW - 21-03-2005 » 30-01-2006

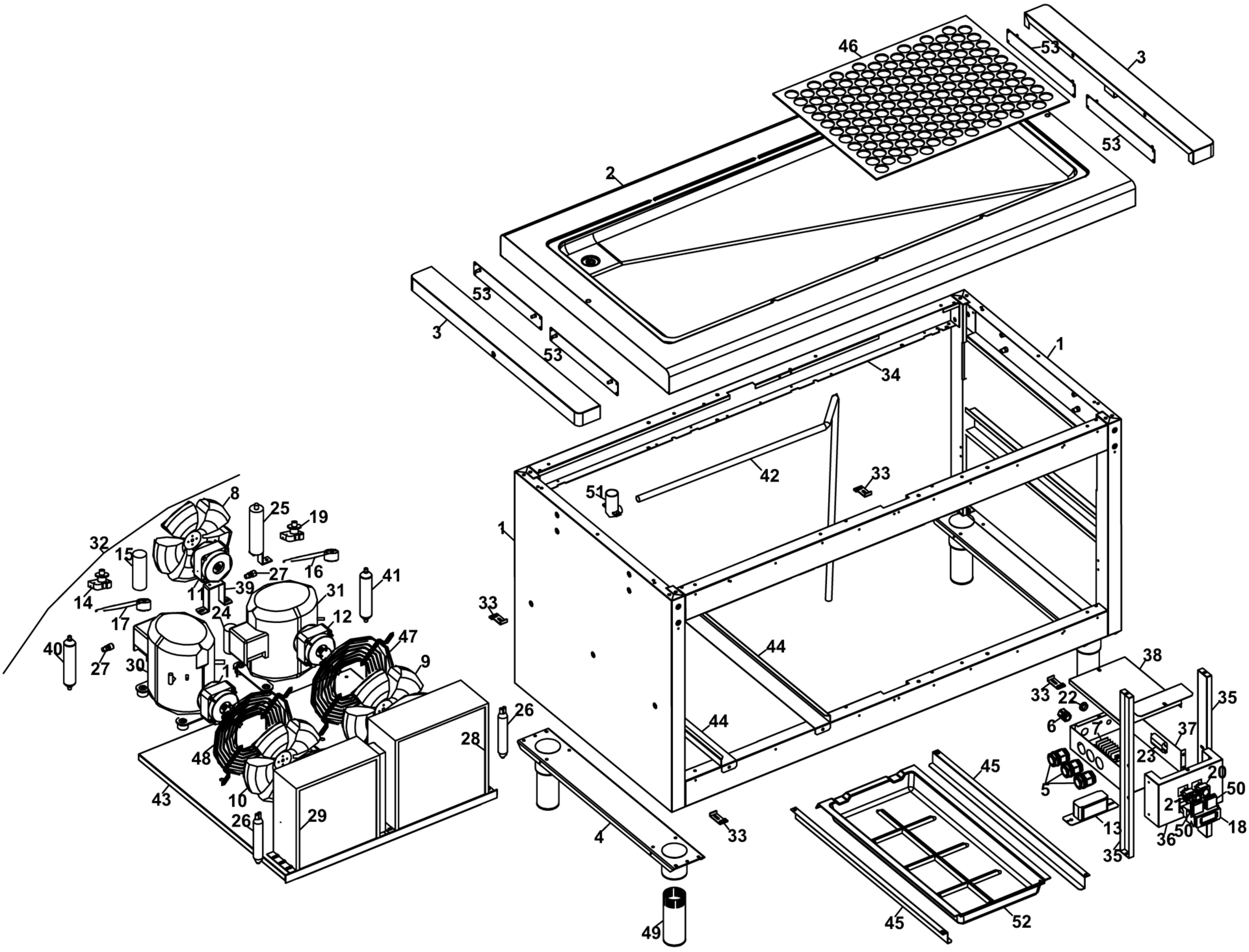

SAGI - ISOLA 153 CM CON PIANO REFRIGERATO,VETRINA TENDINA
QI14PRW - A000320 - VETRINA REFRIGERATA A TENDINA - 21-03-2005 » 30-01-2006

