# *DESPIECES*

# *MESAS MFP-CAJONES*

# *GASTRONORM*

FAGOR

FAGOR INDUSTRIAL

***Rev.: Feb-2011***

**RECAMBIOS**
**MESAS**
**MFP-CAJONES**
**FEB-2011**

FAGOR
FAGOFRI S.A.

| Nº | CÓDIGO | DESCRIPCIÓN | MFP-135-2C/GN | MFP-135-4C/GN | MFP-180-2C/GN | MFP-180-4C/GN | MFP-180-6C/GN | MFP-225-2C/GN | MFP-225-4C/GN | MFP-225-6C/GN | MFP-225-8C/GN | MFP-270-2C/GN | MFP-270-4C/GN | MFP-270-6C/GN | MFP-270-8C/GN | MFP-270-10C/GN | MFP-102-R2C/GN | MFP-102-R4C/GN | MFP-147-R2C/GN | MFP-147-R4C/GN | MFP-147-R6C/GN | MFP-192-R2C/GN | MFP-192-R4C/GN | MFP-192-R6C/GN | MFP-192-R8C/GN | MFP-237-R2C/GN | MFP-237-R6C/GN | MFP-237-R8C/GN |
|---|---|---|---|---|---|---|---|---|---|---|---|---|---|---|---|---|---|---|---|---|---|---|---|---|---|---|---|---|
| | | MODELOS | | | | | | | | | | | | | | | | | | | | | | | | | | |
| 1 | 6003010326 | DESAG COMPL 3/4 GRIS+TUERCA | 1 | 1 | 1 | 1 | 1 | 1 | 1 | 1 | 1 | 1 | 1 | 1 | 1 | 1 | 1 | 1 | 1 | 1 | 1 | 1 | 1 | 1 | 1 | 1 | 1 | 1 |
| 2 | 6003010262 | TAPON DESAGÜE DE 3/4 CIEGO | 1 | 1 | 1 | 1 | 1 | 1 | 1 | 1 | 1 | 1 | 1 | 1 | 1 | 1 | 1 | 1 | 1 | 1 | 1 | 1 | 1 | 1 | 1 | 1 | 1 | 1 |
| 3 | 6003010327 | JUNTA GOMA DESAGÜE 3/4 | 1 | 1 | 1 | 1 | 1 | 1 | 1 | 1 | 1 | 1 | 1 | 1 | 1 | 1 | 1 | 1 | 1 | 1 | 1 | 1 | 1 | 1 | 1 | 1 | 1 | 1 |
| 4 | M181010460 | ENCIM.MFP-135 C/PETO | 1 | 1 | | | | | | | | | | | | | | | | | | | | | | | | |
| 4 | M181010366 | ENCIM.MFP-180 C/PETO | | | 1 | 1 | 1 | | | | | | | | | | | | | | | | | | | | | |
| 4 | M181010462 | ENCIM.MFP-225 C/PETO | | | | | | 1 | 1 | 1 | 1 | | | | | | | | | | | | | | | | | |
| 4 | M181010481 | ENCIM.MFP-270 C/PETO | | | | | | | | | | 1 | 1 | 1 | 1 | 1 | | | | | | | | | | | | |
| 4 | M181010466 | ENCIM.MFP-102-R C/PETO | | | | | | | | | | | | | | | 1 | 1 | | | | | | | | | | |
| 4 | M181010469 | ENCIM.MFP-147-R C/PETO | | | | | | | | | | | | | | | | | 1 | 1 | 1 | | | | | | | |
| 4 | M181010479 | ENCIM.MFP-192-R C/PETO | | | | | | | | | | | | | | | | | | | | 1 | 1 | 1 | 1 | | | |
| 4 | M181010521 | ENCIM.MFP-237-R C/PETO | | | | | | | | | | | | | | | | | | | | | | | | 1 | 1 | 1 |
| 5 | M109170851 | PROTECT.TRASER.MFP-135 | 1 | 1 | | | | | | | | | | | | | | | | | | | | | | | | |
| 5 | M109170852 | PROT.TRAS.ENC.MFP-180 | | | 1 | 1 | 1 | 1 | 1 | 1 | 1 | 1 | 1 | 1 | 1 | 1 | | | | | | | | | | 1 | 1 | 1 |
| 5 | M109170855 | PROT.TRAS.ENC.MFP-102 | | | | | | | | | | | | | | | 1 | 1 | | | | | | | | | | |
| 5 | M109170856 | PROT.TRAS.ENC.MFP-147 | | | | | | | | | | | | | | | | | 1 | 1 | 1 | | | | | | | |
| 5 | M109170857 | PROT.TRAS.ENC.MFP-192 | | | | | | | | | | | | | | | | | | | | 1 | 1 | 1 | 1 | | | |
| 6 | 6033090086 | JUEGO TAPETAS ENCIM.ZAMAK | 1 | 1 | 1 | 1 | 1 | 1 | 1 | 1 | 1 | 1 | 1 | 1 | 1 | 1 | 1 | 1 | 1 | 1 | 1 | 1 | 1 | 1 | 1 | 1 | 1 | 1 |
| 7 | M109170853 | PROT.TRAS.ENC.MFP-225-237 SUPL | | | | | | 1 | 1 | 1 | 1 | | | | | | | | | | | | | | | 1 | 1 | 1 |
| 7 | M109170854 | PROT.TRAS.ENC.MFP-270 SUPL | | | | | | | | | | 1 | 1 | 1 | 1 | 1 | | | | | | | | | | | | |
| 9 | 6007050017 | PATA REGULAB ARM GASTRO | 4 | 4 | 4 | 4 | 4 | 6 | 6 | 6 | 6 | 6 | 6 | 6 | 6 | 6 | 4 | 4 | 4 | 4 | 4 | 6 | 6 | 6 | 6 | 6 | 6 | 6 |
| 10 | M169010093 | PUERTA MFP/MFN FAGOR | 1 | | 2 | 1 | | 3 | 2 | 1 | | 4 | 3 | 2 | 1 | | 1 | | 2 | 1 | | 3 | 2 | 1 | | 4 | 2 | 1 |
| 11 | 6045010119 | BURLETE MFP 399X585 | 1 | | 2 | 1 | | 3 | 2 | 1 | | 4 | 3 | 2 | 1 | | 1 | | 2 | 1 | | 3 | 2 | 1 | | 4 | 2 | 1 |
| 12 | 6003010136 | CAJA ALOJAMIENTO MUELLE GRIS | 1 | | 2 | 1 | | 3 | 2 | 1 | | 4 | 3 | 2 | 1 | | 1 | | 2 | 1 | | 3 | 2 | 1 | | 4 | 2 | 1 |
| 13 | 6033010100 | BIS.TRS1D DOBL MUELLE DV-2608 | 1 | | 2 | 1 | | 3 | 2 | 1 | | 4 | 3 | 2 | 1 | | 1 | | 2 | 1 | | 3 | 2 | 1 | | 4 | 2 | 1 |
| 14 | 6033010129 | SOP.BISAG.INF.IZD. | 1 | | 2 | 1 | | 3 | 2 | 1 | | 4 | 3 | 2 | 1 | | 1 | | 2 | 1 | | 3 | 2 | 1 | | 4 | 2 | 1 |
| 15 | 6033090104 | EJE ROSCA EXT.30X10INOX MESAS | 1 | | 2 | 1 | | 3 | 2 | 1 | | 4 | 3 | 2 | 1 | | 1 | | 2 | 1 | | 3 | 2 | 1 | | 4 | 2 | 1 |
| 16 | 6025130045 | TUERC.RAPIDA TRT M6-2 | 2 | 1 | 3 | 2 | 1 | 4 | 3 | 2 | 1 | 5 | 4 | 3 | 2 | 1 | 2 | 1 | 3 | 2 | 1 | 4 | 3 | 2 | 1 | 5 | 3 | 2 |
| 17 | M109050552 | SOPOR.SUP.PUERTAS MFP-135 | 1 | 1 | | | | | | | | | | | | | | | | | | | | | | | | |
| 17 | M109050242 | SOP.SUP.PUERTAS MFP-180 | | | 1 | 1 | 1 | | | | | | | | | | | | | | | | | | | | | |
| 17 | M109050555 | SOP.SUP.PUERT. MFP-225 | | | | | | 1 | 1 | 1 | 1 | | | | | | | | | | | | | | | | | |
| 17 | M109050565 | SOP.SUP.PUERTAS MFP-270 | | | | | | | | | | 1 | 1 | 1 | 1 | 1 | | | | | | | | | | | | |
| 17 | M109050557 | SOP.SUP.PUERT,MFP-102-R | | | | | | | | | | | | | | | 1 | 1 | | | | | | | | | | |
| 17 | M109050560 | SOP.SUP.PUERT.MFP-147-R | | | | | | | | | | | | | | | | | 1 | 1 | 1 | | | | | | | |
| 17 | M109050562 | SOP.SUP.PUERT.MFP-192-R | | | | | | | | | | | | | | | | | | | | 1 | 1 | 1 | 1 | | | |
| 17 | M109050596 | SOP.SUPER.PUERTAS MFP-237-R | | | | | | | | | | | | | | | | | | | | | | | | 1 | 1 | 1 |
| 20 | M177010065 | CHAP.CUAD.MANDOS | 1 | 1 | 1 | 1 | 1 | 1 | 1 | 1 | 1 | 1 | 1 | 1 | 1 | 1 | | | | | | | | | | | | |
| 20 | M109010642 | CUADRO MANDOS MSP-R | | | | | | | | | | | | | | | 1 | 1 | 1 | 1 | 1 | 1 | 1 | 1 | 1 | 1 | 1 | 1 |
| 21 | M109050532 | PROTECC.INST.ELECT.FAGOR | 1 | 1 | 1 | 1 | 1 | 1 | 1 | 1 | 1 | 1 | 1 | 1 | 1 | 1 | | | | | | | | | | | | |
| 22 | 6033090090 | SOPORTE ZAMAK GIRO REJILLA | 1 | 1 | 1 | 1 | 1 | 1 | 1 | 1 | 1 | 1 | 1 | 1 | 1 | 1 | | | | | | | | | | | | |
| 23 | 6033090104 | EJE ROSCA EXT.30X10INOX MESAS | 1 | 1 | 1 | 1 | 1 | 1 | 1 | 1 | 1 | 1 | 1 | 1 | 1 | 1 | | | | | | | | | | | | |
| 24 | 6023010408 | PEG.CUAD.FAGOR REFR.347,5X60 | 1 | 1 | 1 | 1 | 1 | 1 | 1 | 1 | 1 | 1 | 1 | 1 | 1 | 1 | | | | | | | | | | | | |
| 24 | 6023010418 | PEG.105X220 CUADR.REMOT FAGOR | | | | | | | | | | | | | | | 1 | 1 | 1 | 1 | 1 | 1 | 1 | 1 | 1 | 1 | 1 | 1 |
| 25 | 6021130001 | INT.BIP.AMB.O/I CONTAC.REFORZ. | 1 | 1 | 1 | 1 | 1 | 1 | 1 | 1 | 1 | 1 | 1 | 1 | 1 | 1 | 1 | 1 | 1 | 1 | 1 | 1 | 1 | 1 | 1 | 1 | 1 | 1 |
| 26 | 6021350018 | TERMOS REFRI CAREL PYCO1RN515 | 1 | 1 | 1 | 1 | 1 | 1 | 1 | 1 | 1 | 1 | 1 | 1 | 1 | 1 | 1 | 1 | 1 | 1 | 1 | 1 | 1 | 1 | 1 | 1 | 1 | 1 |
| 27 | 6021130010 | PILOTO RECTAN.AMBAR LUM.FAGOR | | | | | | | | | | | | | | | 1 | 1 | 1 | 1 | 1 | 1 | 1 | 1 | 1 | 1 | 1 | 1 |
| 30 | 6021010004 | COMPR.FR-7,5-G R134A | 1 | 1 | | | | | | | | | | | | | | | | | | | | | | | | |
| 30 | 6021010007 | COMPR.FR-8.5-G R134A | | | 1 | 1 | 1 | | | | | | | | | | | | | | | | | | | | | |
| 30 | 6021010154 | COMP.NEK6210Z EMBRACO | | | | | | 1 | 1 | 1 | 1 | 1 | 1 | 1 | 1 | 1 | | | | | | | | | | | | |
| 31 | 6029020002 | CONDENSADOR 9x2 | 1 | 1 | 1 | 1 | 1 | | | | | | | | | | | | | | | | | | | | | |
| 31 | 6029020003 | CONDENSADOR 9x3 FAGC0021 | | | | | | 1 | 1 | 1 | 1 | 1 | 1 | 1 | 1 | 1 | | | | | | | | | | | | |
| 32 | 6021050002 | VENTILADOR 10W PATA PALA 220V | 1 | 1 | 1 | 1 | 1 | 1 | 1 | 1 | 1 | 1 | 1 | 1 | 1 | 1 | | | | | | | | | | | | |
| 33 | 6021310003 | VALVULA OBUS COMPLETA RF.HB-1S | 1 | 1 | 1 | 1 | 1 | 1 | 1 | 1 | 1 | 1 | 1 | 1 | 1 | 1 | | | | | | | | | | | | |
| 34 | 6047010003 | FILTRO DESHIDRAT.40GR 1/4X1/4 | 1 | 1 | 1 | 1 | 1 | 1 | 1 | 1 | 1 | 1 | 1 | 1 | 1 | 1 | | | | | | | | | | | | |
| 35 | M107010037 | SERP.EV.AUTOM.1/4 PINT.150,200 | 1 | 1 | 1 | 1 | 1 | 1 | 1 | 1 | 1 | 1 | 1 | 1 | 1 | 1 | | | | | | | | | | | | |
| 36 | 6003010023 | BANDEJA EVAPORACION AUTOMÁTICA | 1 | 1 | 1 | 1 | 1 | 1 | 1 | 1 | 1 | 1 | 1 | 1 | 1 | 1 | | | | | | | | | | | | |
| 37 | M109250127 | OMEGA COND.9X2-REJ.MESAS-ARMAR | 1 | 1 | 1 | 1 | 1 | 1 | 1 | 1 | 1 | 1 | 1 | 1 | 1 | 1 | | | | | | | | | | | | |
| 40 | M171010108 | UD.EV.MSP150,200,135,180 COMP. | 1 | 1 | 1 | 1 | 1 | | | | | | | | | | | | | | | | | | | | | |
| 40 | M171010109 | UD.EV. MSP250,300,225,270 COMP | | | | | | 1 | 1 | 1 | 1 | 1 | 1 | 1 | 1 | 1 | | | | | | | | | | | | |
| 40 | M171010113 | UD.EV. MSP-117,102,169-R COMP. | | | | | | | | | | | | | | | 1 | 1 | 1 | 1 | 1 | | | | | | | |
| 40 | M171010116 | EV.MSP-222,274 | | | | | | | | | | | | | | | | | | | | 1 | 1 | 1 | 1 | 1 | 1 | 1 |
| 41 | 6029010151 | BAT.5T4R300A4S PINT.MESAS | 1 | 1 | 1 | 1 | 1 | | | | | | | | | | 1 | 1 | 1 | 1 | 1 | | | | | | | |
| 41 | 6029010150 | BAT 6T4R300A4S PINT.MESAS | | | | | | 1 | 1 | 1 | 1 | 1 | 1 | 1 | 1 | 1 | | | | | | 1 | 1 | 1 | 1 | 1 | 1 | 1 |
| 42 | M109250148 | SUJ.VENTIL.MSP-150,200 COMPACT | 1 | 1 | 1 | 1 | 1 | 1 | 1 | 1 | 1 | 1 | 1 | 1 | 1 | 1 | 1 | 1 | 1 | 1 | 1 | 1 | 1 | 1 | 1 | 1 | 1 | 1 |
| 43 | 6027130004 | REJILLA VENT.D.246 PINTADA | 1 | 1 | 1 | 1 | 1 | 1 | 1 | 1 | 1 | 1 | 1 | 1 | 1 | 1 | 1 | 1 | 1 | 1 | 1 | 1 | 1 | 1 | 1 | 1 | 1 | 1 |
| 44 | 6021050066 | VENTIL.EVAPOR.5W S/ARO S/PATAS | 1 | 1 | 1 | 1 | 1 | 1 | 1 | 1 | 1 | 1 | 1 | 1 | 1 | 1 | 1 | 1 | 1 | 1 | 1 | 1 | 1 | 1 | 1 | 1 | 1 | 1 |
| 45 | M109250151 | SOP.EVAP.MESAS EVAP.COMPACTO | 1 | 1 | 1 | 1 | 1 | 1 | 1 | 1 | 1 | 1 | 1 | 1 | 1 | 1 | 1 | 1 | 1 | 1 | 1 | 1 | 1 | 1 | 1 | 1 | 1 | 1 |
| 46 | M109250150 | CUBRER.BAT.6T4R300A6S EVAP.COM | 1 | 1 | 1 | 1 | 1 | 1 | 1 | 1 | 1 | 1 | 1 | 1 | 1 | 1 | 1 | 1 | 1 | 1 | 1 | 1 | 1 | 1 | 1 | 1 | 1 | 1 |
| 47 | 6003010184 | CANALIZAD.AGUA 150 GRIS REFRIG | 1 | 1 | 1 | 1 | 1 | 1 | 1 | 1 | 1 | 1 | 1 | 1 | 1 | 1 | 1 | 1 | 1 | 1 | 1 | 1 | 1 | 1 | 1 | 1 | 1 | 1 |
| 50 | 6033050015 | GUIA SNAK.DT.CONG-MESA GN562mm | 4 | | 8 | 4 | | 12 | 8 | 4 | | 16 | 12 | 8 | 4 | | 4 | | 8 | 4 | | 12 | 8 | 4 | | 16 | 8 | 4 |
| 51 | 6027010003 | PARRIL. GN1/1 530x325 | 1 | | 2 | 1 | | 3 | 2 | 1 | | 4 | 3 | 2 | 1 | | 1 | | 2 | 1 | | 3 | 2 | 1 | | 4 | 2 | 1 |
| 54 | M109050301 | CREMALL.RESP.IZDA.MFP | 2 | 2 | 3 | 3 | 3 | 4 | 4 | 4 | 4 | 5 | 5 | 5 | 5 | 5 | 2 | 2 | 3 | 3 | 3 | 4 | 4 | 4 | 4 | 5 | 5 | 5 |
| 55 | M109050587 | CREM.RESP.DCH.CONG MFN | 2 | 2 | 2 | 2 | 2 | 2 | 2 | 2 | 2 | 2 | 2 | 2 | 2 | 2 | 2 | 2 | 2 | 2 | 2 | 2 | 2 | 2 | 2 | 2 | 2 | 2 |
| 56 | M109050747 | CREM. MARC. MAGNETICO MSP-MFP | 4 | 4 | 6 | 6 | 6 | 8 | 8 | 8 | 8 | 10 | 10 | 10 | 10 | 10 | 4 | 4 | 6 | 6 | 6 | 8 | 8 | 8 | 8 | 10 | 10 | 10 |

**RECAMBIOS**
**MESAS**
**MFP-CAJONES**
**FEB-2011**

FAGOR
FAGOFRI S.A.

| Nº | CÓDIGO | DESCRIPCIÓN | MODELOS | MFP-135-2C/GN | MFP-135-4C/GN | MFP-180-2C/GN | MFP-180-4C/GN | MFP-180-6C/GN | MFP-225-2C/GN | MFP-225-4C/GN | MFP-225-6C/GN | MFP-225-8C/GN | MFP-270-2C/GN | MFP-270-4C/GN | MFP-270-6C/GN | MFP-270-8C/GN | MFP-270-10C/GN | MFP-102-R2C/GN | MFP-102-R4C/GN | MFP-147-R2C/GN | MFP-147-R4C/GN | MFP-147-R6C/GN | MFP-192-R2C/GN | MFP-192-R4C/GN | MFP-192-R6C/GN | MFP-192-R8C/GN | MFP-237-R2C/GN | MFP-237-R6C/GN | MFP-237-R8C/GN |
|---|---|---|---|---|---|---|---|---|---|---|---|---|---|---|---|---|---|---|---|---|---|---|---|---|---|---|---|---|---|
| 57 | M109050300 | CREMALL.RESP.DCHA.MFP | | | 1 | 1 | 1 | 2 | 2 | 2 | 2 | 3 | 3 | 3 | 3 | 3 | | | 1 | 1 | 1 | 2 | 2 | 2 | 2 | 3 | 3 | 3 |
| 60 | 6003010181 | REJ.RESP.GRUPO 387X280POLICARB | 1 | 1 | 1 | 1 | 1 | 1 | 1 | 1 | 1 | 1 | 1 | 1 | 1 | 1 | | | | | | | | | | | | | |
| 61 | 6021390006 | MANG 3X1X2500 BL. SCHUKO 3T | 1 | 1 | 1 | 1 | 1 | 1 | 1 | 1 | 1 | 1 | 1 | 1 | 1 | 1 | 1 | 1 | 1 | 1 | 1 | 1 | 1 | 1 | 1 | 1 | 1 | 1 | 1 |
| 62 | M109050033 | PROT SONDA 175x49 | 1 | 1 | 1 | 1 | 1 | 1 | 1 | 1 | 1 | 1 | 1 | 1 | 1 | 1 | 1 | 1 | 1 | 1 | 1 | 1 | 1 | 1 | 1 | 1 | 1 | 1 | 1 |
| 70 | 6021010037 | CONDEN.ARRANQUE FR-117U5015 80 mF | 1 | 1 | 1 | 1 | 1 | | | | | | | | | | | | | | | | | | | | | | |
| 70 | 6021010158 | CONDENSADOR COMP. NEK 6210Z | | | | | | 1 | 1 | 1 | 1 | 1 | 1 | 1 | 1 | 1 | | | | | | | | | | | | | |
| 71 | 6021010045 | RELE ARRANQ COMPR.FR-7.5G 6001 | 1 | 1 | | | | | | | | | | | | | | | | | | | | | | | | | |
| 71 | 6021010025 | RELE ARRANQUE COMPRESOR FR-8,5G 2 | | | 1 | 1 | 1 | | | | | | | | | | | | | | | | | | | | | | |
| 71 | 6021010156 | RELE ARRAN. COMP. NEK 6210Z | | | | | | 1 | 1 | 1 | 1 | 1 | 1 | 1 | 1 | 1 | | | | | | | | | | | | | |
| 90 | M169120117 | CAJÓN MFP 1/2 | 2 | 3 | 2 | 4 | 5 | 2 | 4 | 6 | 7 | 2 | 4 | 6 | 8 | 9 | 2 | 3 | 2 | 4 | 5 | 2 | 4 | 6 | 7 | 2 | 6 | 8 |
| 91 | M109050101 | CAJON GASTRO 1º CASO 190 prof. | 2 | 3 | 2 | 4 | 5 | 2 | 4 | 6 | 7 | 2 | 4 | 6 | 8 | 9 | 2 | 3 | 2 | 4 | 5 | 2 | 4 | 6 | 7 | 2 | 6 | 8 |
| 92 | M169120118 | FRENTE CAJÓN MFP 1/2 | 2 | 4 | 2 | 4 | 6 | 2 | 4 | 6 | 8 | 2 | 4 | 6 | 8 | 10 | 2 | 4 | 2 | 4 | 6 | 2 | 4 | 6 | 8 | 2 | 6 | 8 |
| 93 | 6045010122 | BURLET CAJ 1/2 MFP 399X274 | 2 | 4 | 2 | 4 | 6 | 2 | 4 | 6 | 8 | 2 | 4 | 6 | 8 | 10 | 2 | 4 | 2 | 4 | 6 | 2 | 4 | 6 | 8 | 2 | 6 | 8 |
| 94 | 6033050006 | GUIA DE ACERO L550 BRILLO(JUEGO) | 2 | 4 | 2 | 4 | 6 | 2 | 4 | 6 | 8 | 2 | 4 | 6 | 8 | 10 | 2 | 4 | 2 | 4 | 6 | 2 | 4 | 6 | 8 | 2 | 6 | 8 |
| 95 | M169120119 | CAJÓN MFP 1/2LAD.GRUPO | | 1 | | | 1 | | | | 1 | | | | | 1 | | 1 | | | 1 | | | | 1 | | | |
| 96 | M109050102 | CAJON GASTRO 2º CASO 100 prof. | | 1 | | | 1 | | | | 1 | | | | | 1 | | 1 | | | 1 | | | | 1 | | | |
| 100 | M161130006 | FRONTI POSTIZO MFP CAJ MAGNETI | 1 | 2 | 1 | 2 | 3 | 1 | 2 | 3 | 4 | 1 | 2 | 3 | 4 | 5 | 1 | 2 | 1 | 2 | 3 | 1 | 2 | 3 | 4 | 1 | 3 | 4 |

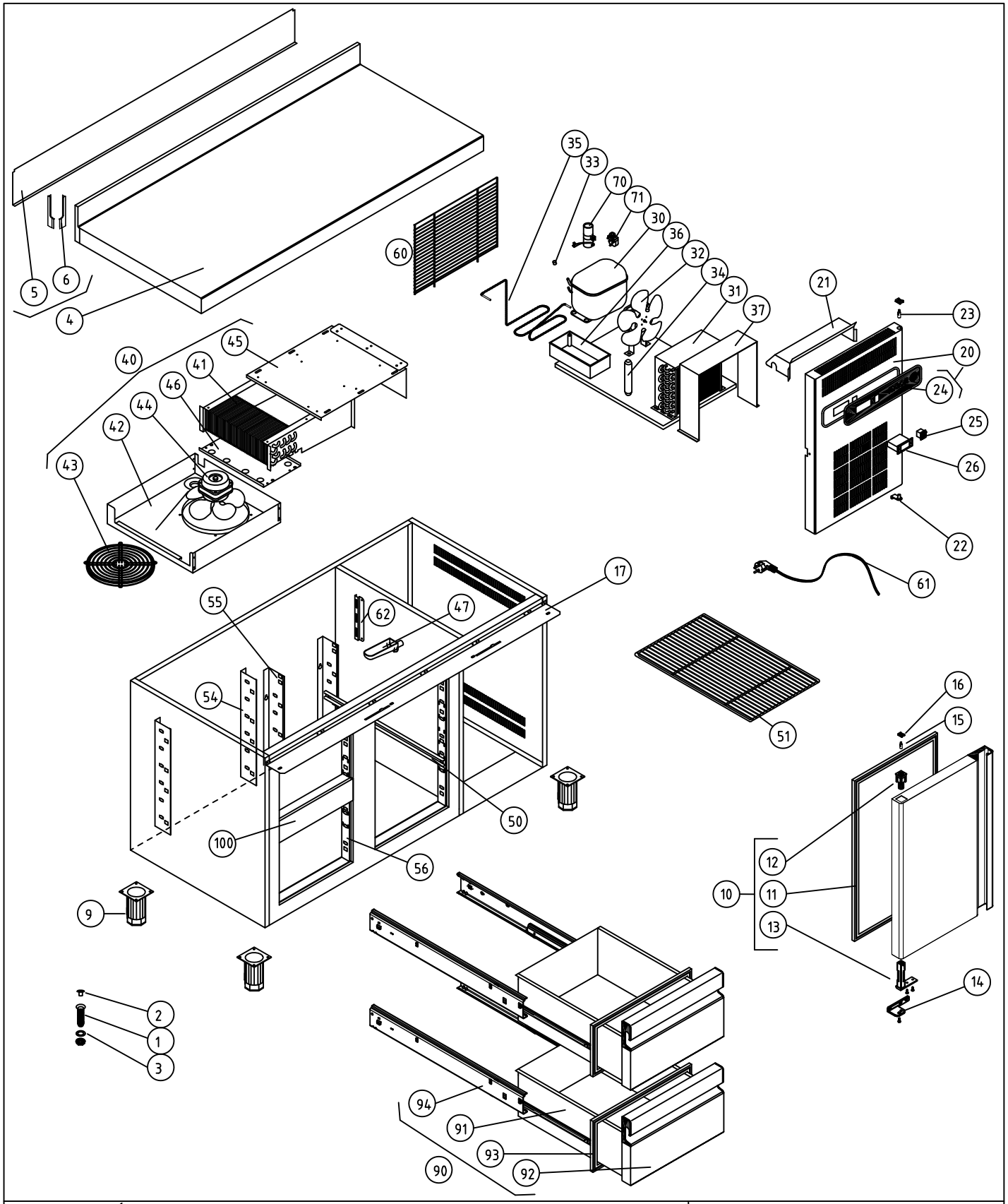


M1 MESAS FRÍAS

COD. PIEZA: 148311020000

COTAS SIN TOLERANCIA DIN 7168-f

Material: .

SUSTITUYE A: .

Acabado: .

SUSTITUIDO POR: .

| | GRADO TOLERANCIA | FINO | MEDIO | GRUESO |
|---|---|---|---|---|
| ANGULAR | HASTA 10 mm | ±1° | | ±1° 30' |
| | MAS DE 10 A 50 mm | ±30' | | ±50' |
| | MAS DE 50 A 120 mm | ±20' | | ±25' |
| | MAS DE 120 A 400 mm | ±10' | | ±15' |
| | MAS DE 400 mm | ±5' | | ±10' |

| | GRADO TOLERANCIA | FINO | MEDIO | GRUESO |
|---|---|---|---|---|
| LINEAL | HASTA 3 mm | ±0,05 | ±0,10 | ±0,15 |
| | MAS DE 3 A 6 mm | ±0,05 | ±0,10 | ±0,20 |
| | MAS DE 6 A 30 mm | ±0,10 | ±0,20 | ±0,50 |
| | MAS DE 30 A 120 mm | ±0,15 | ±0,30 | ±0,80 |
| | MAS DE 120 A 400 mm | ±0,20 | ±0,50 | ±1,20 |
| | MAS DE 400 A 1000 mm | ±0,30 | ±0,80 | ±2,00 |
| | MAS DE 1000 A 2000 mm | ±0,50 | ±1,20 | ±3,00 |

| COMÚN A | MODELO | Ud. | MODELO | Ud. | MODELO | Ud. | MODELO | Ud. | MODELO |
|---|---|---|---|---|---|---|---|---|---|
| | MFP-135-2C | 1 | | | | | | | |
| | | | | | | | | | |
| | | | | | | | | | |

| | | | |
|---|---|---|---|
| A4 | Nombre | Fecha | FAGOR |
| Dibujado | A.J.GONZALEZ | Feb-2011 | |
| Modificado | . | . | |
| Escala 1:22 | RECAMBIOS MFP-135-2C/GN | | Código máquina: . |

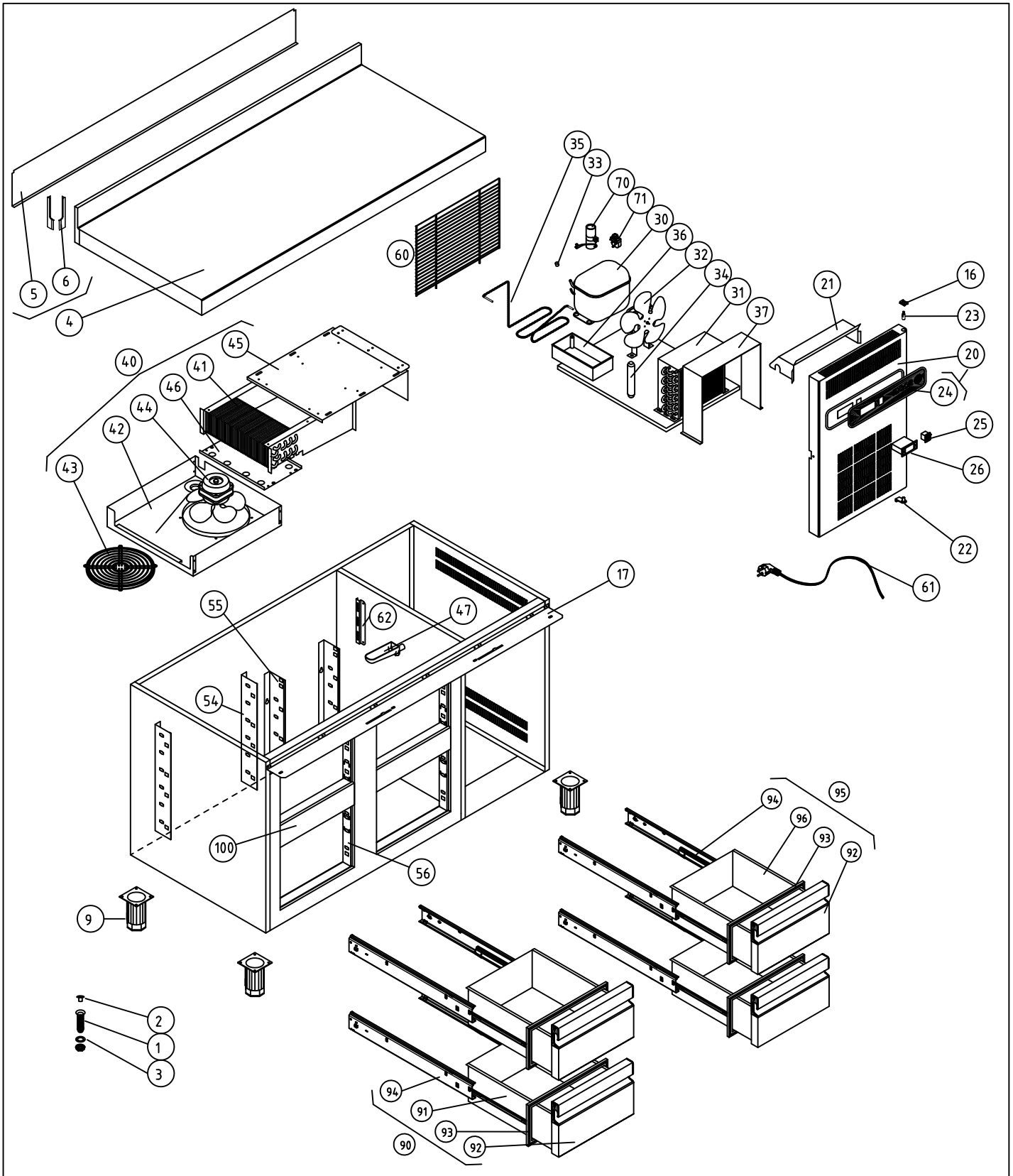


M1 MESAS FRÍAS

COD. PIEZA: 148311040000

COTAS SIN TOLERANCIA DIN 7168-f

Material: .

SUSTITUYE A: .

Acabado: .

SUSTITUIDO POR: .

| COMÚN A | MODELO | Ud. | MODELO | Ud. | MODELO | Ud. | MODELO | Ud. | MODELO |
|---|---|---|---|---|---|---|---|---|---|
| | MFP-135-4C | 1 | | | | | | | |
| | | | | | | | | | |
| | | | | | | | | | |

| ANGULAR | GRADO TOLERANCIA | FINO | MEDIO | GRUESO |
|---|---|---|---|---|
| | HASTA 10 mm | ±1° | | ±1° 30' |
| | MAS DE 10 A 50 mm | ±30' | | ±50' |
| | MAS DE 50 A 120 mm | ±20' | | ±25' |
| | MAS DE 120 A 400 mm | ±10' | | ±15' |
| | MAS DE 400 mm | ±5' | | ±10' |

| LINEAL | GRADO TOLERANCIA | FINO | MEDIO | GRUESO |
|---|---|---|---|---|
| | HASTA 3 mm | ±0,05 | ±0,10 | ±0,15 |
| | MAS DE 3 A 6 mm | ±0,05 | ±0,10 | ±0,20 |
| | MAS DE 6 A 30 mm | ±0,10 | ±0,20 | ±0,50 |
| | MAS DE 30 A 120 mm | ±0,15 | ±0,30 | ±0,80 |
| | MAS DE 120 A 400 mm | ±0,20 | ±0,50 | ±1,20 |
| | MAS DE 400 A 1000 mm | ±0,30 | ±0,80 | ±2,00 |
| | MAS DE 1000 A 2000 mm | ±0,50 | ±1,20 | ±3,00 |

| A4 | Nombre | Fecha |
|---|---|---|
| Dibujado | A.J.GONZALEZ | Feb-2011 |
| Modificado | . | . |

FAGOR

F A G O F R I

Escala 1:22

# RECAMBIOS MFP-135-4C/GN

Código máquina: .

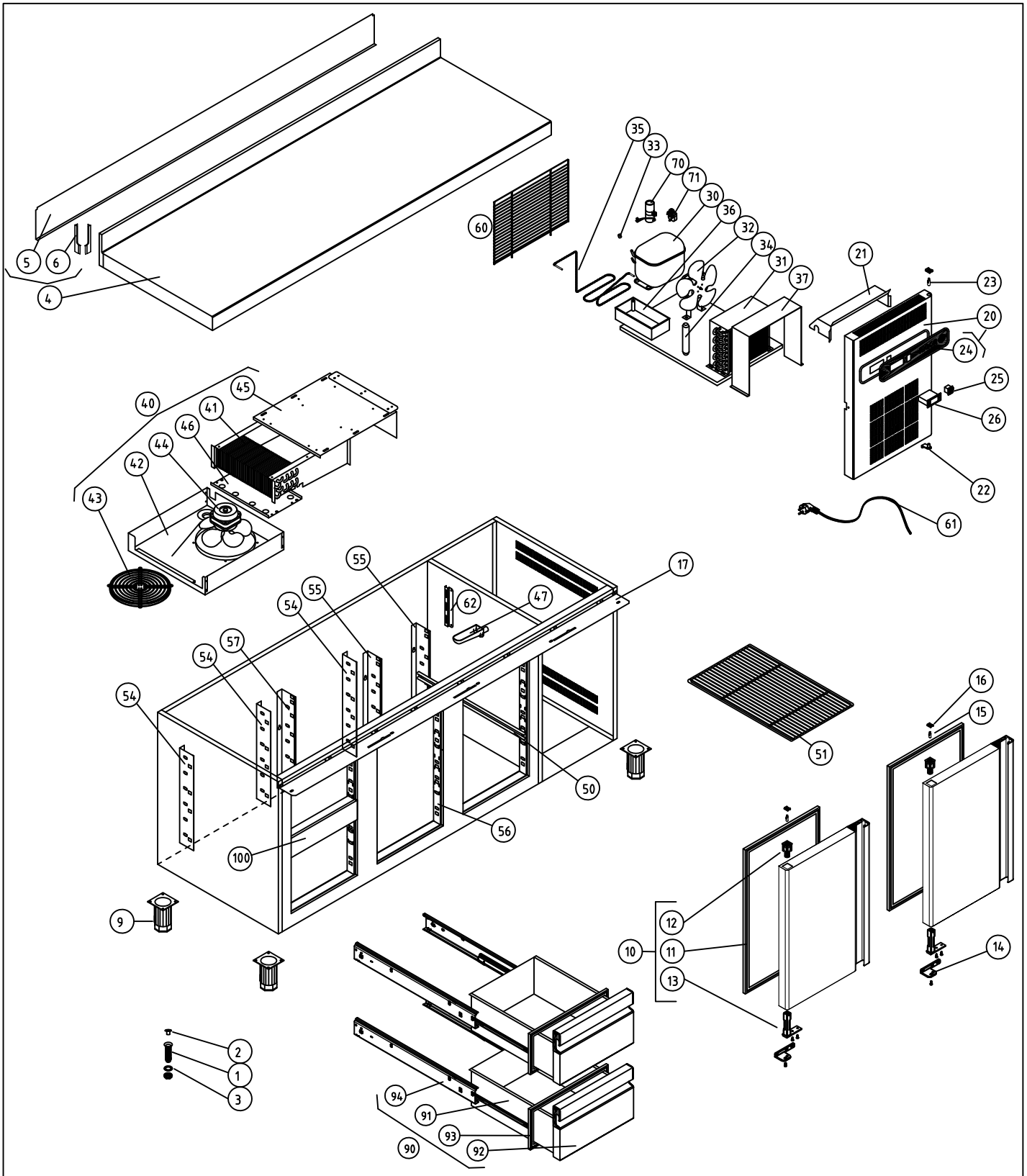


| | | | | | | | | | | | |
|---|---|---|---|---|---|---|---|---|---|---|---|
| M1 MESAS FRIAS | | | | | | | | | COD. PIEZA: | 148312020000 | |
| COTAS SIN TOLERANCIA DIN 7168-f | | | | | Material: . | | | | SUSTITUYE A: | . | |
| | | | | | Acabado: . | | | | SUSTITUIDO POR: | . | |
| ANGULAR | GRADO TOLERANCIA | FINO | MEDIO | GRUESO | COMÚN A | MODELO | Ud. | MODELO | Ud. | MODELO | Ud. | MODELO | Ud. | MODELO |
| | HASTA 10 mm | ±1° | | ±1° 30' | | MFP-180-2C | 1 | | | | | | | |
| | MAS DE 10 A 50 mm | ±30' | | ±50' | | | | | | | | | | |
| | MAS DE 50 A 120 mm | ±20' | | ±25' | | | | | | | | | | |
| | MAS DE 120 A 400 mm | ±10' | | ±15' | | | | | | | | | | |
| | MAS DE 400 mm | ±5' | | ±10' | | | | | | | | | | |
| LINEAL | GRADO TOLERANCIA | FINO | MEDIO | GRUESO | | | | | | | | | | |
| | HASTA 3 mm | ±0,05 | ±0,10 | ±0,15 | | | | | | | | | | |
| | MAS DE 3 A 6 mm | ±0,05 | ±0,10 | ±0,20 | | | | | | | | | | |
| | MAS DE 6 A 30 mm | ±0,10 | ±0,20 | ±0,50 | | | | | | | | | | |
| | MAS DE 30 A 120 mm | ±0,15 | ±0,30 | ±0,80 | | | | | | | | | | |
| | MAS DE 120 A 400 mm | ±0,20 | ±0,50 | ±1,20 | | | | | | | | | | |
| | MAS DE 400 A 1000 mm | ±0,30 | ±0,80 | ±2,00 | | | | | | | | | | |
| | MAS DE 1000 A 2000 mm | ±0,50 | ±1,20 | ±3,00 | | | | | | | | | | |

| | | | |
|---|---|---|---|
| A4 | Nombre | Fecha | FAGOR |
| Dibujado | A.J.GONZALEZ | Feb-2011 | F A G O F R I |
| Modificado | . | . | |
| Escala 1:25 | RECAAMBIOS MFP-180-2C/GN | | Código máquina: . |

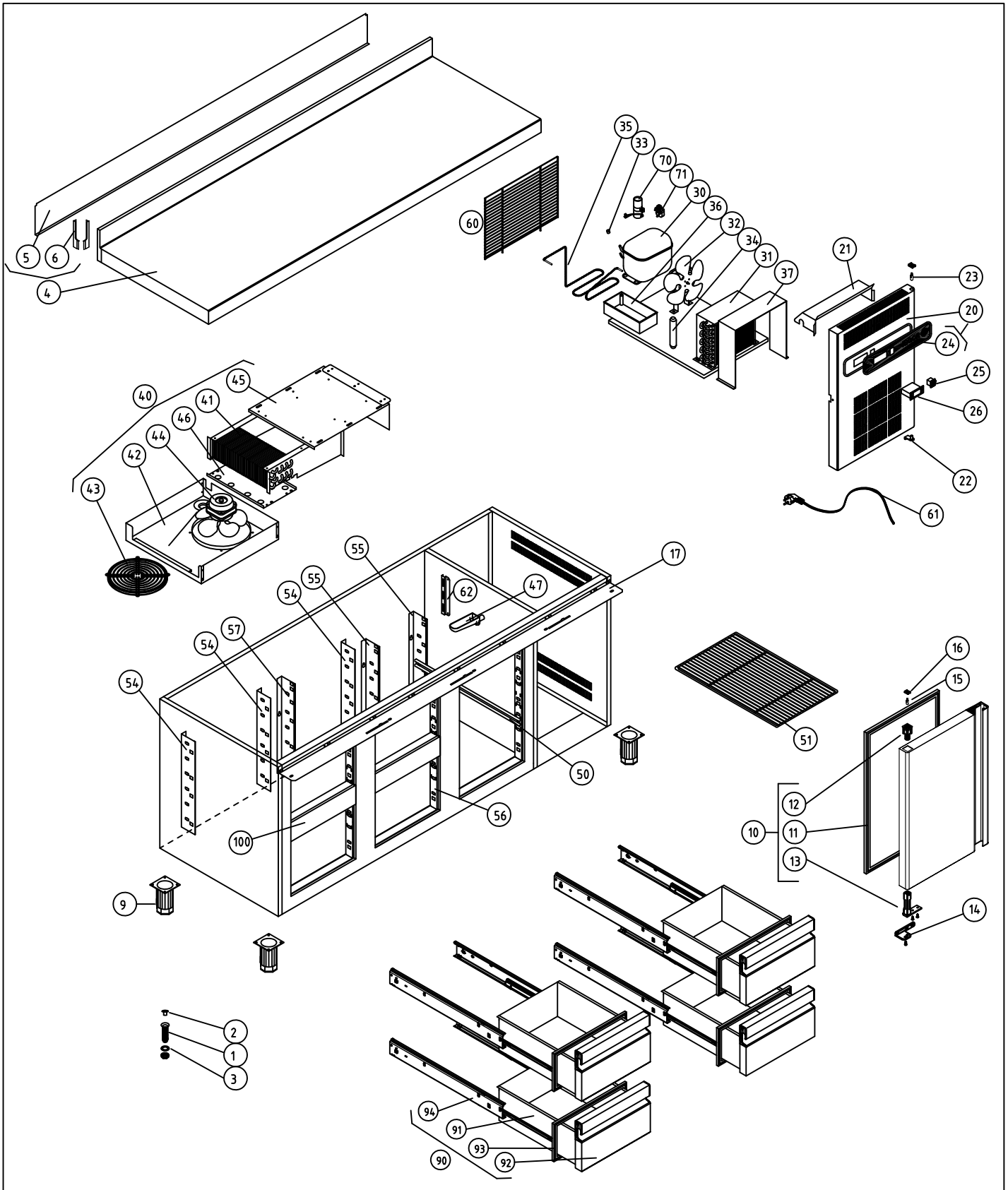


| | | | | | | | | | |
|---|---|---|---|---|---|---|---|---|---|
| M1 MESAS FRIAS | | | | | | | | COD. PIEZA: | 148312040000 |
| COTAS SIN TOLERANCIA DIN 7168-f | | | | Material: . | | | | SUSTITUYE A: | . |
| | | | | Acabado: . | | | | SUSTITUIDO POR: | . |

| | GRADO TOLERANCIA | FINO | MEDIO | GRUESO |
|---|---|---|---|---|
| ANGULAR | HASTA 10 mm | ±1° | | ±1° 30' |
| | MAS DE 10 A 50 mm | ±30' | | ±50' |
| | MAS DE 50 A 120 mm | ±20' | | ±25' |
| | MAS DE 120 A 400 mm | ±10' | | ±15' |
| | MAS DE 400 mm | ±5' | | ±10' |

| | GRADO TOLERANCIA | FINO | MEDIO | GRUESO |
|---|---|---|---|---|
| LINEAL | HASTA 3 mm | ±0,05 | ±0,10 | ±0,15 |
| | MAS DE 3 A 6 mm | ±0,05 | ±0,10 | ±0,20 |
| | MAS DE 6 A 30 mm | ±0,10 | ±0,20 | ±0,50 |
| | MAS DE 30 A 120 mm | ±0,15 | ±0,30 | ±0,80 |
| | MAS DE 120 A 400 mm | ±0,20 | ±0,50 | ±1,20 |
| | MAS DE 400 A 1000 mm | ±0,30 | ±0,80 | ±2,00 |
| | MAS DE 1000 A 2000 mm | ±0,50 | ±1,20 | ±3,00 |

| COMÚN A | MODELO | Ud. | MODELO | Ud. | MODELO | Ud. | MODELO | Ud. | MODELO |
|---|---|---|---|---|---|---|---|---|---|
| | MFP-180-4C | 1 | | | | | | | |
| | | | | | | | | | |
| | | | | | | | | | |

| | | | |
|---|---|---|---|
| A4 | Nombre | Fecha | FAGOR |
| Dibujado | A.J.GONZALEZ | Feb-2011 | F A G O F R I |
| Modificado | . | . | |

| | | |
|---|---|---|
| Escala 1:25 | RECAAMBIOS MFP-180-4C/GN | Código máquina: . |

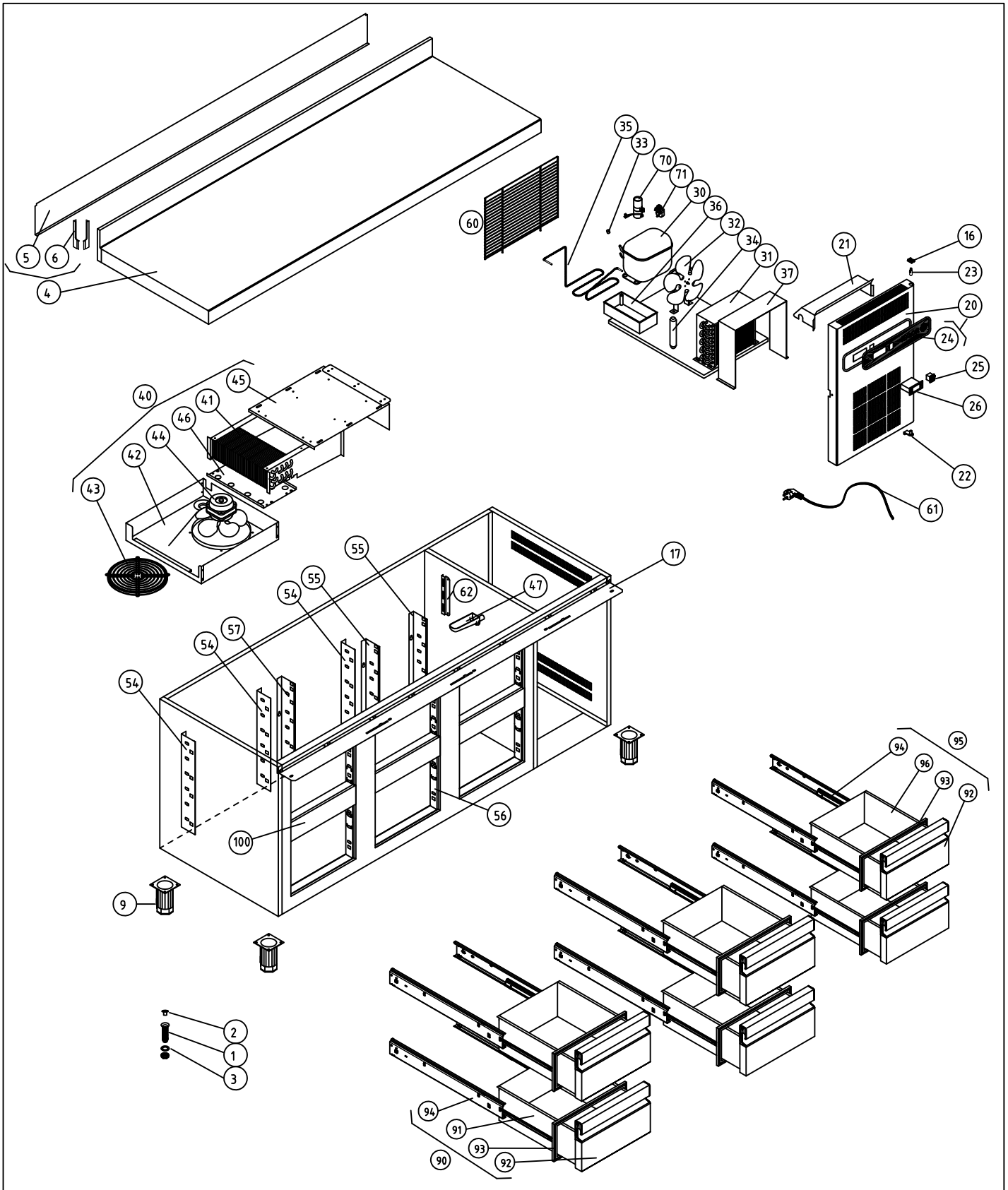


| | | | | |
|---|---|---|---|---|
| M1 MESAS FRIAS | | | | COD. PIEZA: 148312060000 |
| COTAS SIN TOLERANCIA DIN 7168-f | | | | SUSTITUYE A: . |
| | | | | SUSTITUIDO POR: . |

| | GRADO TOLERANCIA | FINO | MEDIO | GRUESO |
|---|---|---|---|---|
| ANGULAR | HASTA 10 mm | ±1° | | ±1° 30' |
| | MAS DE 10 A 50 mm | ±30' | | ±50' |
| | MAS DE 50 A 120 mm | ±20' | | ±25' |
| | MAS DE 120 A 400 mm | ±10' | | ±15' |
| | MAS DE 400 mm | ±5' | | ±10' |

| | GRADO TOLERANCIA | FINO | MEDIO | GRUESO |
|---|---|---|---|---|
| LINEAL | HASTA 3 mm | ±0,05 | ±0,10 | ±0,15 |
| | MAS DE 3 A 6 mm | ±0,05 | ±0,10 | ±0,20 |
| | MAS DE 6 A 30 mm | ±0,10 | ±0,20 | ±0,50 |
| | MAS DE 30 A 120 mm | ±0,15 | ±0,30 | ±0,80 |
| | MAS DE 120 A 400 mm | ±0,20 | ±0,50 | ±1,20 |
| | MAS DE 400 A 1000 mm | ±0,30 | ±0,80 | ±2,00 |
| | MAS DE 1000 A 2000 mm | ±0,50 | ±1,20 | ±3,00 |

Material: .

Acabado: .

| COMÚN A | MODELO | Ud. | MODELO | Ud. | MODELO | Ud. | MODELO | Ud. | MODELO |
|---|---|---|---|---|---|---|---|---|---|
| | MFP-180-6C | 1 | | | | | | | |
| | | | | | | | | | |
| | | | | | | | | | |

| | | | |
|---|---|---|---|
| A4 | Nombre | Fecha | FAGOR |
| Dibujado | A.J.GONZALEZ | Feb-2011 | F A G O F R I |
| Modificado | . | . | |
| Escala 1:25 | RECAAMBIOS MFP-180-6C/GN | | Código máquina: . |

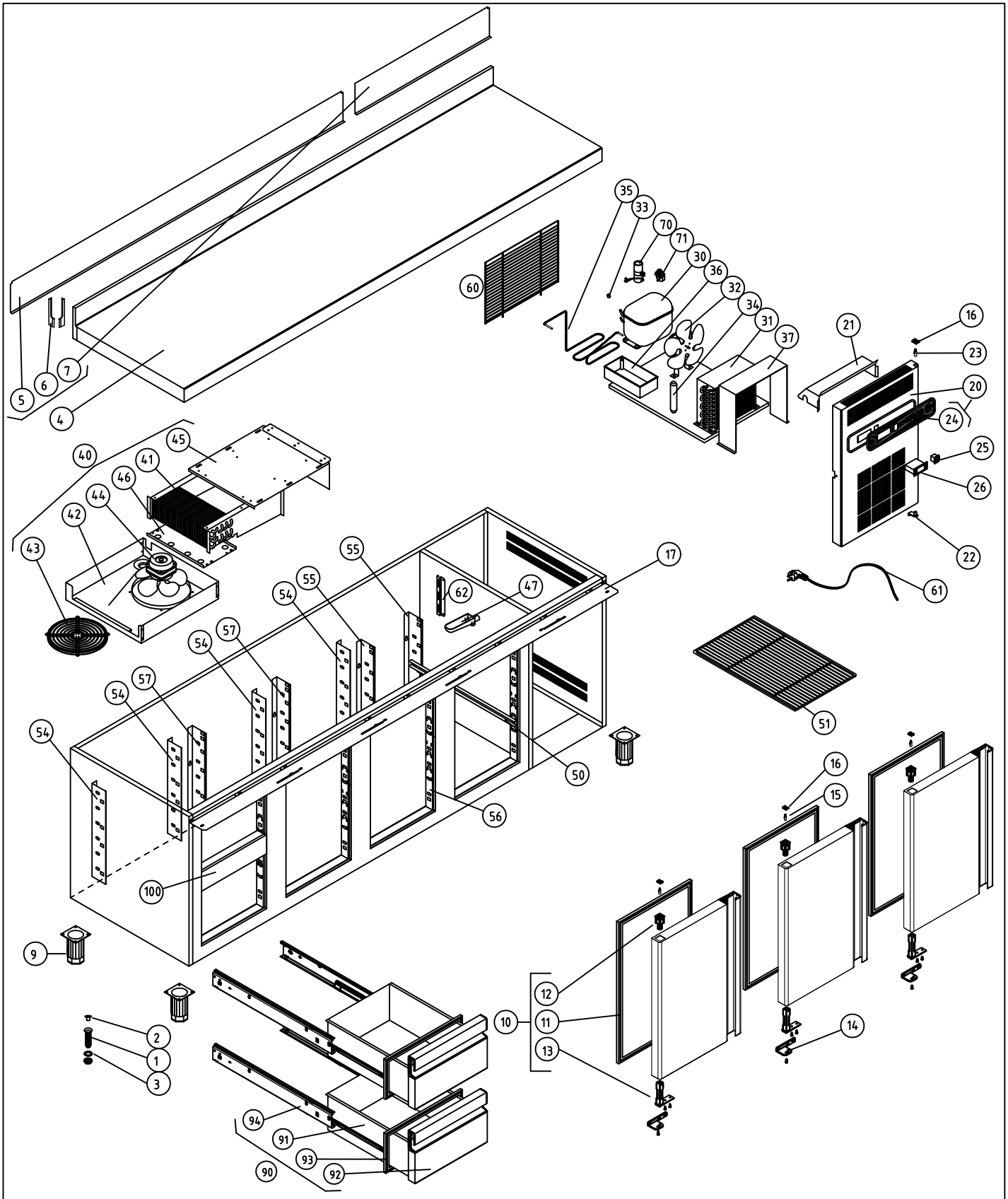


M1 MESAS FRIAS

COD. PIEZA: 148313020000

COTAS SIN TOLERANCIA DIN 7168-f

Material: .

SUSTITUYE A: .

Acabado: .

SUSTITUIDO POR: .

| | GRADO TOLERANCIA | FINO | MEDIO | GRUESO |
|---|---|---|---|---|
| ANGULAR | HASTA 10 mm | ±1° | | ±1° 30' |
| | MAS DE 10 A 50 mm | ±30' | | ±50' |
| | MAS DE 50 A 120 mm | ±20' | | ±25' |
| | MAS DE 120 A 400 mm | ±10' | | ±15' |
| | MAS DE 400 mm | ±5' | | ±10' |

| | GRADO TOLERANCIA | FINO | MEDIO | GRUESO |
|---|---|---|---|---|
| LINEAL | HASTA 3 mm | ±0,05 | ±0,10 | ±0,15 |
| | MAS DE 3 A 6 mm | ±0,05 | ±0,10 | ±0,20 |
| | MAS DE 6 A 30 mm | ±0,10 | ±0,20 | ±0,50 |
| | MAS DE 30 A 120 mm | ±0,15 | ±0,30 | ±0,80 |
| | MAS DE 120 A 400 mm | ±0,20 | ±0,50 | ±1,20 |
| | MAS DE 400 A 1000 mm | ±0,30 | ±0,80 | ±2,00 |
| | MAS DE 1000 A 2000 mm | ±0,50 | ±1,20 | ±3,00 |

| COMÚN A | MODELO | Ud. | MODELO | Ud. | MODELO | Ud. | MODELO | Ud. | MODELO |
|---|---|---|---|---|---|---|---|---|---|
| | MFP-225-2C | 1 | | | | | | | |
| | | | | | | | | | |
| | | | | | | | | | |

| | | | |
|---|---|---|---|
| A4 | Nombre | Fecha | FAGOR |
| Dibujado | A.J.GONZALEZ | Feb-2011 | |
| Modificado | . | . | F A G O F R I |

Escala 1:25

RECAAMBIOS MFP-225-2C/GN

Código máquina: .

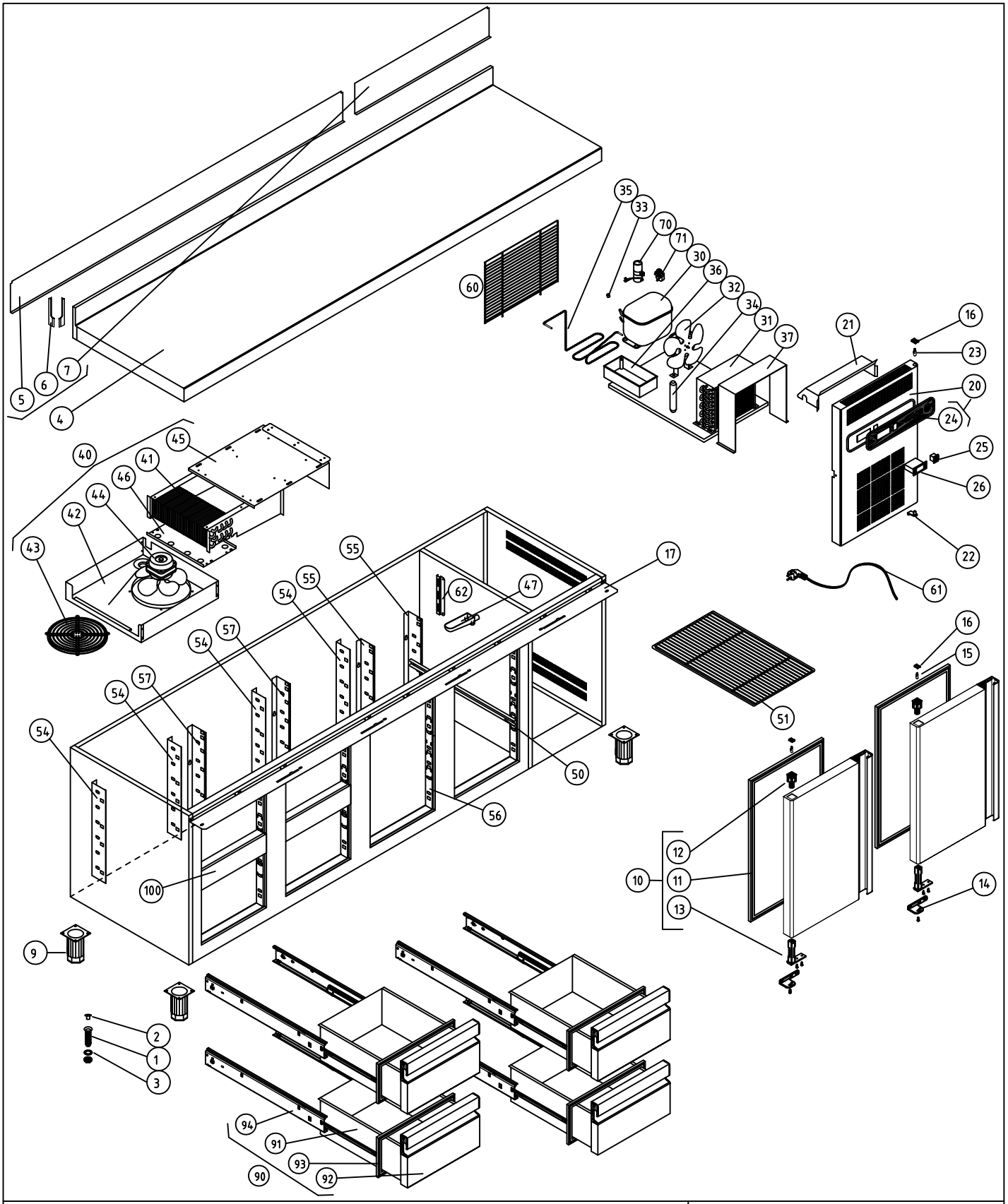


M1 MESAS FRIAS

COD. PIEZA: 148313040000

COTAS SIN TOLERANCIA DIN 7168-f

Material: .

SUSTITUYE A: .

Acabado: .

SUSTITUIDO POR: .

| | MODELO | Ud. | MODELO | Ud. | MODELO | Ud. | MODELO | Ud. | MODELO |
|---|---|---|---|---|---|---|---|---|---|
| COMÚN A | MFP-225-4C | 1 | | | | | | | |
| | | | | | | | | | |
| | | | | | | | | | |

| ANGULAR | GRADO TOLERANCIA | FINO | MEDIO | GRUESO |
|---|---|---|---|---|
| | HASTA 10 mm | ±1° | | ±1° 30' |
| | MAS DE 10 A 50 mm | ±30' | | ±50' |
| | MAS DE 50 A 120 mm | ±20' | | ±25' |
| | MAS DE 120 A 400 mm | ±10' | | ±15' |
| | MAS DE 400 mm | ±5' | | ±10' |

| LINEAL | GRADO TOLERANCIA | FINO | MEDIO | GRUESO |
|---|---|---|---|---|
| | HASTA 3 mm | ±0,05 | ±0,10 | ±0,15 |
| | MAS DE 3 A 6 mm | ±0,05 | ±0,10 | ±0,20 |
| | MAS DE 6 A 30 mm | ±0,10 | ±0,20 | ±0,50 |
| | MAS DE 30 A 120 mm | ±0,15 | ±0,30 | ±0,80 |
| | MAS DE 120 A 400 mm | ±0,20 | ±0,50 | ±1,20 |
| | MAS DE 400 A 1000 mm | ±0,30 | ±0,80 | ±2,00 |
| | MAS DE 1000 A 2000 mm | ±0,50 | ±1,20 | ±3,00 |

| A4 | Nombre | Fecha |
|---|---|---|
| Dibujado | A.J.GONZALEZ | Feb-2011 |
| Modificado | . | . |

FAGOR

F A G O F R I

Escala 1:25

# RECAAMBIOS MFP-225-4C/GN

Código máquina: .

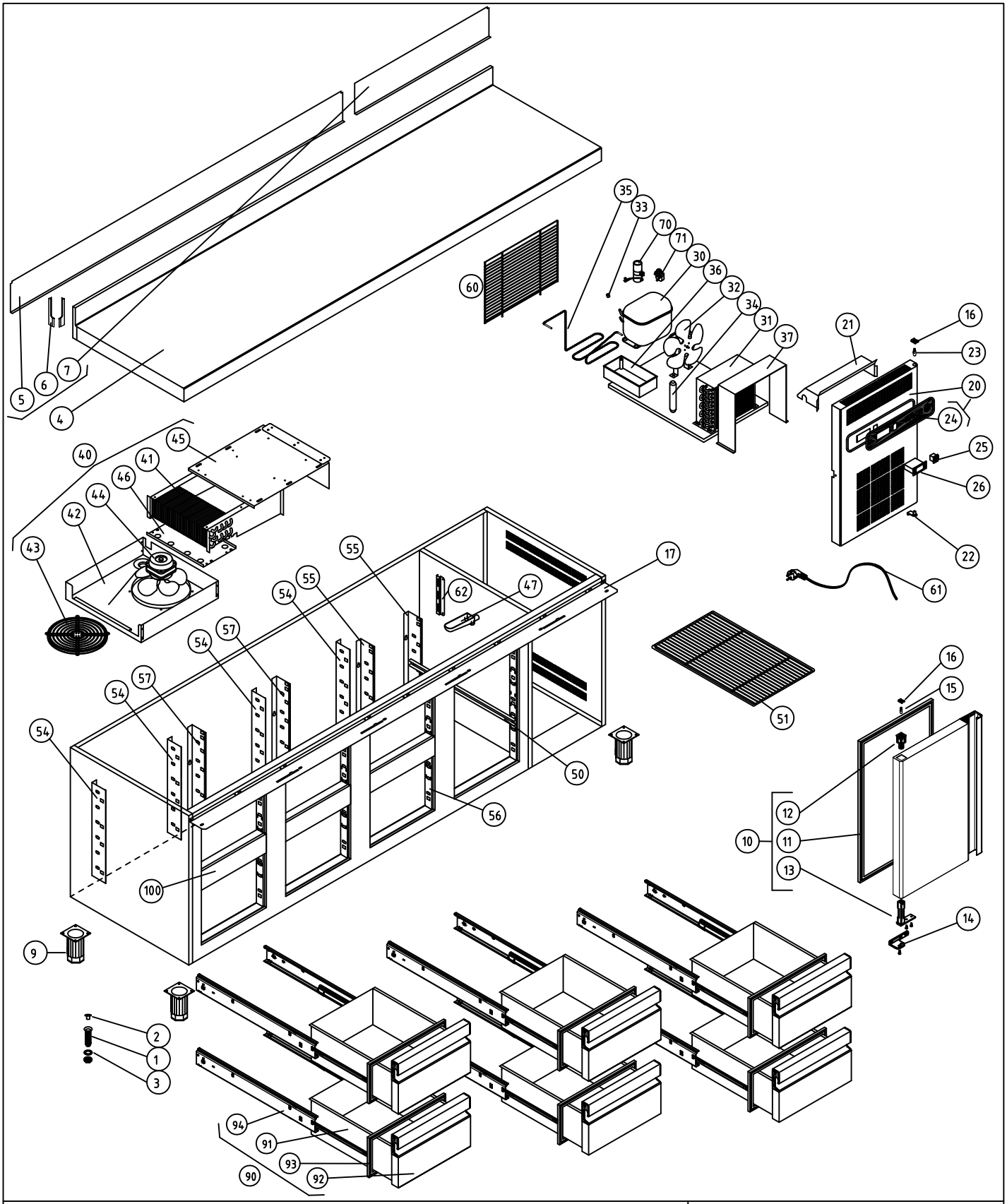


| | | | |
|---|---|---|---|
| M1 MESAS FRIAS | | | COD. PIEZA: 148313060000 |
| COTAS SIN TOLERANCIA DIN 7168-f | Material: . | | SUSTITUYE A: . |
| | Acabado: . | | SUSTITUIDO POR: . |

| | GRADO TOLERANCIA | FINO | MEDIO | GRUESO |
|---|---|---|---|---|
| ANGULAR | HASTA 10 mm | ±1° | | ±1° 30' |
| | MAS DE 10 A 50 mm | ±30' | | ±50' |
| | MAS DE 50 A 120 mm | ±20' | | ±25' |
| | MAS DE 120 A 400 mm | ±10' | | ±15' |
| | MAS DE 400 mm | ±5' | | ±10' |

| | GRADO TOLERANCIA | FINO | MEDIO | GRUESO |
|---|---|---|---|---|
| LINEAL | HASTA 3 mm | ±0,05 | ±0,10 | ±0,15 |
| | MAS DE 3 A 6 mm | ±0,05 | ±0,10 | ±0,20 |
| | MAS DE 6 A 30 mm | ±0,10 | ±0,20 | ±0,50 |
| | MAS DE 30 A 120 mm | ±0,15 | ±0,30 | ±0,80 |
| | MAS DE 120 A 400 mm | ±0,20 | ±0,50 | ±1,20 |
| | MAS DE 400 A 1000 mm | ±0,30 | ±0,80 | ±2,00 |
| | MAS DE 1000 A 2000 mm | ±0,50 | ±1,20 | ±3,00 |

| COMÚN A | MODELO | Ud. | MODELO | Ud. | MODELO | Ud. | MODELO | Ud. | MODELO |
|---|---|---|---|---|---|---|---|---|---|
| | MFP-225-6C | 1 | | | | | | | |
| | | | | | | | | | |
| | | | | | | | | | |

| | | | |
|---|---|---|---|
| A4 | Nombre | Fecha | FAGOR |
| Dibujado | A.J.GONZALEZ | Feb-2011 | F A G O F R I |
| Modificado | . | . | |
| Escala 1:25 | RECAAMBIOS MFP-225-6C/GN | | Código máquina: . |

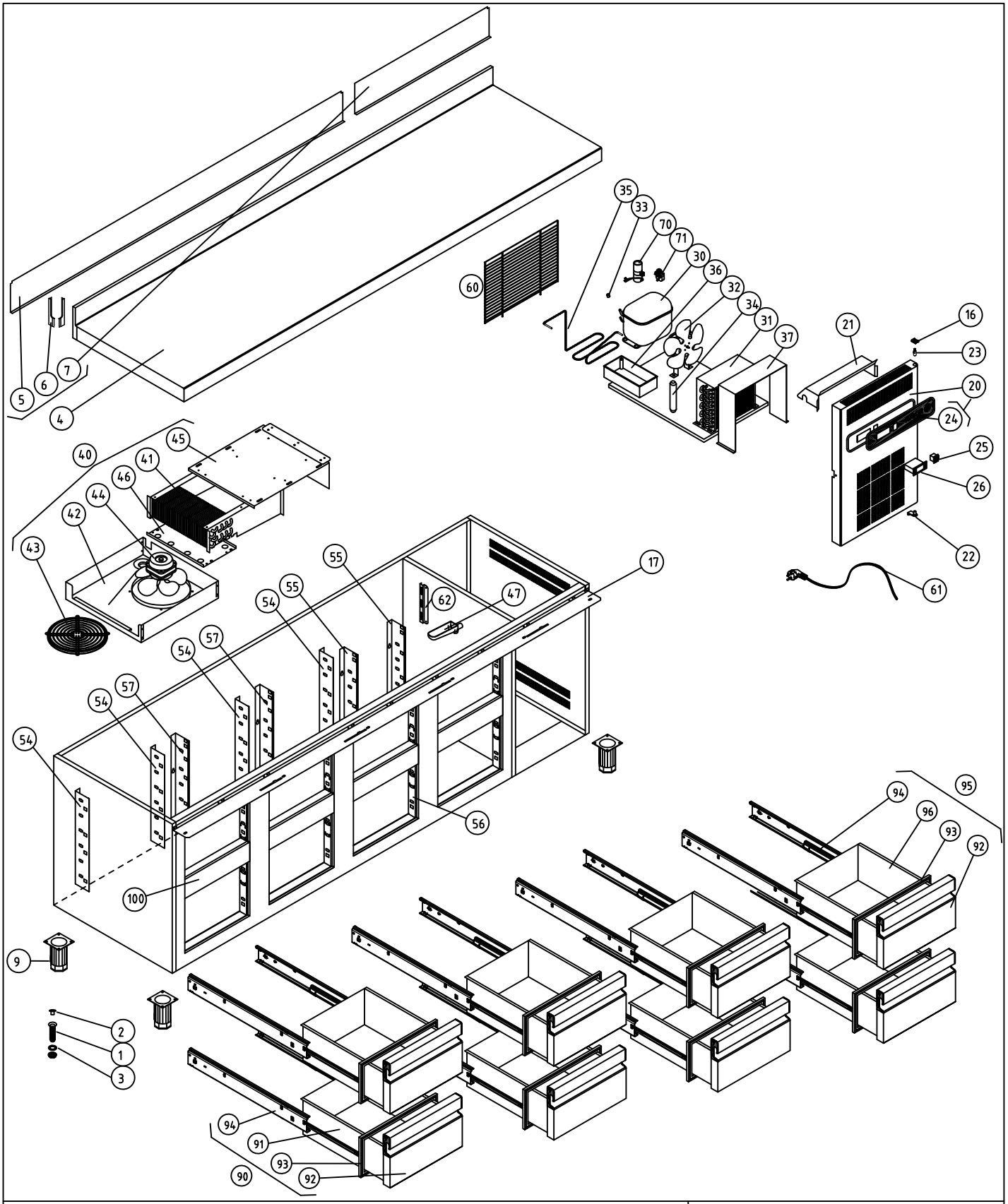


M1 MESAS FRIAS

COD. PIEZA: 148313080000

COTAS SIN TOLERANCIA DIN 7168-f

Material: .

SUSTITUYE A: .

Acabado: .

SUSTITUIDO POR: .

| ANGULAR | GRADO TOLERANCIA | FINO | MEDIO | GRUESO |
|---|---|---|---|---|
| | HASTA 10 mm | ±1° | | ±1° 30' |
| | MAS DE 10 A 50 mm | ±30' | | ±50' |
| | MAS DE 50 A 120 mm | ±20' | | ±25' |
| | MAS DE 120 A 400 mm | ±10' | | ±15' |
| | MAS DE 400 mm | ±5' | | ±10' |

| LINEAL | GRADO TOLERANCIA | FINO | MEDIO | GRUESO |
|---|---|---|---|---|
| | HASTA 3 mm | ±0,05 | ±0,10 | ±0,15 |
| | MAS DE 3 A 6 mm | ±0,05 | ±0,10 | ±0,20 |
| | MAS DE 6 A 30 mm | ±0,10 | ±0,20 | ±0,50 |
| | MAS DE 30 A 120 mm | ±0,15 | ±0,30 | ±0,80 |
| | MAS DE 120 A 400 mm | ±0,20 | ±0,50 | ±1,20 |
| | MAS DE 400 A 1000 mm | ±0,30 | ±0,80 | ±2,00 |
| | MAS DE 1000 A 2000 mm | ±0,50 | ±1,20 | ±3,00 |

| COMÚN A | MODELO | Ud. | MODELO | Ud. | MODELO | Ud. | MODELO | Ud. | MODELO |
|---|---|---|---|---|---|---|---|---|---|
| | MFP-225-8C | 1 | | | | | | | |
| | | | | | | | | | |
| | | | | | | | | | |

| A4 | Nombre | Fecha |
|---|---|---|
| Dibujado | A.J.GONZALEZ | Feb-2011 |
| Modificado | . | . |

FAGOR

F A G O F R I

Escala 1:25

RECAAMBIOS MFP-225-8C/GN

Código máquina: .

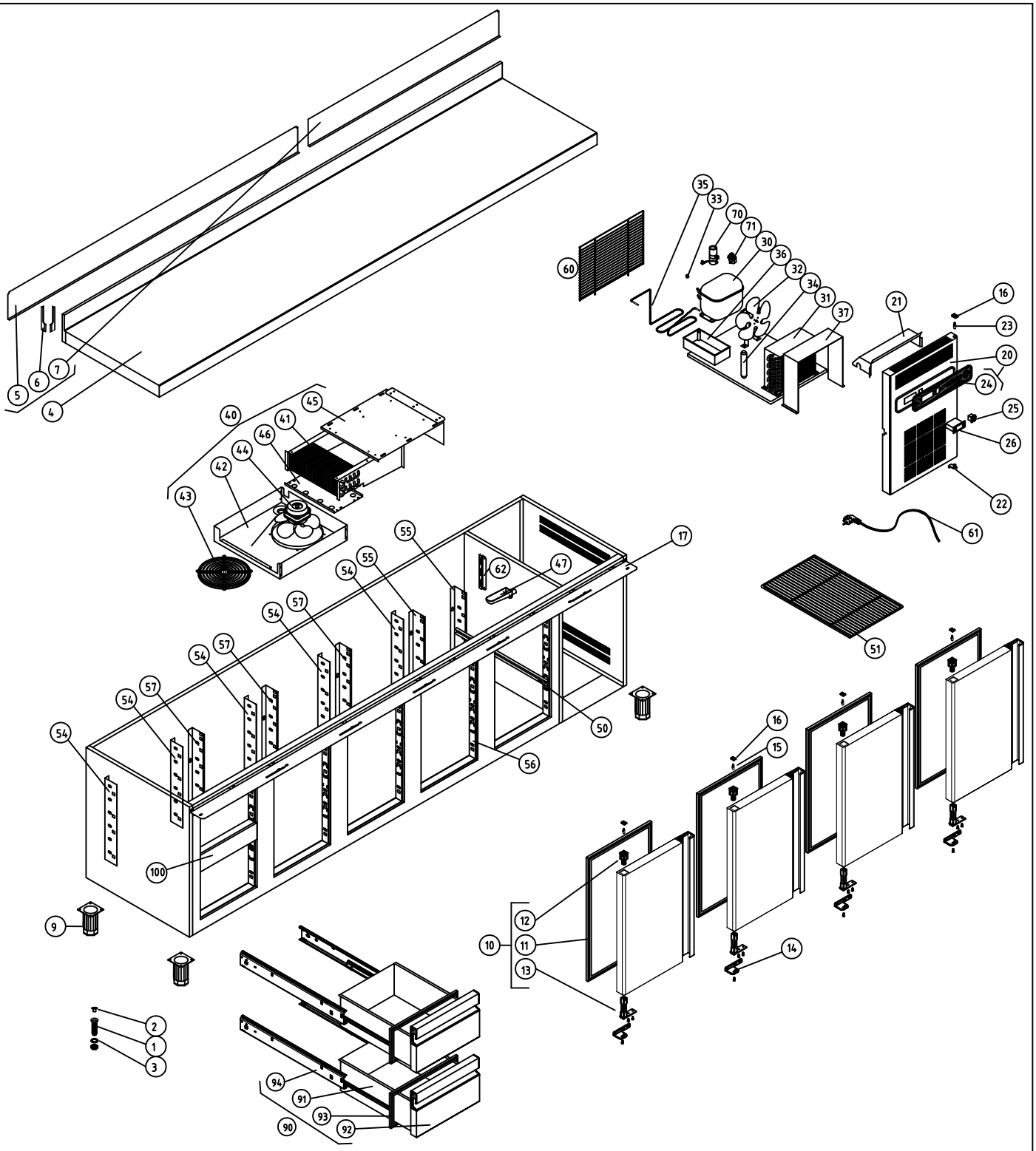


| | | | |
|---|---|---|---|
| M1 MESAS FRIAS | | | COD. PIEZA: 148314020000 |
| COTAS SIN TOLERANCIA DIN 7168-f | | Material: . | SUSTITUYE A: . |
| | | Acabado: . | SUSTITUIDO POR: . |

| ANGULAR | GRADO TOLERANCIA | FINO | MEDIO | GRUESO |
|---|---|---|---|---|
| | HASTA 10 mm | ±1° | | ±1° 30' |
| | MAS DE 10 A 50 mm | ±30' | | ±50' |
| | MAS DE 50 A 120 mm | ±20' | | ±25' |
| | MAS DE 120 A 400 mm | ±10' | | ±15' |
| | MAS DE 400 mm | ±5' | | ±10' |

| LINEAL | GRADO TOLERANCIA | FINO | MEDIO | GRUESO |
|---|---|---|---|---|
| | HASTA 3 mm | ±0,05 | ±0,10 | ±0,15 |
| | MAS DE 3 A 6 mm | ±0,05 | ±0,10 | ±0,20 |
| | MAS DE 6 A 30 mm | ±0,10 | ±0,20 | ±0,50 |
| | MAS DE 30 A 120 mm | ±0,15 | ±0,30 | ±0,80 |
| | MAS DE 120 A 400 mm | ±0,20 | ±0,50 | ±1,20 |
| | MAS DE 400 A 1000 mm | ±0,30 | ±0,80 | ±2,00 |
| | MAS DE 1000 A 2000 mm | ±0,50 | ±1,20 | ±3,00 |

| COMÚN A | MODELO | Ud. | MODELO | Ud. | MODELO | Ud. | MODELO | Ud. | MODELO |
|---|---|---|---|---|---|---|---|---|---|
| | MFP-270-2C | 1 | | | | | | | |
| | | | | | | | | | |
| | | | | | | | | | |

| | | | |
|---|---|---|---|
| A4 | Nombre | Fecha | FAGOR |
| Dibujado | A.J.GONZALEZ | Feb-2011 | F A G O F R I |
| Modificado | . | . | |
| Escala 1:30 | RECAAMBIOS MFP-270-2C/GN | | Código máquina: . |

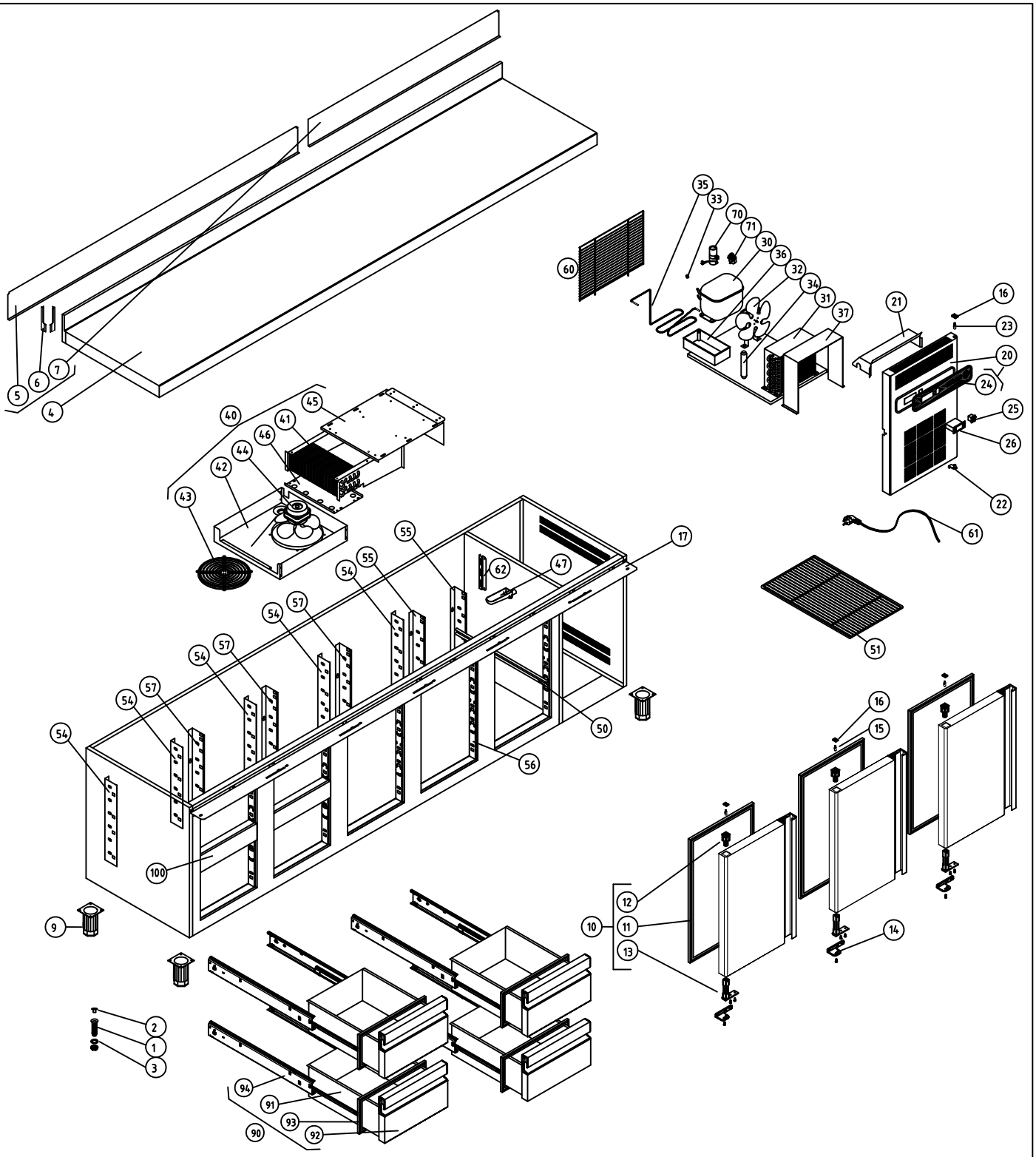


| M1 MESAS FRIAS | | | | | COD. PIEZA: 148314040000 |
|---|---|---|---|---|---|
| COTAS SIN TOLERANCIA DIN 7168-f | | | | | Material: . |
| | | | | | SUSTITUYE A: . |
| | | | | | Acabado: . |
| | | | | | SUSTITUIDO POR: . |

| | GRADO TOLERANCIA | FINO | MEDIO | GRUESO |
|---|---|---|---|---|
| ANGULAR | HASTA 10 mm | ±1° | | ±1° 30' |
| | MAS DE 10 A 50 mm | ±30' | | ±50' |
| | MAS DE 50 A 120 mm | ±20' | | ±25' |
| | MAS DE 120 A 400 mm | ±10' | | ±15' |
| | MAS DE 400 mm | ±5' | | ±10' |

| | GRADO TOLERANCIA | FINO | MEDIO | GRUESO |
|---|---|---|---|---|
| LINEAL | HASTA 3 mm | ±0,05 | ±0,10 | ±0,15 |
| | MAS DE 3 A 6 mm | ±0,05 | ±0,10 | ±0,20 |
| | MAS DE 6 A 30 mm | ±0,10 | ±0,20 | ±0,50 |
| | MAS DE 30 A 120 mm | ±0,15 | ±0,30 | ±0,80 |
| | MAS DE 120 A 400 mm | ±0,20 | ±0,50 | ±1,20 |
| | MAS DE 400 A 1000 mm | ±0,30 | ±0,80 | ±2,00 |
| | MAS DE 1000 A 2000 mm | ±0,50 | ±1,20 | ±3,00 |

| COMÚN A | MODELO | Ud. | MODELO | Ud. | MODELO | Ud. | MODELO | Ud. | MODELO |
|---|---|---|---|---|---|---|---|---|---|
| | MFP-270-4C | 1 | | | | | | | |
| | | | | | | | | | |
| | | | | | | | | | |

| A4 | Nombre | Fecha |
|---|---|---|
| Dibujado | A.J.GONZALEZ | Feb-2011 |
| Modificado | . | . |

FAGOR
F A G O F R I

Escala 1:30

# RECAAMBIOS MFP-270-4C/GN

Código máquina: .

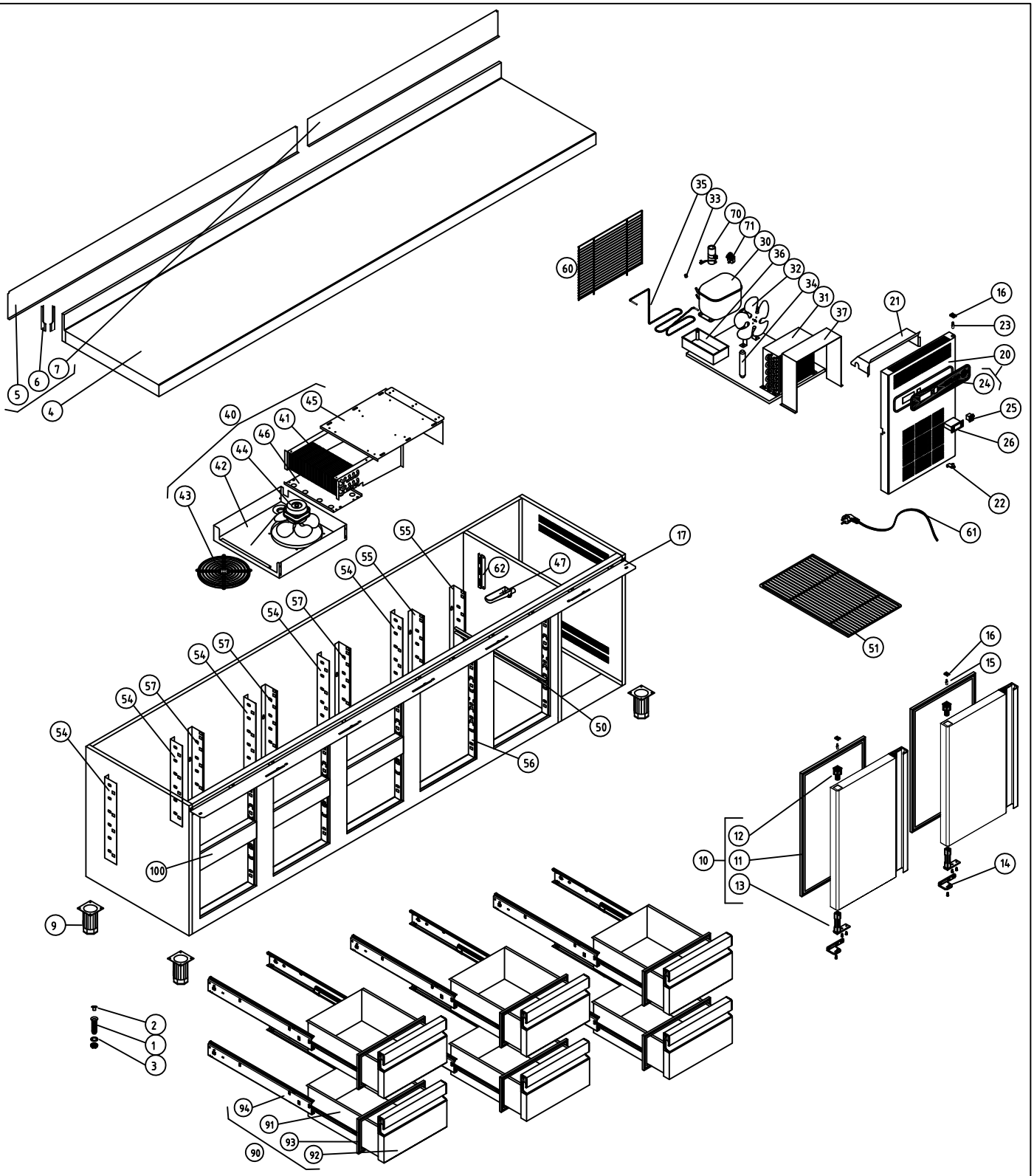


| | | | | | | | | | | |
|---|---|---|---|---|---|---|---|---|---|---|
| M1 MESAS FRIAS | | | | | | | | COD. PIEZA: | 148314060000 | |
| COTAS SIN TOLERANCIA DIN 7168-f | | | | | Material: . | | | SUSTITUYE A: | . | |
| | | | | | Acabado: . | | | SUSTITUIDO POR: | . | |
| ANGULAR | GRADO TOLERANCIA | FINO | MEDIO | GRUESO | COMÚN A | MODELO | Ud. | MODELO | Ud. | MODELO | Ud. | MODELO | Ud. | MODELO |
| | HASTA 10 mm | ±1° | | ±1° 30' | | MFP-270-6C | 1 | | | | | | | |
| | MAS DE 10 A 50 mm | ±30' | | ±50' | | | | | | | | | | |
| | MAS DE 50 A 120 mm | ±20' | | ±25' | | | | | | | | | | |
| | MAS DE 120 A 400 mm | ±10' | | ±15' | | | | | | | | | | |
| | MAS DE 400 mm | ±5' | | ±10' | | | | | | | | | | |
| LINEAL | GRADO TOLERANCIA | FINO | MEDIO | GRUESO | | | | | | | | | | |
| | HASTA 3 mm | ±0,05 | ±0,10 | ±0,15 | | | | | | | | | | |
| | MAS DE 3 A 6 mm | ±0,05 | ±0,10 | ±0,20 | | | | | | | | | | |
| | MAS DE 6 A 30 mm | ±0,10 | ±0,20 | ±0,50 | | | | | | | | | | |
| | MAS DE 30 A 120 mm | ±0,15 | ±0,30 | ±0,80 | | | | | | | | | | |
| | MAS DE 120 A 400 mm | ±0,20 | ±0,50 | ±1,20 | | | | | | | | | | |
| | MAS DE 400 A 1000 mm | ±0,30 | ±0,80 | ±2,00 | | | | | | | | | | |
| | MAS DE 1000 A 2000 mm | ±0,50 | ±1,20 | ±3,00 | | | | | | | | | | |

| | | | |
|---|---|---|---|
| A4 | Nombre | Fecha | FAGOR |
| Dibujado | A.J.GONZALEZ | Feb-2011 | F A G O F R I |
| Modificado | . | . | |
| Escala 1:30 | RECAAMBIOS MFP-270-6C/GN | | Código máquina: . |

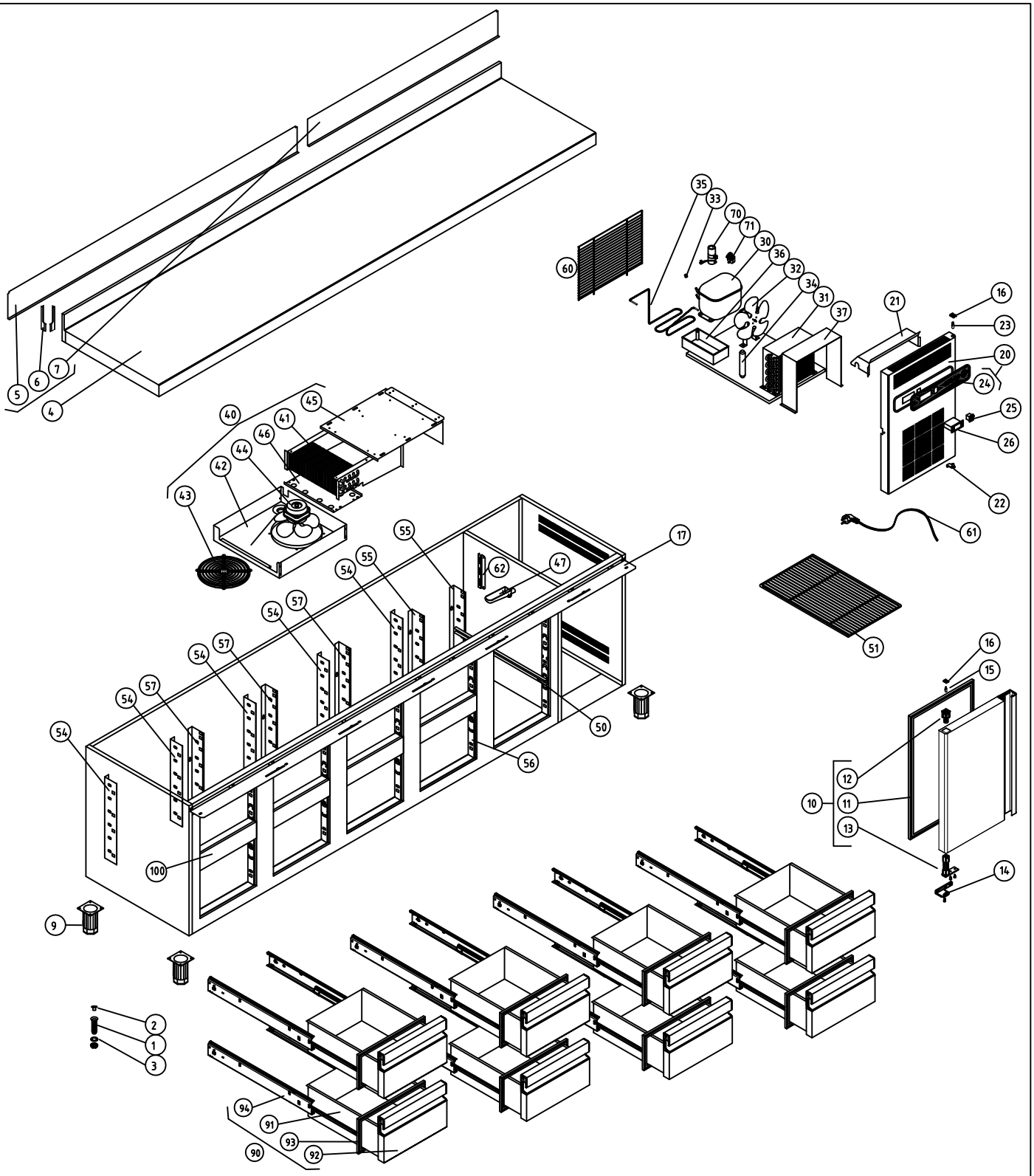


M1 MESAS FRIAS

COD. PIEZA: 148314080000

COTAS SIN TOLERANCIA DIN 7168-f

Material: .

SUSTITUYE A: .

Acabado: .

SUSTITUIDO POR: .

| | | MODELO | Ud. | MODELO | Ud. | MODELO | Ud. | MODELO | Ud. | MODELO |
|---|---|---|---|---|---|---|---|---|---|---|
| COMÚN A | | MFP-270-8C | 1 | | | | | | | |
| | | | | | | | | | | |
| | | | | | | | | | | |

| ANGULAR | GRADO TOLERANCIA | FINO | MEDIO | GRUESO |
|---|---|---|---|---|
| | HASTA 10 mm | ±1° | | ±1° 30' |
| | MAS DE 10 A 50 mm | ±30' | | ±50' |
| | MAS DE 50 A 120 mm | ±20' | | ±25' |
| | MAS DE 120 A 400 mm | ±10' | | ±15' |
| | MAS DE 400 mm | ±5' | | ±10' |

| LINEAL | GRADO TOLERANCIA | FINO | MEDIO | GRUESO |
|---|---|---|---|---|
| | HASTA 3 mm | ±0,05 | ±0,10 | ±0,15 |
| | MAS DE 3 A 6 mm | ±0,05 | ±0,10 | ±0,20 |
| | MAS DE 6 A 30 mm | ±0,10 | ±0,20 | ±0,50 |
| | MAS DE 30 A 120 mm | ±0,15 | ±0,30 | ±0,80 |
| | MAS DE 120 A 400 mm | ±0,20 | ±0,50 | ±1,20 |
| | MAS DE 400 A 1000 mm | ±0,30 | ±0,80 | ±2,00 |
| | MAS DE 1000 A 2000 mm | ±0,50 | ±1,20 | ±3,00 |

| A4 | Nombre | Fecha |
|---|---|---|
| Dibujado | A.J.GONZALEZ | Feb-2011 |
| Modificado | . | . |

FAGOR

F A G O F R I

Escala 1:30

# RECAAMBIOS MFP-270-8C/GN

Código máquina: .

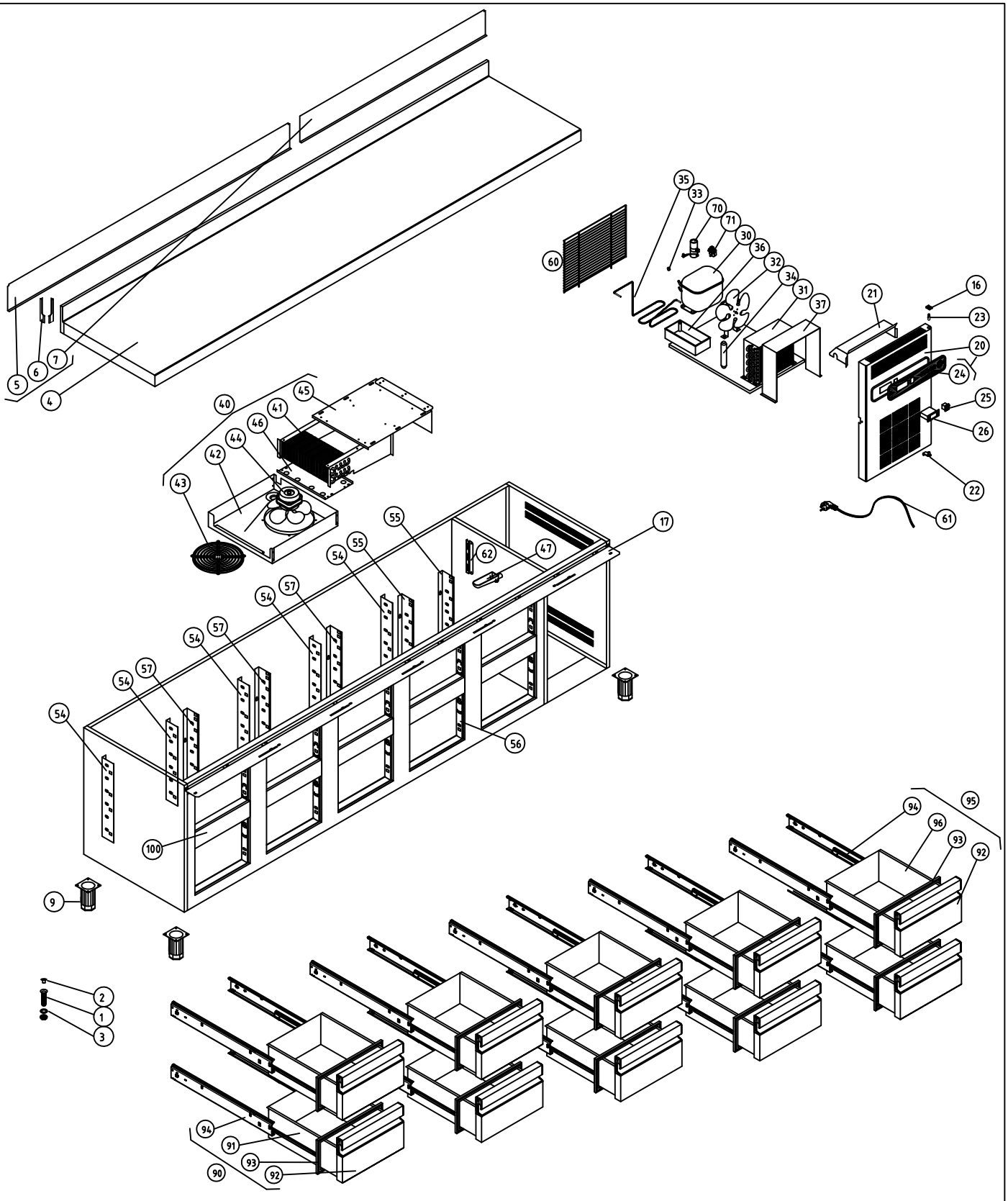


M1 MESAS FRIAS

COD. PIEZA: 148314090000

COTAS SIN TOLERANCIA DIN 7168-f

Material: .

SUSTITUYE A: .

Acabado: .

SUSTITUIDO POR: .

| | MODELO | Ud. | MODELO | Ud. | MODELO | Ud. | MODELO | Ud. | MODELO |
|---|---|---|---|---|---|---|---|---|---|
| COMÚN A | MFP-270-10C | 1 | | | | | | | |
| | | | | | | | | | |
| | | | | | | | | | |

ANGULAR

| GRADO TOLERANCIA | FINO | MEDIO | GRUESO |
|---|---|---|---|
| HASTA 10 mm | ±1° | | ±1° 30' |
| MAS DE 10 A 50 mm | ±30' | | ±50' |
| MAS DE 50 A 120 mm | ±20' | | ±25' |
| MAS DE 120 A 400 mm | ±10' | | ±15' |
| MAS DE 400 mm | ±5' | | ±10' |

LINEAL

| GRADO TOLERANCIA | FINO | MEDIO | GRUESO |
|---|---|---|---|
| HASTA 3 mm | ±0,05 | ±0,10 | ±0,15 |
| MAS DE 3 A 6 mm | ±0,05 | ±0,10 | ±0,20 |
| MAS DE 6 A 30 mm | ±0,10 | ±0,20 | ±0,50 |
| MAS DE 30 A 120 mm | ±0,15 | ±0,30 | ±0,80 |
| MAS DE 120 A 400 mm | ±0,20 | ±0,50 | ±1,20 |
| MAS DE 400 A 1000 mm | ±0,30 | ±0,80 | ±2,00 |
| MAS DE 1000 A 2000 mm | ±0,50 | ±1,20 | ±3,00 |

| A4 | Nombre | Fecha |
|---|---|---|
| Dibujado | A.J.GONZALEZ | Feb-2011 |
| Modificado | . | . |

FAGOR

F A G O F R I

Escala 1:30

# RECAAMBIOS MFP-270-10C/GN

Código máquina: .

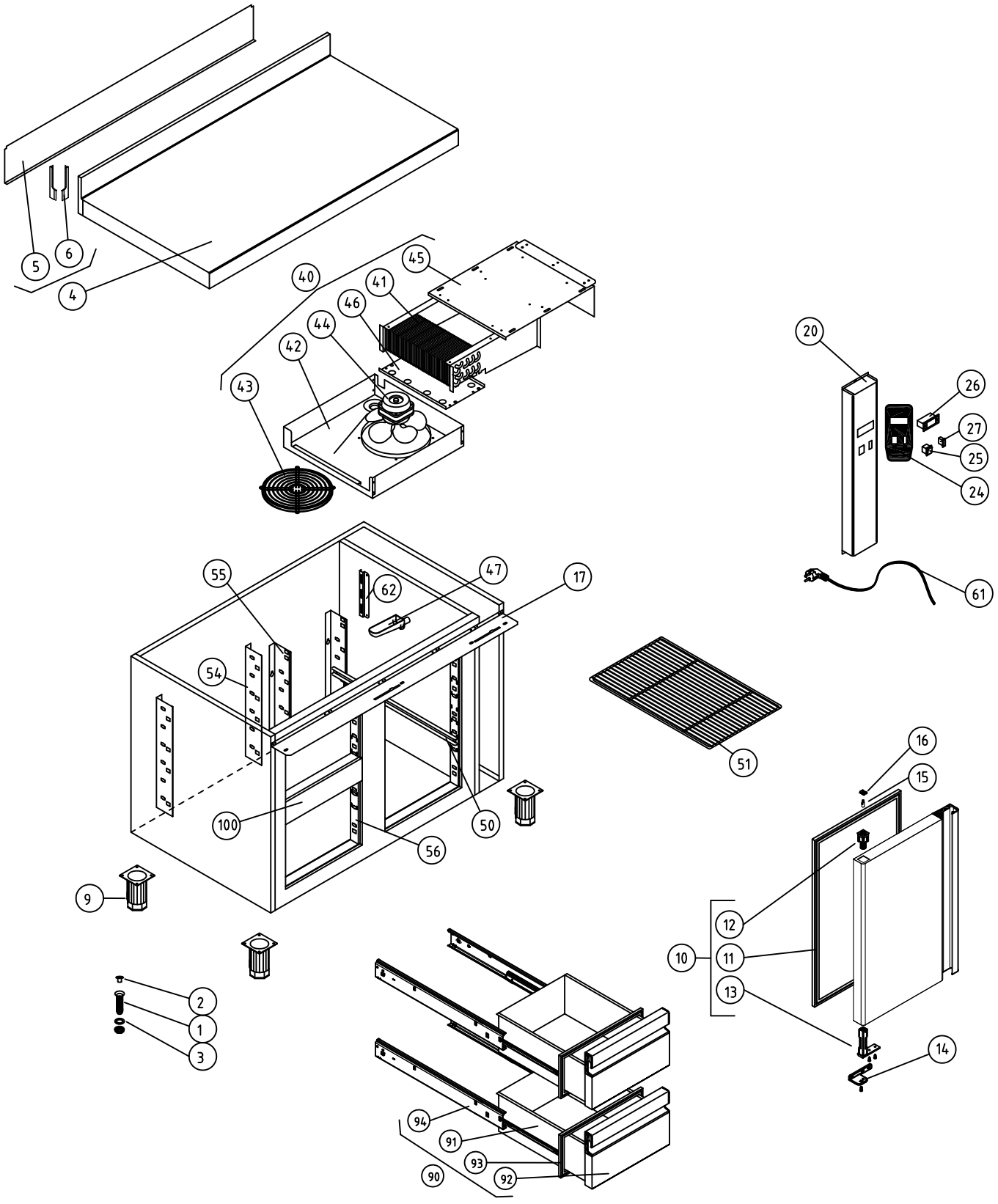


| | | | | |
|---|---|---|---|---|
| M1 MESAS FRÍAS | | | | COD. PIEZA: 148311021000 |
| COTAS SIN TOLERANCIA DIN 7168-f | | | Material: MATERIAL ESPESOR | SUSTITUYE A: . |
| | | | Acabado: ACABADO | SUSTITUIDO POR: . |

| ANGULAR | GRADO TOLERANCIA | FINO | MEDIO | GRUESO |
|---|---|---|---|---|
| | HASTA 10 mm | ±1° | | ±1° 30' |
| | MAS DE 10 A 50 mm | ±30' | | ±50' |
| | MAS DE 50 A 120 mm | ±20' | | ±25' |
| | MAS DE 120 A 400 mm | ±10' | | ±15' |
| | MAS DE 400 mm | ±5' | | ±10' |

| LINEAL | GRADO TOLERANCIA | FINO | MEDIO | GRUESO |
|---|---|---|---|---|
| | HASTA 3 mm | ±0,05 | ±0,10 | ±0,15 |
| | MAS DE 3 A 6 mm | ±0,05 | ±0,10 | ±0,20 |
| | MAS DE 6 A 30 mm | ±0,10 | ±0,20 | ±0,50 |
| | MAS DE 30 A 120 mm | ±0,15 | ±0,30 | ±0,80 |
| | MAS DE 120 A 400 mm | ±0,20 | ±0,50 | ±1,20 |
| | MAS DE 400 A 1000 mm | ±0,30 | ±0,80 | ±2,00 |
| | MAS DE 1000 A 2000 mm | ±0,50 | ±1,20 | ±3,00 |

| COMÚN A | MODELO | Ud. | MODELO | Ud. | MODELO | Ud. | MODELO | Ud. | MODELO |
|---|---|---|---|---|---|---|---|---|---|
| | MFP-102-R2C | 1 | | | | | | | |
| | | | | | | | | | |
| | | | | | | | | | |

| | | | |
|---|---|---|---|
| A4 | Nombre | Fecha | FAGOR |
| Dibujado | A.J.GONZALEZ | Feb-2011 | F A G O F R I |
| Modificado | . | . | |
| Escala 1:22 | RECAMBIOS MFP-102-R2C/GN | | Código máquina: CODIGO |

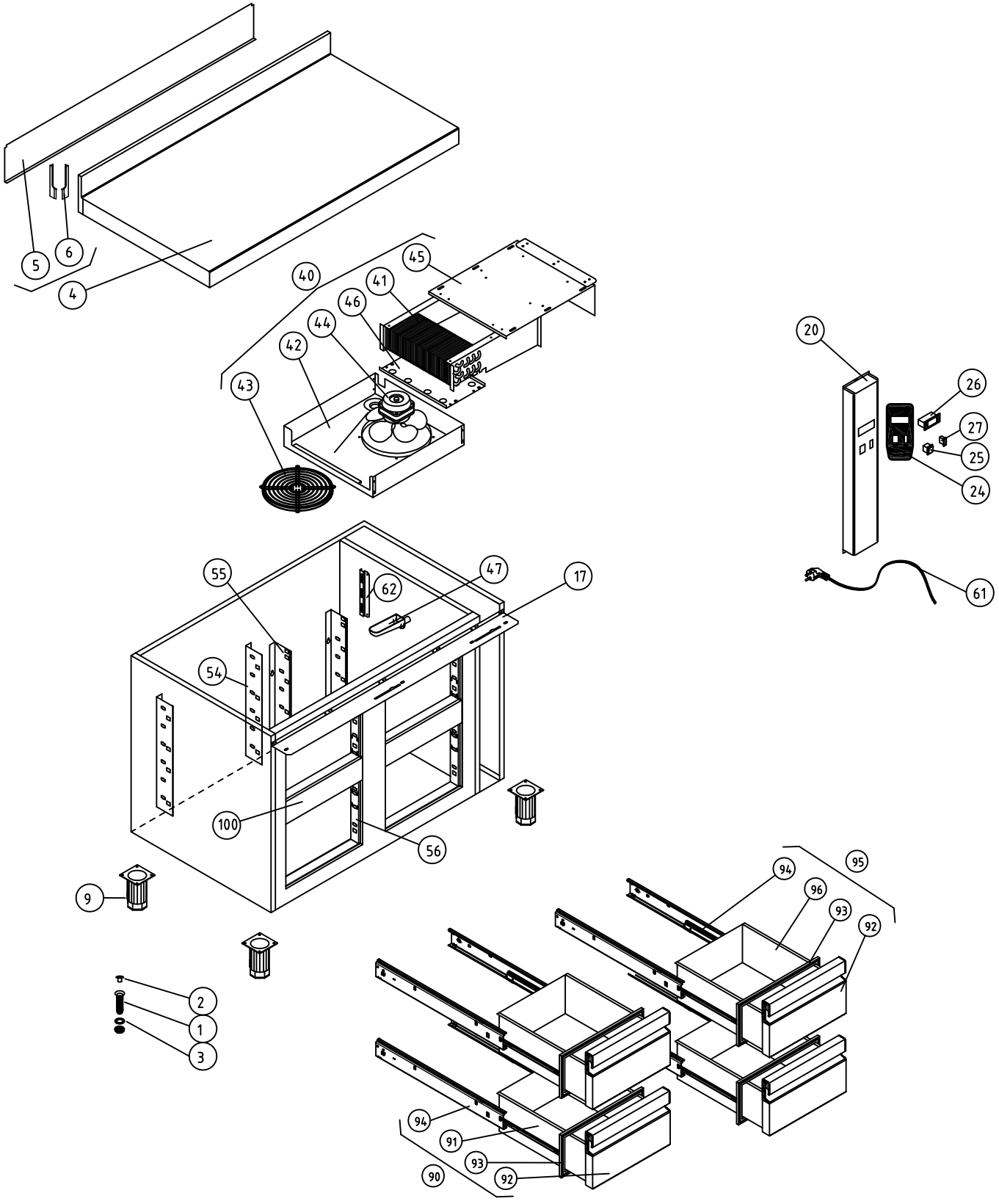


| M1 MESAS FRÍAS | | | | | COD. PIEZA: | 148311041000 |
|---|---|---|---|---|---|---|
| COTAS SIN TOLERANCIA DIN 7168-f | | | | Material: MATERIAL ESPESOR | SUSTITUYE A: | . |
| | | | | Acabado: ACABADO | SUSTITUIDO POR: | . |

| | GRADO TOLERANCIA | FINO | MEDIO | GRUESO |
|---|---|---|---|---|
| ANGULAR | HASTA 10 mm | ±1° | | ±1° 30' |
| | MAS DE 10 A 50 mm | ±30' | | ±50' |
| | MAS DE 50 A 120 mm | ±20' | | ±25' |
| | MAS DE 120 A 400 mm | ±10' | | ±15' |
| | MAS DE 400 mm | ±5' | | ±10' |

| | GRADO TOLERANCIA | FINO | MEDIO | GRUESO |
|---|---|---|---|---|
| LINEAL | HASTA 3 mm | ±0,05 | ±0,10 | ±0,15 |
| | MAS DE 3 A 6 mm | ±0,05 | ±0,10 | ±0,20 |
| | MAS DE 6 A 30 mm | ±0,10 | ±0,20 | ±0,50 |
| | MAS DE 30 A 120 mm | ±0,15 | ±0,30 | ±0,80 |
| | MAS DE 120 A 400 mm | ±0,20 | ±0,50 | ±1,20 |
| | MAS DE 400 A 1000 mm | ±0,30 | ±0,80 | ±2,00 |
| | MAS DE 1000 A 2000 mm | ±0,50 | ±1,20 | ±3,00 |

| COMÚN A | MODELO | Ud. | MODELO | Ud. | MODELO | Ud. | MODELO | Ud. | MODELO |
|---|---|---|---|---|---|---|---|---|---|
| | MFP-102-R4C | 1 | | | | | | | |
| | | | | | | | | | |
| | | | | | | | | | |

| A4 | Nombre | Fecha |
|---|---|---|
| Dibujado | A.J.GONZALEZ | Feb-2011 |
| Modificado | . | . |

FAGOR
F A G O F R I

Escala 1:22

RECAMBIOS MFP-102-R4C/GN

Código máquina: CODIGO

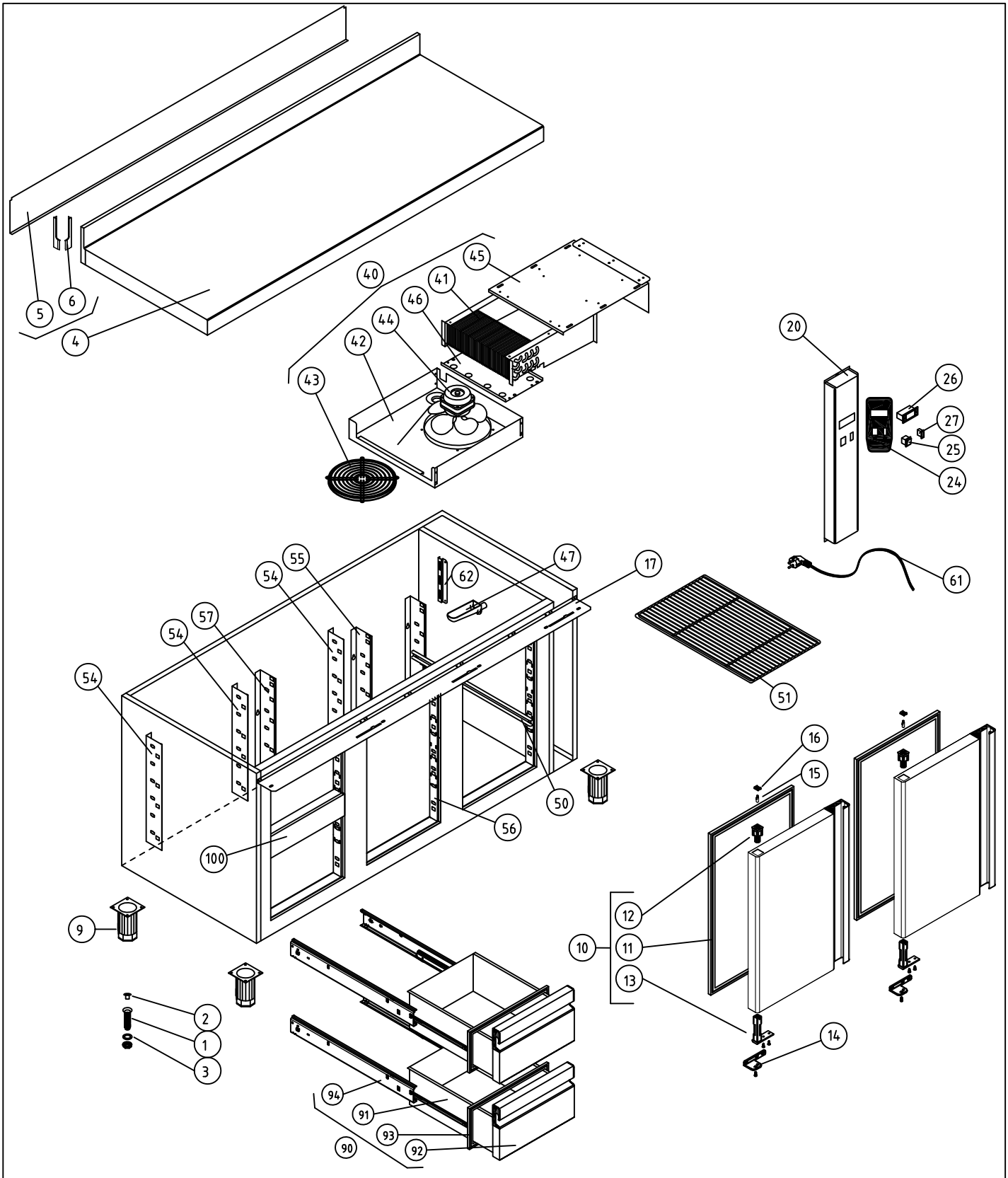


M1 MESAS FRÍAS

COD. PIEZA: 148312021000

COTAS SIN TOLERANCIA DIN 7168-f

Material: .

SUSTITUYE A: .

Acabado: .

SUSTITUIDO POR: .

| | GRADO TOLERANCIA | FINO | MEDIO | GRUESO |
|---|---|---|---|---|
| ANGULAR | HASTA 10 mm | ±1° | | ±1° 30' |
| | MAS DE 10 A 50 mm | ±30' | | ±50' |
| | MAS DE 50 A 120 mm | ±20' | | ±25' |
| | MAS DE 120 A 400 mm | ±10' | | ±15' |
| | MAS DE 400 mm | ±5' | | ±10' |

| | GRADO TOLERANCIA | FINO | MEDIO | GRUESO |
|---|---|---|---|---|
| LINEAL | HASTA 3 mm | ±0,05 | ±0,10 | ±0,15 |
| | MAS DE 3 A 6 mm | ±0,05 | ±0,10 | ±0,20 |
| | MAS DE 6 A 30 mm | ±0,10 | ±0,20 | ±0,50 |
| | MAS DE 30 A 120 mm | ±0,15 | ±0,30 | ±0,80 |
| | MAS DE 120 A 400 mm | ±0,20 | ±0,50 | ±1,20 |
| | MAS DE 400 A 1000 mm | ±0,30 | ±0,80 | ±2,00 |
| | MAS DE 1000 A 2000 mm | ±0,50 | ±1,20 | ±3,00 |

COMÚN A

| MODELO | Ud. | MODELO | Ud. | MODELO | Ud. | MODELO | Ud. | MODELO |
|---|---|---|---|---|---|---|---|---|
| MFP-147-R2C | 1 | | | | | | | |
| | | | | | | | | |
| | | | | | | | | |

| | | | |
|---|---|---|---|
| A4 | Nombre | Fecha | FAGOR |
| Dibujado | A.J.GONZALEZ | Feb-2011 | FAGOFRI |
| Modificado | . | . | |
| Escala 1:22 | RECAMBIOS MFP-147-R2C/GN | | Código máquina: . |

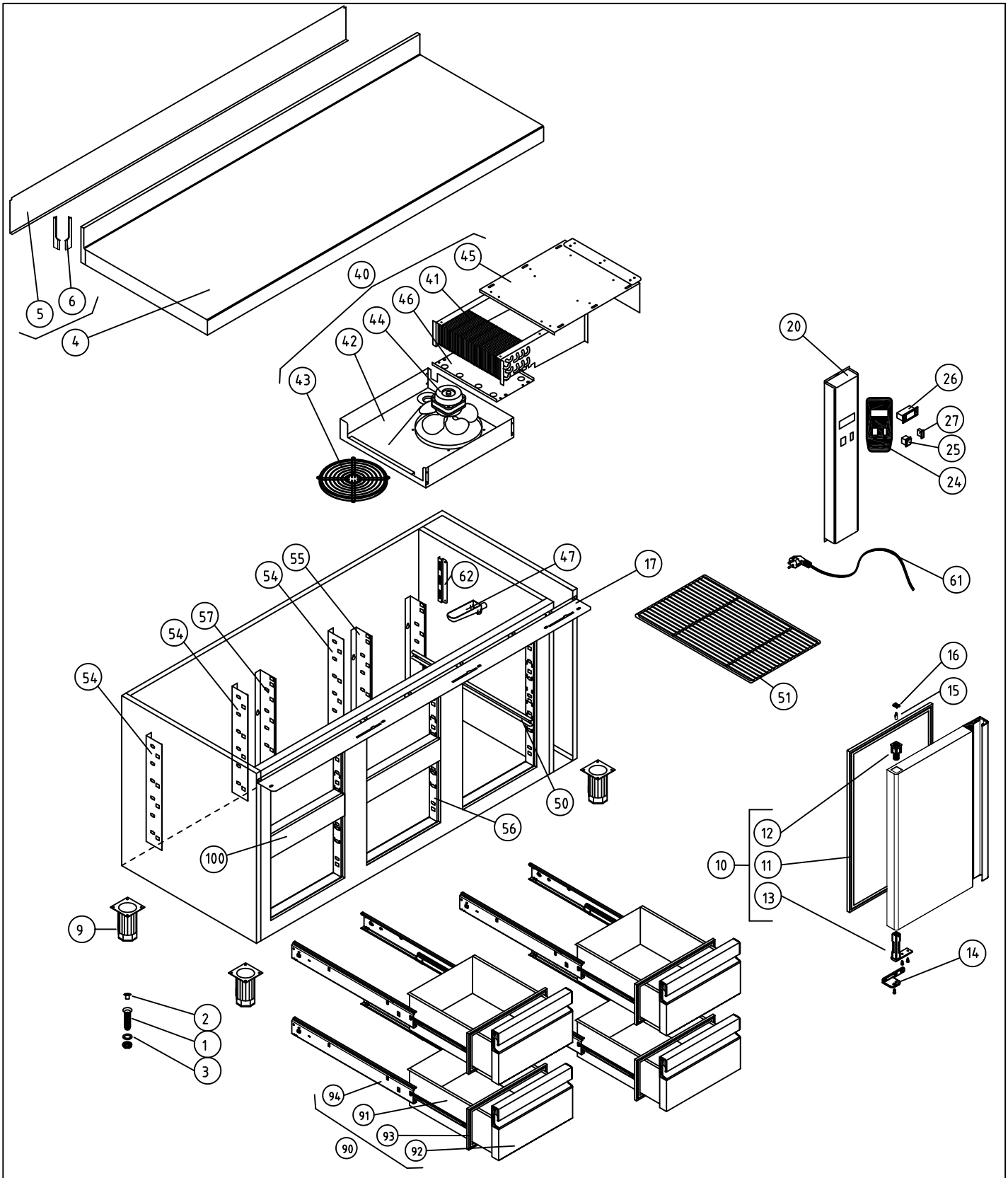


M1 MESAS FRÍAS

COD. PIEZA: 148312041000

COTAS SIN TOLERANCIA DIN 7168-f

Material: .

SUSTITUYE A: .

Acabado: .

SUSTITUIDO POR: .

| ANGULAR | GRADO TOLERANCIA | FINO | MEDIO | GRUESO |
|---|---|---|---|---|
| | HASTA 10 mm | ±1° | | ±1° 30' |
| | MAS DE 10 A 50 mm | ±30' | | ±50' |
| | MAS DE 50 A 120 mm | ±20' | | ±25' |
| | MAS DE 120 A 400 mm | ±10' | | ±15' |
| | MAS DE 400 mm | ±5' | | ±10' |

| LINEAL | GRADO TOLERANCIA | FINO | MEDIO | GRUESO |
|---|---|---|---|---|
| | HASTA 3 mm | ±0,05 | ±0,10 | ±0,15 |
| | MAS DE 3 A 6 mm | ±0,05 | ±0,10 | ±0,20 |
| | MAS DE 6 A 30 mm | ±0,10 | ±0,20 | ±0,50 |
| | MAS DE 30 A 120 mm | ±0,15 | ±0,30 | ±0,80 |
| | MAS DE 120 A 400 mm | ±0,20 | ±0,50 | ±1,20 |
| | MAS DE 400 A 1000 mm | ±0,30 | ±0,80 | ±2,00 |
| | MAS DE 1000 A 2000 mm | ±0,50 | ±1,20 | ±3,00 |

COMÚN A

| MODELO | Ud. | MODELO | Ud. | MODELO | Ud. | MODELO | Ud. | MODELO |
|---|---|---|---|---|---|---|---|---|
| MFP-147-R4C | 1 | | | | | | | |
| | | | | | | | | |
| | | | | | | | | |

| A4 | Nombre | Fecha |
|---|---|---|
| Dibujado | A.J.GONZALEZ | Feb-2011 |
| Modificado | . | . |

FAGOR

F A G O F R I

Escala 1:22

# RECAMBIOS MFP-147-R4C/GN

Código máquina: .

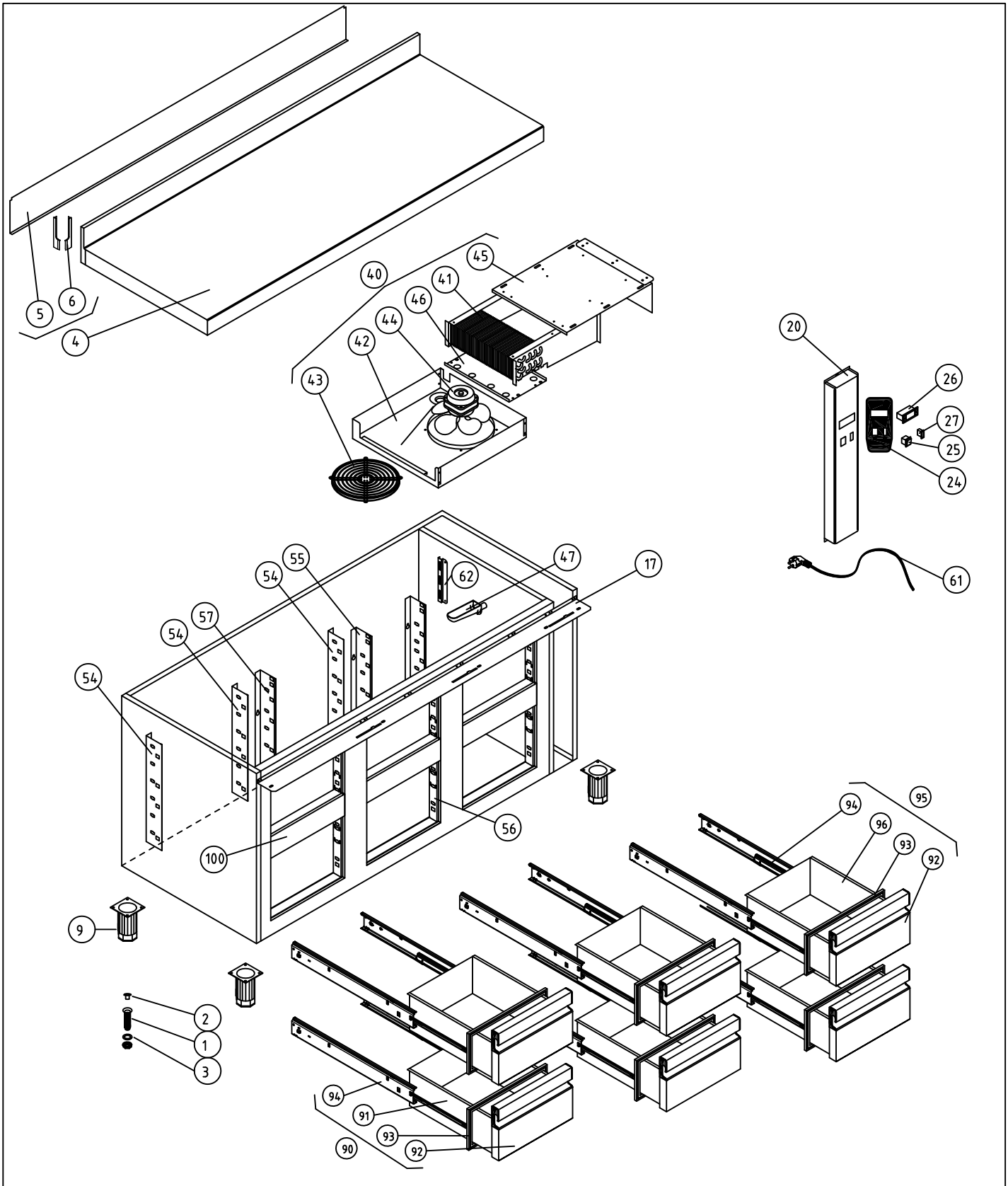


| M1 MESAS FRÍAS | | | | | COD. PIEZA: | 148312061000 |
|---|---|---|---|---|---|---|
| COTAS SIN TOLERANCIA DIN 7168-f | | | | Material: . | SUSTITUYE A: | . |
| | | | | Acabado: . | SUSTITUIDO POR: | . |

| | GRADO TOLERANCIA | FINO | MEDIO | GRUESO |
|---|---|---|---|---|
| ANGULAR | HASTA 10 mm | ±1° | | ±1° 30' |
| | MAS DE 10 A 50 mm | ±30' | | ±50' |
| | MAS DE 50 A 120 mm | ±20' | | ±25' |
| | MAS DE 120 A 400 mm | ±10' | | ±15' |
| | MAS DE 400 mm | ±5' | | ±10' |

| | GRADO TOLERANCIA | FINO | MEDIO | GRUESO |
|---|---|---|---|---|
| LINEAL | HASTA 3 mm | ±0,05 | ±0,10 | ±0,15 |
| | MAS DE 3 A 6 mm | ±0,05 | ±0,10 | ±0,20 |
| | MAS DE 6 A 30 mm | ±0,10 | ±0,20 | ±0,50 |
| | MAS DE 30 A 120 mm | ±0,15 | ±0,30 | ±0,80 |
| | MAS DE 120 A 400 mm | ±0,20 | ±0,50 | ±1,20 |
| | MAS DE 400 A 1000 mm | ±0,30 | ±0,80 | ±2,00 |
| | MAS DE 1000 A 2000 mm | ±0,50 | ±1,20 | ±3,00 |

| COMÚN A | MODELO | Ud. | MODELO | Ud. | MODELO | Ud. | MODELO | Ud. | MODELO |
|---|---|---|---|---|---|---|---|---|---|
| | MFP-147-R6C | 1 | | | | | | | |
| | | | | | | | | | |
| | | | | | | | | | |

| A4 | Nombre | Fecha |
|---|---|---|
| Dibujado | A.J.GONZALEZ | Feb-2011 |
| Modificado | . | . |

FAGOR

F A G O F R I

Escala 1:22

RECAMBIOS MFP-147-R6C/GN

Código máquina: .

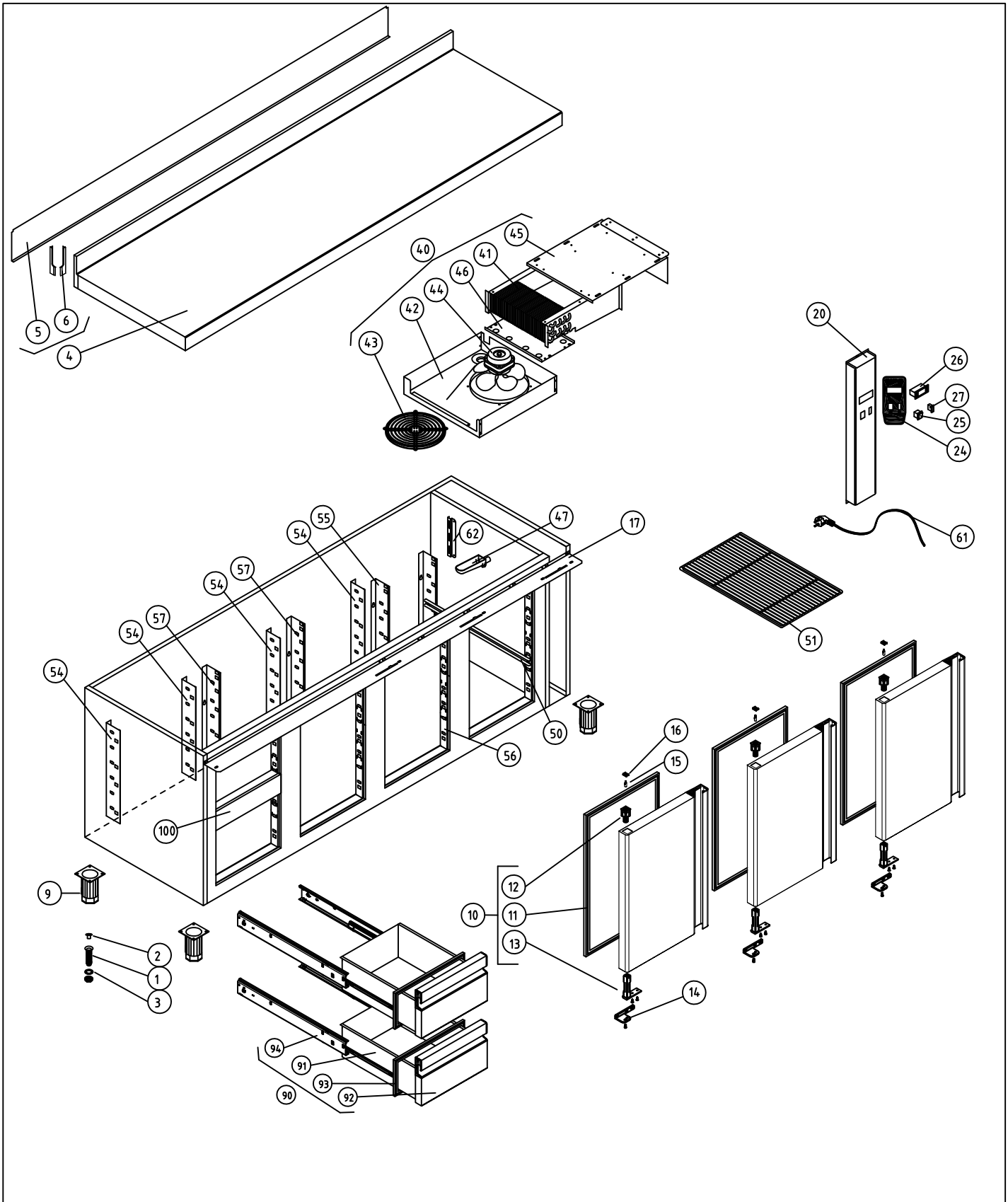


M1 MESAS FRÍAS

COD. PIEZA: 148313021000

COTAS SIN TOLERANCIA DIN 7168-f

Material: .

SUSTITUYE A: .

Acabado: .

SUSTITUIDO POR: .

| ANGULAR | GRADO TOLERANCIA | FINO | MEDIO | GRUESO |
|---|---|---|---|---|
| | HASTA 10 mm | ±1° | | ±1° 30' |
| | MAS DE 10 A 50 mm | ±30' | | ±50' |
| | MAS DE 50 A 120 mm | ±20' | | ±25' |
| | MAS DE 120 A 400 mm | ±10' | | ±15' |
| | MAS DE 400 mm | ±5' | | ±10' |

| LINEAL | GRADO TOLERANCIA | FINO | MEDIO | GRUESO |
|---|---|---|---|---|
| | HASTA 3 mm | ±0,05 | ±0,10 | ±0,15 |
| | MAS DE 3 A 6 mm | ±0,05 | ±0,10 | ±0,20 |
| | MAS DE 6 A 30 mm | ±0,10 | ±0,20 | ±0,50 |
| | MAS DE 30 A 120 mm | ±0,15 | ±0,30 | ±0,80 |
| | MAS DE 120 A 400 mm | ±0,20 | ±0,50 | ±1,20 |
| | MAS DE 400 A 1000 mm | ±0,30 | ±0,80 | ±2,00 |
| | MAS DE 1000 A 2000 mm | ±0,50 | ±1,20 | ±3,00 |

COMÚN A

| MODELO | Ud. | MODELO | Ud. | MODELO | Ud. | MODELO | Ud. | MODELO |
|---|---|---|---|---|---|---|---|---|
| MFP-192-R2C | 1 | | | | | | | |
| | | | | | | | | |
| | | | | | | | | |

| A4 | Nombre | Fecha |
|---|---|---|
| Dibujado | A.J.GONZALEZ | Feb-2011 |
| Modificado | . | . |

FAGOR

F A G O F R I

Escala 1:25

RECAMBIOS MFP-192-R2C/GN

Código máquina: .

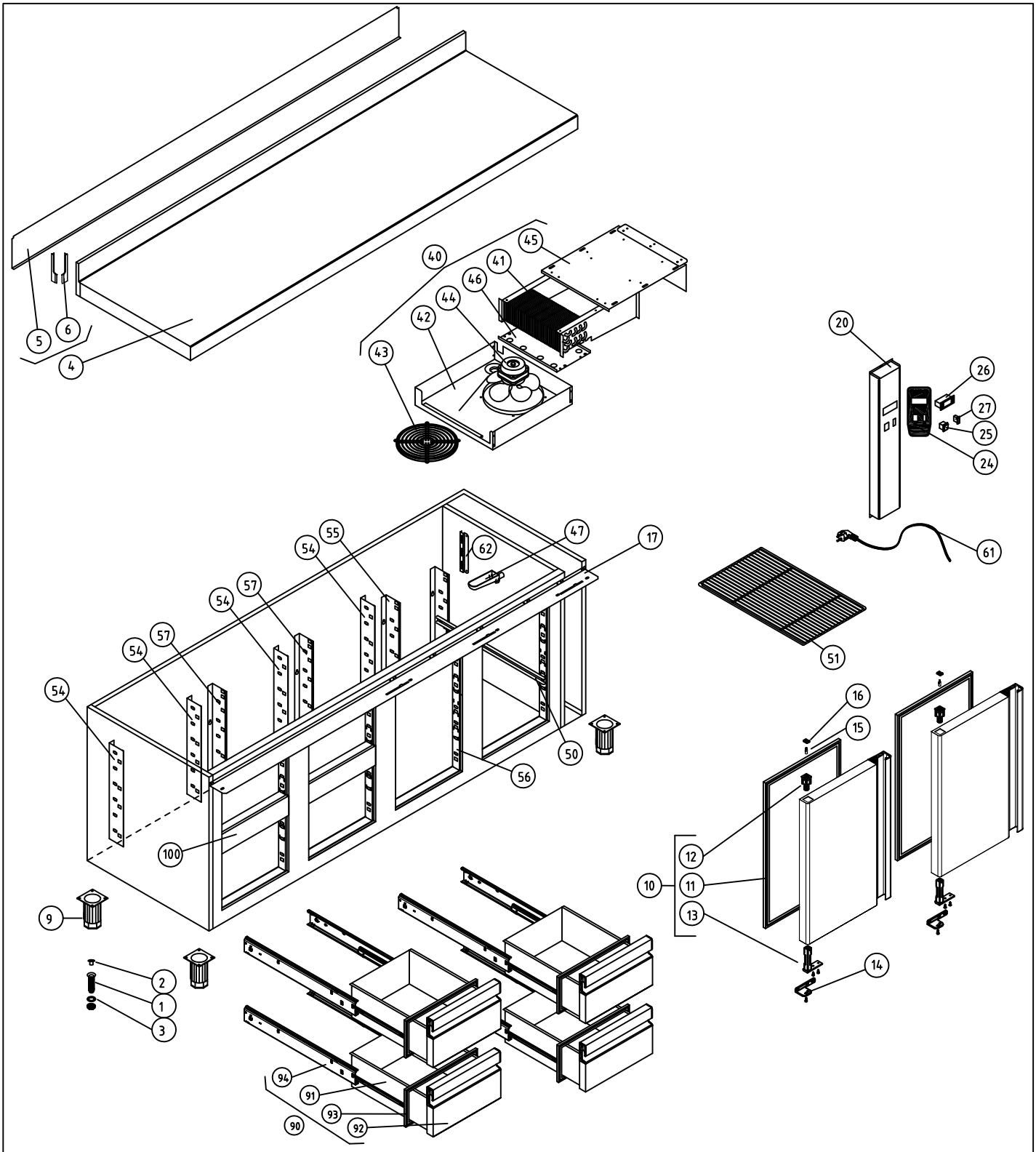


M1 MESAS FRÍAS

COD. PIEZA: 148313041000

COTAS SIN TOLERANCIA DIN 7168-f

Material: .

SUSTITUYE A: .

Acabado: .

SUSTITUIDO POR: .

ANGULAR

| GRADO TOLERANCIA | FINO | MEDIO | GRUESO |
|---|---|---|---|
| HASTA 10 mm | ±1° | | ±1° 30' |
| MAS DE 10 A 50 mm | ±30' | | ±50' |
| MAS DE 50 A 120 mm | ±20' | | ±25' |
| MAS DE 120 A 400 mm | ±10' | | ±15' |
| MAS DE 400 mm | ±5' | | ±10' |

LINEAL

| GRADO TOLERANCIA | FINO | MEDIO | GRUESO |
|---|---|---|---|
| HASTA 3 mm | ±0,05 | ±0,10 | ±0,15 |
| MAS DE 3 A 6 mm | ±0,05 | ±0,10 | ±0,20 |
| MAS DE 6 A 30 mm | ±0,10 | ±0,20 | ±0,50 |
| MAS DE 30 A 120 mm | ±0,15 | ±0,30 | ±0,80 |
| MAS DE 120 A 400 mm | ±0,20 | ±0,50 | ±1,20 |
| MAS DE 400 A 1000 mm | ±0,30 | ±0,80 | ±2,00 |
| MAS DE 1000 A 2000 mm | ±0,50 | ±1,20 | ±3,00 |

COMÚN A

| MODELO | Ud. | MODELO | Ud. | MODELO | Ud. | MODELO | Ud. | MODELO |
|---|---|---|---|---|---|---|---|---|
| MFP-192-R4C | 1 | | | | | | | |
| | | | | | | | | |
| | | | | | | | | |

| | | | |
|---|---|---|---|
| A4 | Nombre | Fecha | FAGOR |
| Dibujado | A.J.GONZALEZ | Feb-2011 | FAGOR |
| Modificado | . | . | |
| Escala 1:25 | RECAMBIOS MFP-192-R4C/GN | | Código máquina: . |

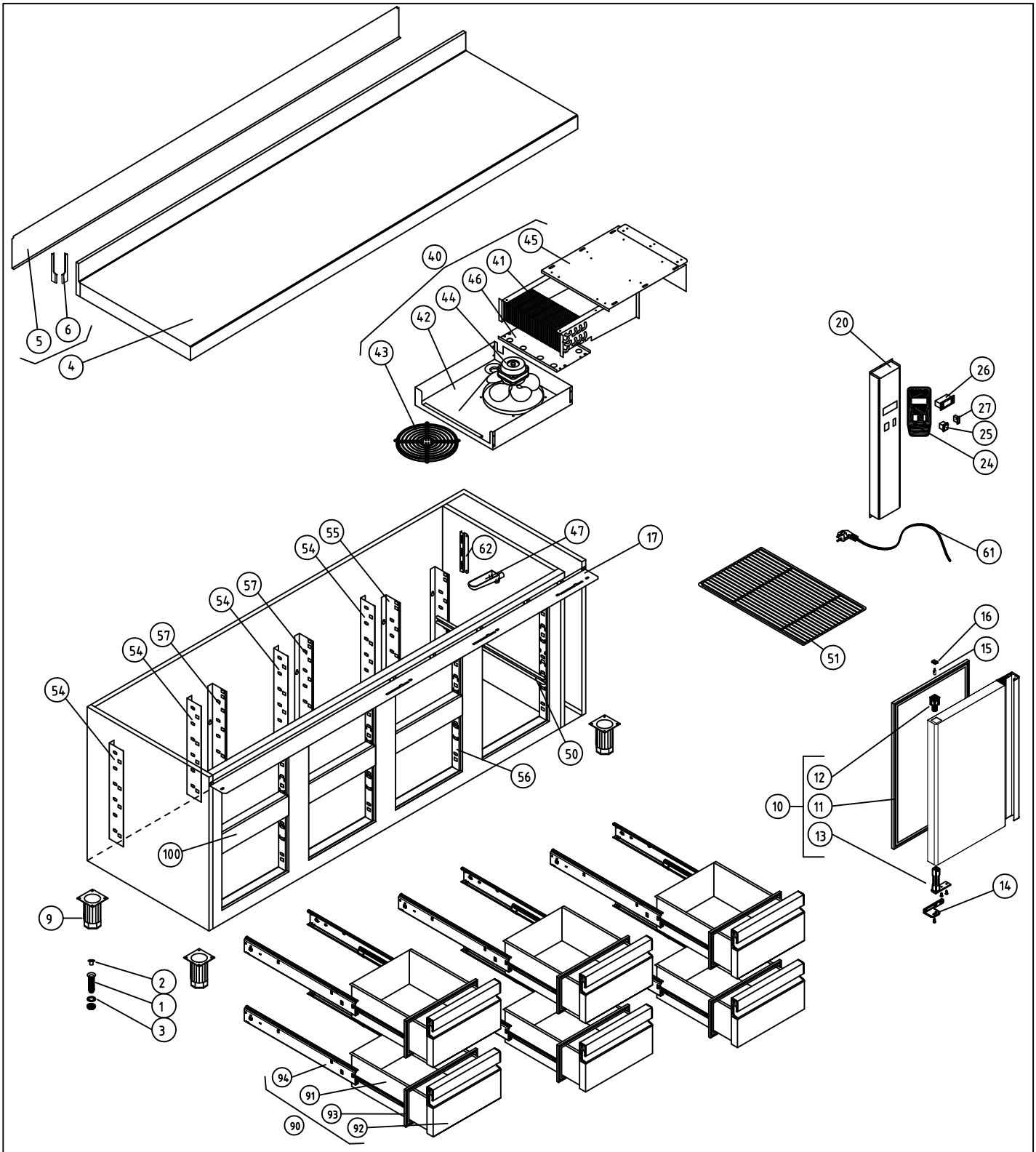


M1 MESAS FRÍAS

COD. PIEZA: 148313061000

COTAS SIN TOLERANCIA DIN 7168-f

Material: .

SUSTITUYE A: .

Acabado: .

SUSTITUIDO POR: .

| | GRADO TOLERANCIA | FINO | MEDIO | GRUESO |
|---|---|---|---|---|
| ANGULAR | HASTA 10 mm | ±1° | | ±1° 30' |
| | MAS DE 10 A 50 mm | ±30' | | ±50' |
| | MAS DE 50 A 120 mm | ±20' | | ±25' |
| | MAS DE 120 A 400 mm | ±10' | | ±15' |
| | MAS DE 400 mm | ±5' | | ±10' |

| | GRADO TOLERANCIA | FINO | MEDIO | GRUESO |
|---|---|---|---|---|
| LINEAL | HASTA 3 mm | ±0,05 | ±0,10 | ±0,15 |
| | MAS DE 3 A 6 mm | ±0,05 | ±0,10 | ±0,20 |
| | MAS DE 6 A 30 mm | ±0,10 | ±0,20 | ±0,50 |
| | MAS DE 30 A 120 mm | ±0,15 | ±0,30 | ±0,80 |
| | MAS DE 120 A 400 mm | ±0,20 | ±0,50 | ±1,20 |
| | MAS DE 400 A 1000 mm | ±0,30 | ±0,80 | ±2,00 |
| | MAS DE 1000 A 2000 mm | ±0,50 | ±1,20 | ±3,00 |

COMÚN A

| MODELO | Ud. | MODELO | Ud. | MODELO | Ud. | MODELO | Ud. | MODELO |
|---|---|---|---|---|---|---|---|---|
| MFP-192-R6C | 1 | | | | | | | |
| | | | | | | | | |
| | | | | | | | | |

| | | | |
|---|---|---|---|
| A4 | Nombre | Fecha | FAGOR |
| Dibujado | A.J.GONZALEZ | Feb-2011 | F A G O F R I |
| Modificado | . | . | |

Escala 1:25

# RECAMBIOS MFP-192-R6C/GN

Código máquina: .

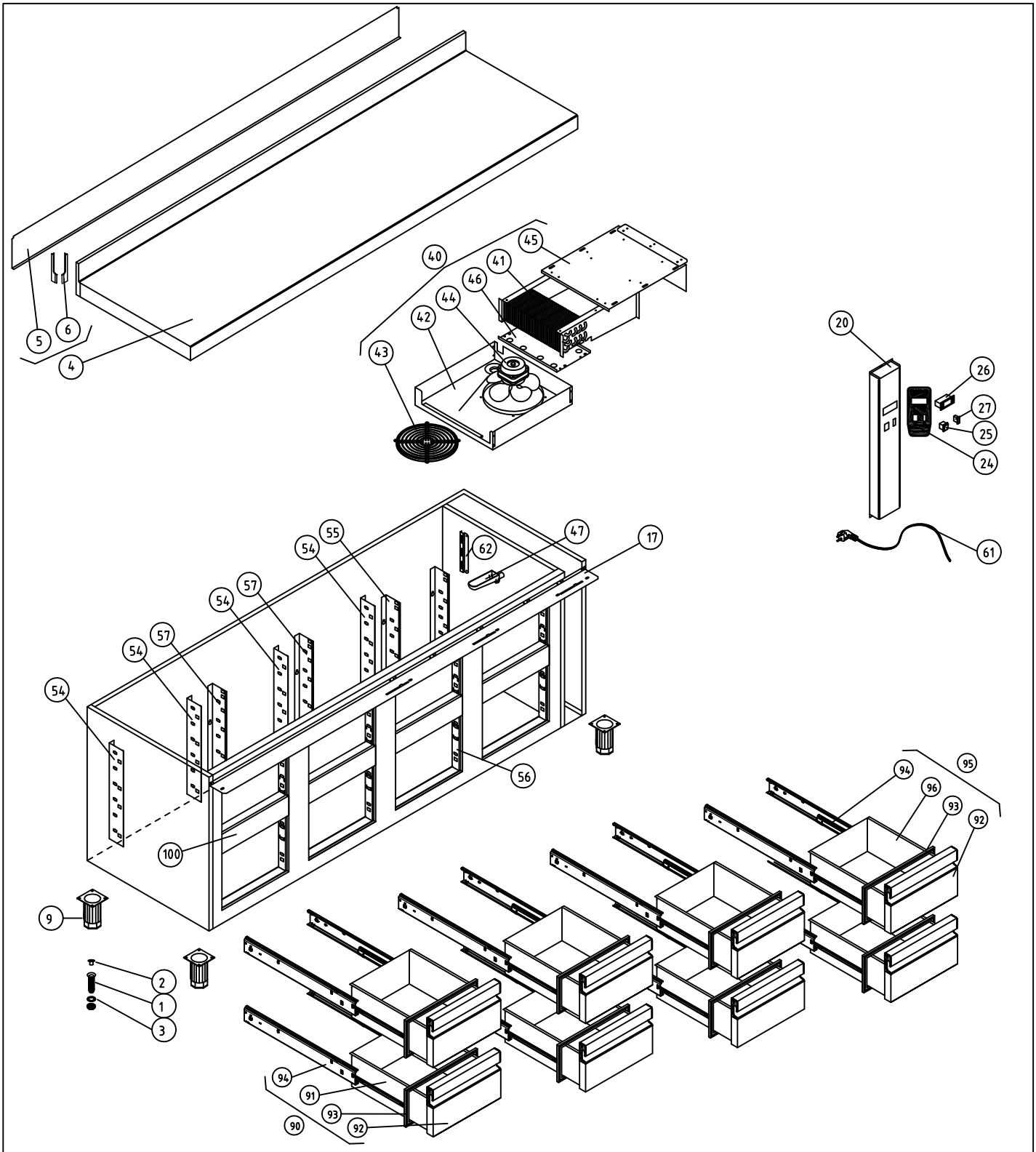


M1 MESAS FRÍAS

COD. PIEZA: 148313081000

COTAS SIN TOLERANCIA DIN 7168-f

Material: .

SUSTITUYE A: .

Acabado: .

SUSTITUIDO POR: .

| | GRADO TOLERANCIA | FINO | MEDIO | GRUESO |
|---|---|---|---|---|
| ANGULAR | HASTA 10 mm | ±1° | | ±1° 30' |
| | MAS DE 10 A 50 mm | ±30' | | ±50' |
| | MAS DE 50 A 120 mm | ±20' | | ±25' |
| | MAS DE 120 A 400 mm | ±10' | | ±15' |
| | MAS DE 400 mm | ±5' | | ±10' |

| | GRADO TOLERANCIA | FINO | MEDIO | GRUESO |
|---|---|---|---|---|
| LINEAL | HASTA 3 mm | ±0,05 | ±0,10 | ±0,15 |
| | MAS DE 3 A 6 mm | ±0,05 | ±0,10 | ±0,20 |
| | MAS DE 6 A 30 mm | ±0,10 | ±0,20 | ±0,50 |
| | MAS DE 30 A 120 mm | ±0,15 | ±0,30 | ±0,80 |
| | MAS DE 120 A 400 mm | ±0,20 | ±0,50 | ±1,20 |
| | MAS DE 400 A 1000 mm | ±0,30 | ±0,80 | ±2,00 |
| | MAS DE 1000 A 2000 mm | ±0,50 | ±1,20 | ±3,00 |

COMÚN A

| MODELO | Ud. | MODELO | Ud. | MODELO | Ud. | MODELO | Ud. | MODELO |
|---|---|---|---|---|---|---|---|---|
| MFP-192-R8C | 1 | | | | | | | |
| | | | | | | | | |
| | | | | | | | | |

| | | | |
|---|---|---|---|
| A4 | Nombre | Fecha | FAGOR |
| Dibujado | A.J.GONZALEZ | Feb-2011 | F A G O F R I |
| Modificado | . | . | |
| Escala 1:25 | RECAMBIOS MFP-192-R8C/GN | | Código máquina: . |

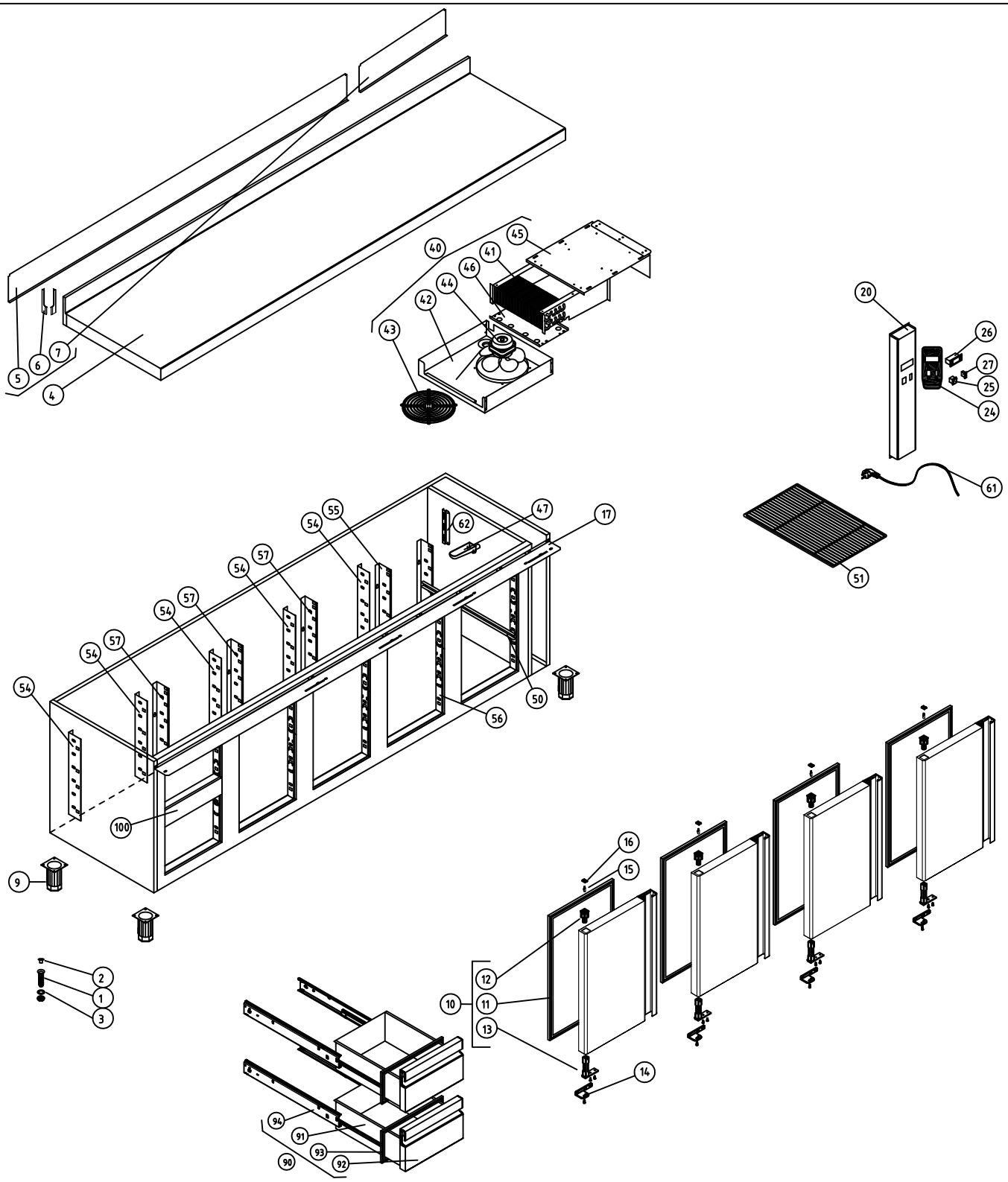


| | | | | |
|---|---|---|---|---|
| M1 MESAS FRÍAS | | | | COD. PIEZA: 148314021000 |
| COTAS SIN TOLERANCIA DIN 7168-f | | | Material: . | SUSTITUYE A: . |
| | | | Acabado: . | SUSTITUIDO POR: . |

| ANGULAR | GRADO TOLERANCIA | FINO | MEDIO | GRUESO |
|---|---|---|---|---|
| | HASTA 10 mm | ±1° | | ±1° 30' |
| | MAS DE 10 A 50 mm | ±30' | | ±50' |
| | MAS DE 50 A 120 mm | ±20' | | ±25' |
| | MAS DE 120 A 400 mm | ±10' | | ±15' |
| | MAS DE 400 mm | ±5' | | ±10' |

| LINEAL | GRADO TOLERANCIA | FINO | MEDIO | GRUESO |
|---|---|---|---|---|
| | HASTA 3 mm | ±0,05 | ±0,10 | ±0,15 |
| | MAS DE 3 A 6 mm | ±0,05 | ±0,10 | ±0,20 |
| | MAS DE 6 A 30 mm | ±0,10 | ±0,20 | ±0,50 |
| | MAS DE 30 A 120 mm | ±0,15 | ±0,30 | ±0,80 |
| | MAS DE 120 A 400 mm | ±0,20 | ±0,50 | ±1,20 |
| | MAS DE 400 A 1000 mm | ±0,30 | ±0,80 | ±2,00 |
| | MAS DE 1000 A 2000 mm | ±0,50 | ±1,20 | ±3,00 |

| COMÚN A | MODELO | Ud. | MODELO | Ud. | MODELO | Ud. | MODELO | Ud. | MODELO |
|---|---|---|---|---|---|---|---|---|---|
| | MFP-237-R2C | 1 | | | | | | | |
| | | | | | | | | | |
| | | | | | | | | | |

| A4 | Nombre | Fecha |
|---|---|---|
| Dibujado | A.J.GONZALEZ | Feb-2011 |
| Modificado | . | . |

FAGOR
F A G O F R I

Escala 1:30

RECAMBIOS MFP-237-R2C/GN

Código máquina: .

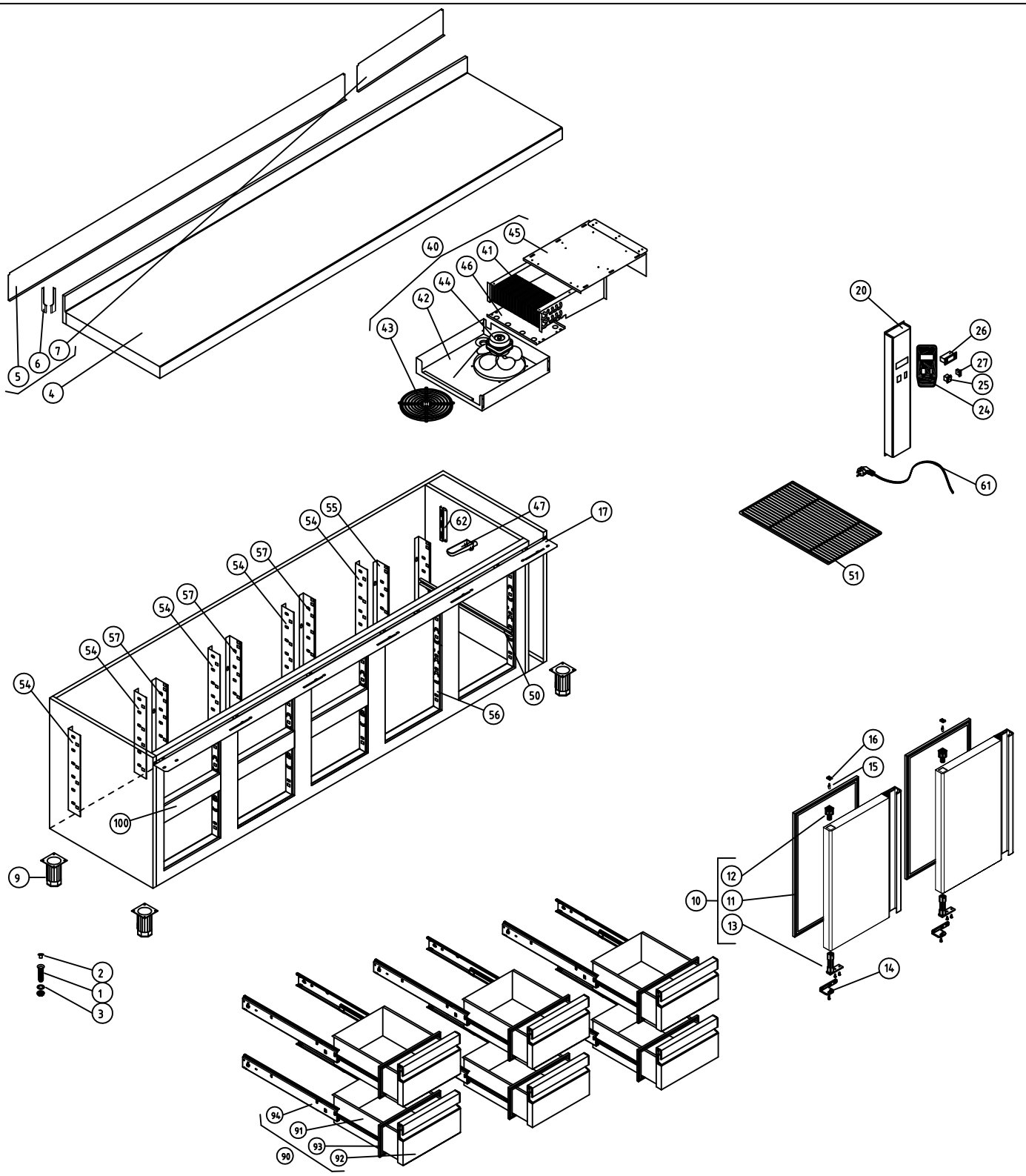


| | | | | |
|---|---|---|---|---|
| M1 MESAS FRÍAS | | | | COD. PIEZA: 148314061000 |
| COTAS SIN TOLERANCIA DIN 7168-f | | | Material: . | SUSTITUYE A: . |
| | | | Acabado: . | SUSTITUIDO POR: . |

| ANGULAR | GRADO TOLERANCIA | FINO | MEDIO | GRUESO |
|---|---|---|---|---|
| | HASTA 10 mm | ±1° | | ±1° 30' |
| | MAS DE 10 A 50 mm | ±30' | | ±50' |
| | MAS DE 50 A 120 mm | ±20' | | ±25' |
| | MAS DE 120 A 400 mm | ±10' | | ±15' |
| | MAS DE 400 mm | ±5' | | ±10' |

| LINEAL | GRADO TOLERANCIA | FINO | MEDIO | GRUESO |
|---|---|---|---|---|
| | HASTA 3 mm | ±0,05 | ±0,10 | ±0,15 |
| | MAS DE 3 A 6 mm | ±0,05 | ±0,10 | ±0,20 |
| | MAS DE 6 A 30 mm | ±0,10 | ±0,20 | ±0,50 |
| | MAS DE 30 A 120 mm | ±0,15 | ±0,30 | ±0,80 |
| | MAS DE 120 A 400 mm | ±0,20 | ±0,50 | ±1,20 |
| | MAS DE 400 A 1000 mm | ±0,30 | ±0,80 | ±2,00 |
| | MAS DE 1000 A 2000 mm | ±0,50 | ±1,20 | ±3,00 |

| COMÚN A | MODELO | Ud. | MODELO | Ud. | MODELO | Ud. | MODELO | Ud. | MODELO |
|---|---|---|---|---|---|---|---|---|---|
| | MFP-237-R6C | 1 | | | | | | | |
| | | | | | | | | | |
| | | | | | | | | | |

| | | | |
|---|---|---|---|
| A4 | Nombre | Fecha | FAGOR |
| Dibujado | A.J.GONZALEZ | Feb-2011 | F A G O F R I |
| Modificado | . | . | |
| Escala 1:30 | RECAMBIOS MFP-237-R6C/GN | | Código máquina: . |

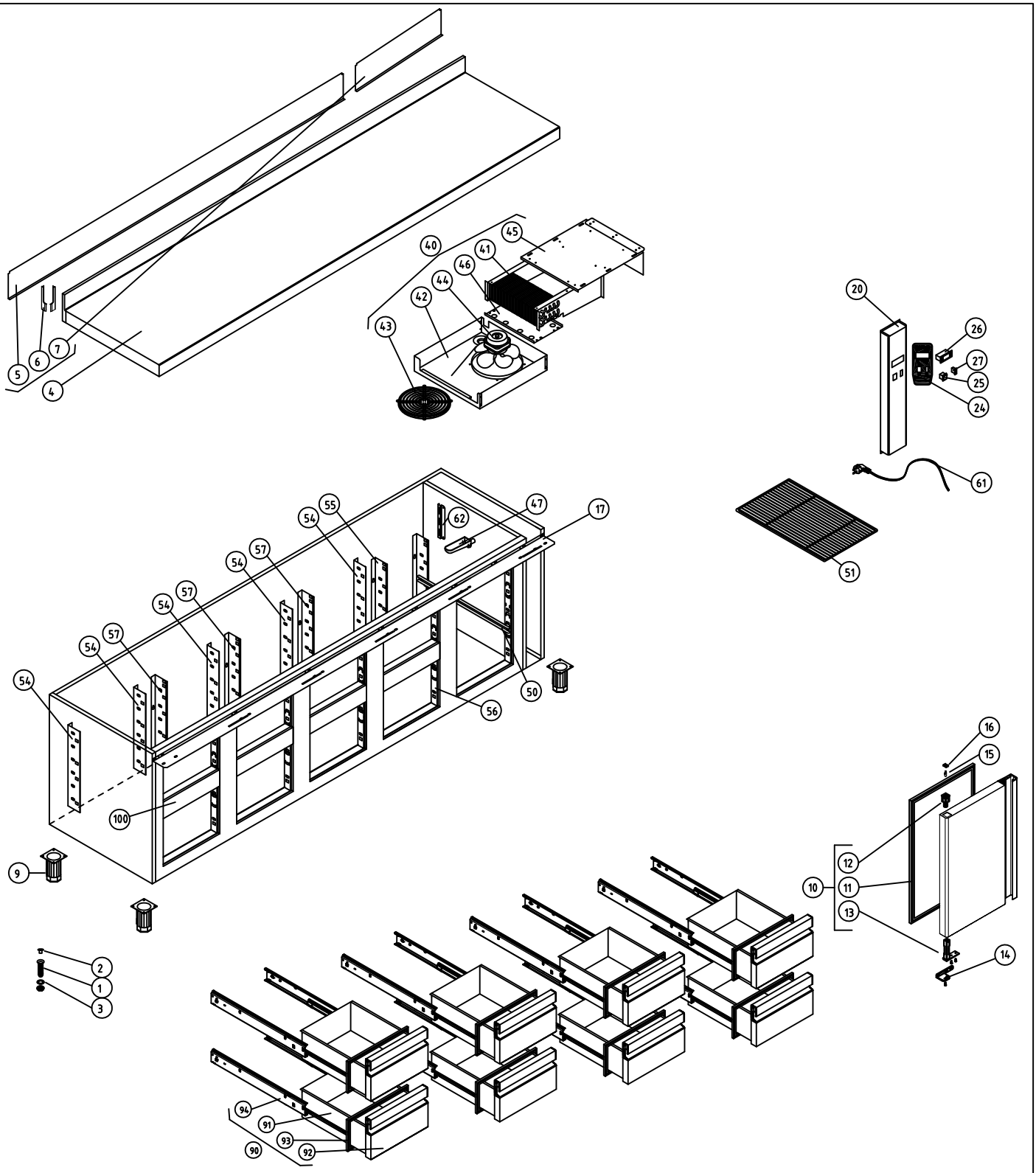


| | | | | |
|---|---|---|---|---|
| M1 MESAS FRÍAS | | | | COD. PIEZA: 148314081000 |
| COTAS SIN TOLERANCIA DIN 7168-f | | | Material: . | SUSTITUYE A: . |
| | | | Acabado: . | SUSTITUIDO POR: . |

| | GRADO TOLERANCIA | FINO | MEDIO | GRUESO |
|---|---|---|---|---|
| ANGULAR | HASTA 10 mm | ±1° | | ±1° 30' |
| | MAS DE 10 A 50 mm | ±30' | | ±50' |
| | MAS DE 50 A 120 mm | ±20' | | ±25' |
| | MAS DE 120 A 400 mm | ±10' | | ±15' |
| | MAS DE 400 mm | ±5' | | ±10' |

| | GRADO TOLERANCIA | FINO | MEDIO | GRUESO |
|---|---|---|---|---|
| LINEAL | HASTA 3 mm | ±0,05 | ±0,10 | ±0,15 |
| | MAS DE 3 A 6 mm | ±0,05 | ±0,10 | ±0,20 |
| | MAS DE 6 A 30 mm | ±0,10 | ±0,20 | ±0,50 |
| | MAS DE 30 A 120 mm | ±0,15 | ±0,30 | ±0,80 |
| | MAS DE 120 A 400 mm | ±0,20 | ±0,50 | ±1,20 |
| | MAS DE 400 A 1000 mm | ±0,30 | ±0,80 | ±2,00 |
| | MAS DE 1000 A 2000 mm | ±0,50 | ±1,20 | ±3,00 |

| COMÚN A | MODELO | Ud. | MODELO | Ud. | MODELO | Ud. | MODELO | Ud. | MODELO |
|---|---|---|---|---|---|---|---|---|---|
| | MFP-237-R8C | 1 | | | | | | | |
| | | | | | | | | | |
| | | | | | | | | | |

| | | | |
|---|---|---|---|
| A4 | Nombre | Fecha | FAGOR |
| Dibujado | A.J.GONZALEZ | Feb-2011 | FAGOR |
| Modificado | . | . | |
| Escala 1:30 | RECAMBIOS MFP-237-R8C/GN | | Código máquina: . |