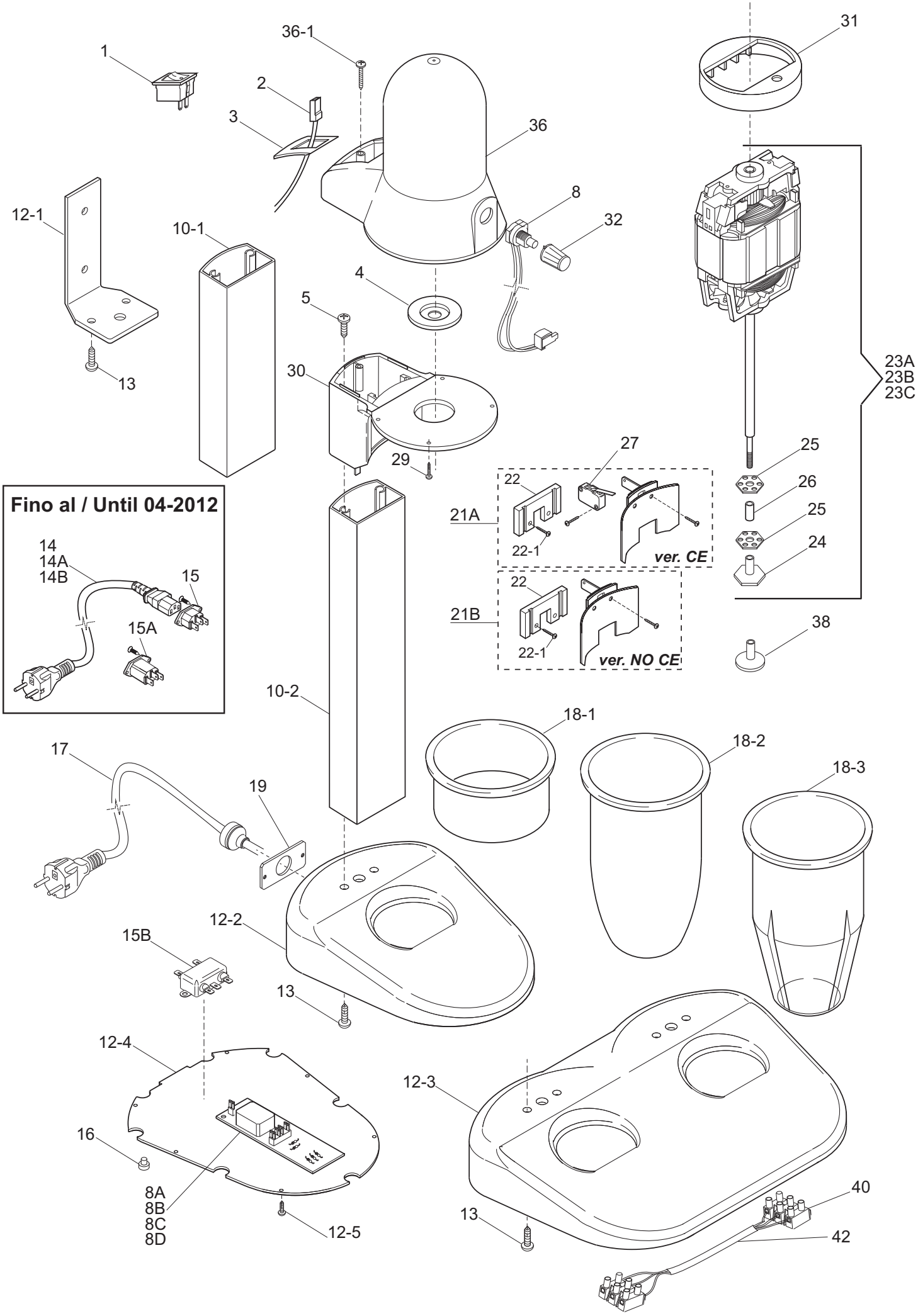
1
2
3
36-1
36
31
8
32
12-1
10-1
4
5
13
30
29
23A
23B
23C
25
26
25
24
27
22
21A
22-1
ver. CE
22
21B
22-1
ver. NO CE
38
Fino al / Until 04-2012
14
14A
14B
15
15A
10-2
18-1
18-2
18-3
17
19
12-2
15B
13
12-4
16
8A
8B
8C
8D
12-5
12-3
13
40
42

SIRIO 1-2 CE - from 1999 TAV. UNICA

Riferime	Nome prodotto	Codice
1	INTERRUTTORE	IB5800100
3	COPERCHIO NERO ASOLA SRI	IB4000135
4	GUARNIZIONE INF. SRI	IB4100100
8	POTENZIOMETRO FROM 99 SRI	IB5940011
08A	SCHEDA FILTRO SRI	IB5940000
08B	SCHEDA FILTRO VV SRI	IB5940005
08C	SCHEDA SRI VV 110/60 SENZA FILTRO	IB5940006
08D	SCHEDA SRI VV 220/60 SENZA FILTRO	IB5940002
10-2	GAMBO SRI ANODIZZAT	IB1480100
10-1	GAMBO SRI P.ANODIZZAT	IB1480110
12-2	BASE 1 PULITA SRI	IB1260120
12-3	BASE 2 ANODIZZATO SRI	IB1080130
12-4	COPERTURA X BASE SRI	IB4000000
12-1	SUPPORTO MURO SRI P SATINATO	IB2280110
14B	CAVO ALIMENTAZIONE INGLESE SRI	IB5503012
14	CAVO SCHUKO 3X0.75 + PRESA CEE	IB5503010
14A	CAVO UL 3X18 AWG C/ PRESA CEE	IB5503011
15A	FILTRO SRI NUOVO 03SS1-B-Q S	IB5970800
15B	FILTRO SRI NUOVO 03SS4 2012	IB5970801
15	PRESA 10A 250V.2P+T RNO	IB5520000
16	PIEDINO GOMMA	IB4306400
17	CAVO ALIMENT.SRI+PRESSACAVO	IB5503001C
19	PIASTR.PASSACAVO BASE SRI	IB2420731
21A	KIT SUPP.ALL.BICCHIERE CE SRI	IB9866020
21B	KIT SUPP.ALL.BICCHIERE NO CE SRI	IB9866021
22	FORCELLA SUPP.BICCHIERE SRI	IB4000131
23A	ASS.MOT.+ FRUSTA 230/50 SRI	IB9865200
23B	ASS.MOT.+ FRUSTA CAFFE SRI	IB9865201
23C	ASS.MOT.110/60 +FRUSTA SRI	IB9865202
24	FUNGHETTO ALLUMINIO SRI	IB2100110
25	FRUSTA ACCIAIO 416 SRI	IB2200100
26	DISTANZIALE FRUSTE SRI	IB2100100
27	MICRO PER BICCH.SRI ALLUMINIO	IB5820101
30B	SUPPORTO MOTORE BIANCO SRI	IB4060100
30A	SUPPORTO MOTORE CROMATO SRI	IB4080100
30C	SUPPORTO MOTORE NERO SRI	IB4070100
30D	SUPPORTO MOTORE ROSSO SRI	IB4030100
31	GUARNIZIONE SUP. SRI	IB4100110
32	MANOPOLA VARIAT. SRI	IB4200100
36B	COPERCHIO MOTORE BIANCO SRI	IB4060110
36A	COPERCHIO MOTORE CROMATO SRI	IB4080110
36C	COPERCHIO MOTORE NERO SRI	IB4050110
36D	COPERCHIO MOTORE ROSSO SRI	IB4030110
38B	APPLICAZIONE CAFFE BIANCO SRI	IB4000200
38A	APPLICAZIONE CAFFE INOX SRI	IB2200300
38	APPLICAZIONE CAFFE INOX SRI	IB2200300
40	MORSETTIERA 3 POLI PA 27	19410822