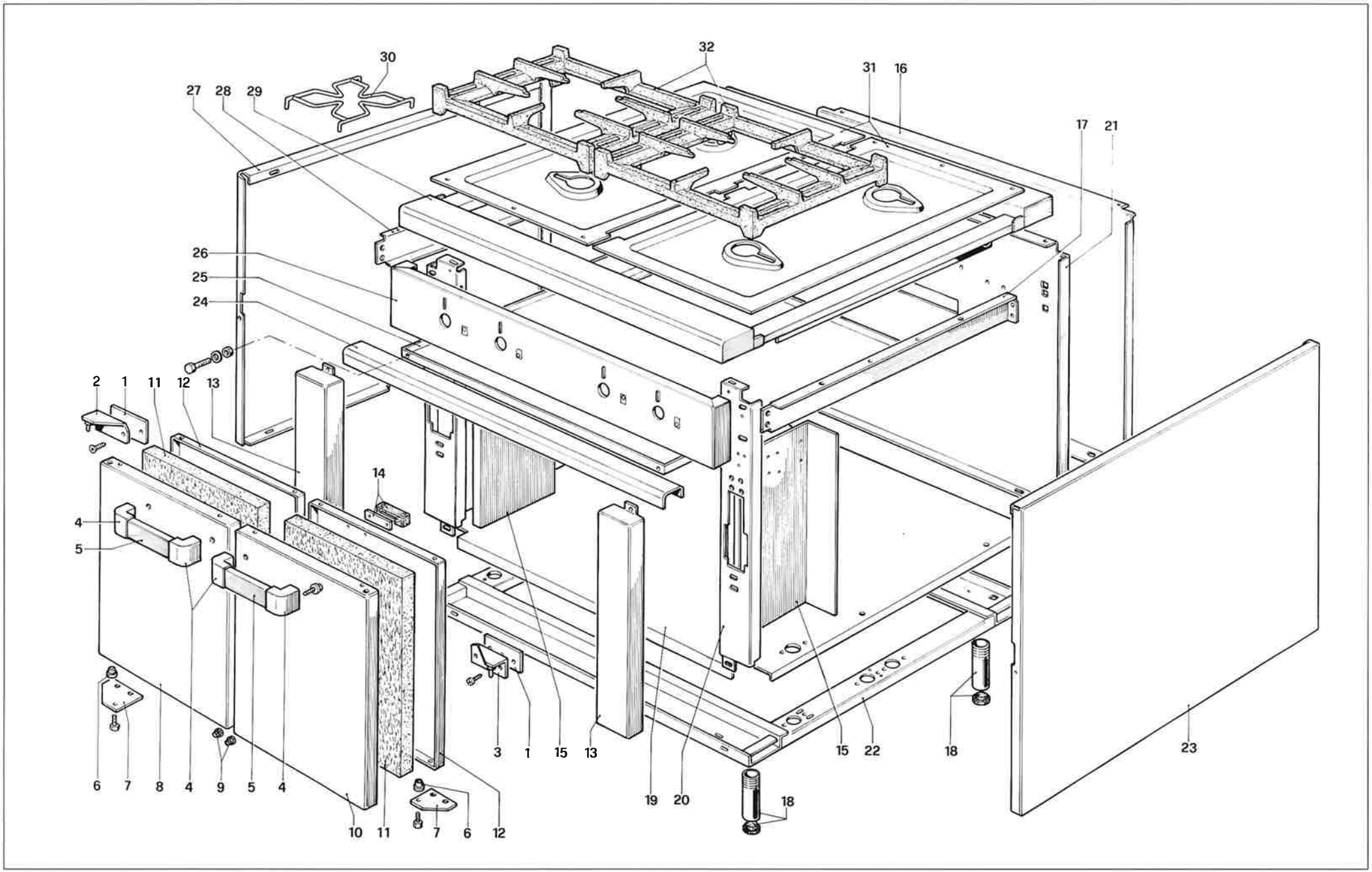

MBM

CLASSICA

TAV. 907

TAV. 907 **STRUTTURA CUCINA** STRUCTURE CUISINIÈRE *COOKER STRUCTURE* **C4A**

	Codice	Denominazione	Denomination	*Denomination*	C4A
1	PACU700194	**Piastrina fissaggio cerniera**	Eguerre pour fixer la charnière	*Bracket to fix hinge*	●
2	GACU800038	**Cerniera superiore sinistra**	Charnière supérieure gauche	*Left upper hinge*	●
3	GACU800037	**Cerniera superiore destra**	Charnière supérieure droite	*Right upper hinge*	●
4	RTCU900029	**Terminale maniglia**	Términal poignée	*Handle terminal*	●
5	PACU700105	**Maniglia porta**	Poignée porte du placard	*Cupboard door handle*	●
6	RTCU900029	**Bussola porta**	Douille porte	*Door bush*	●
7	PABF900104	**Cerniera inferiore porta**	Charnière inférieure de la porte	*Door lower hinge*	●
8	PABF900193	**Porta armadio sinistra**	Porte du placard gauche	*Cupboard left door*	●
9	RTBF800021	**Gommino porta**	Bouchon porte	*Door rubber cap*	●
10	PABF900194	**Porta armadio destra**	Porte droite du placard	*Cupboard right door*	●
11	MPLAN40N00	**Lana s/clima**	Laine s/clima	S/clima wool	●
12	PABF900139	**Controporta**	Contre porte	*Counter door*	●
13	PACU900525	**Pannello neutro**	Panneau neutre	*Neutral panel*	●
14	RTBF900060	**Attacco magnetico**	Calamite	*Magnet*	●
15	PABF900040	**Protezione rubinetto valvolato**	Protection pour robinet de sûreté	*Protection for tap*	●
16	PACU900134	**Posteriore inox**	Panneau postérieur inox	*Inox back panel*	●
17	PACU900071	**Traversa portabacinella destra**	Croisillon porte bassin droite	*Right cross bar support for collector*	●
18	RTCU900077	**Piedino**	Pied	*Foot*	●
19	PACU900169	**Piano inferiore inox**	Plan infèrieur inox	*Inox lower plane*	●
20	GACU900051	**Facciata**	Devanture	*Face*	●
21	PACU900056	**Schienale interno**	Panneau postérieur intérieur	*Internal back panel*	●
22	GACU900020	**Basamento**	Soubassement	*Base*	●
23	PACU900146	**Fianco destro**	Côte droite	*Right side*	●
24	PACU900495	**Maniglia bacinella**	Poignée pour bassin	*Collector handle*	●
25	PACU900141	**Raccogligocce**	Ramasse gouttes	*Drop collector*	●
26	PACU900509	**Cruscotto**	Panneau de contrôle	*Dash board*	●
27	PACU900147	**Fianco sinistro**	Côte gauche	*Left side*	●
28	PACU900072	**Traversa porta bacinella sinistra**	Croisillon porte bassin gauche	*Left cross bar support for collector*	●
29	GACU900166	**Corrimano**	Main courante	*Handrail*	●
30	RTCU900055	**Griglia riduzione**	Grille de reduction	*Reduction grate*	●
31	PACU900402	**Placca**	Plaque	*Work plate*	●
32	RTCU900044	**Griglia placca**	Grille de plaque	*Plate grate*	●

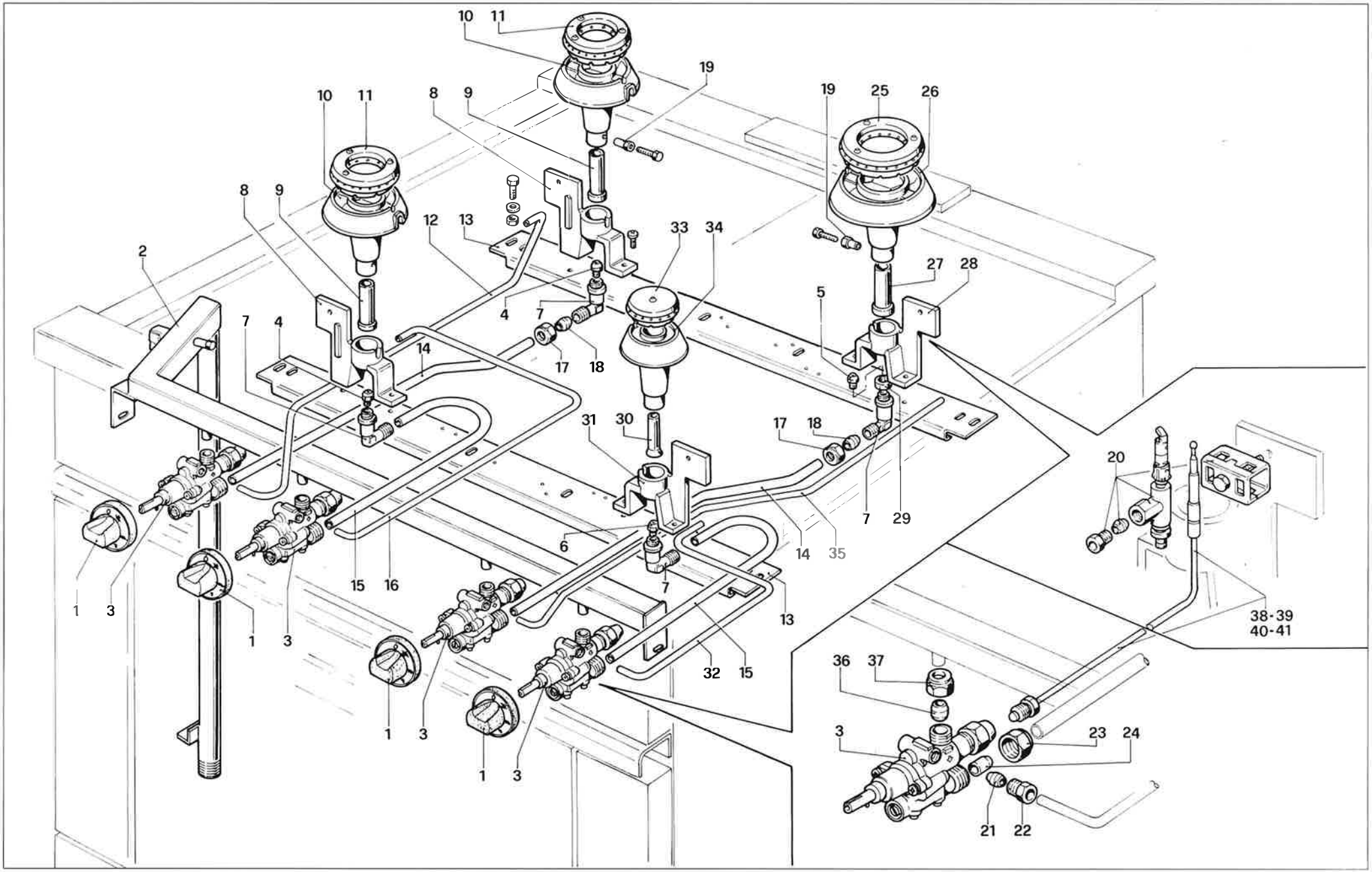

MBM

CLASSICA

TAV. 909

TAV. 909 IMPIANTO GAS CUCINA EQUIPEMENTS POUR GAZ CUISINIÈRE *COOKER GAS SYST.EQUIP.* C4A/C4F

	Codice	Denominazione	Denomination	*Denomination*	TPF70	TPFV70
1	RTCU900028	**Manopola rubinetto valvolato**	Bouton pour robinet de sûreté	*Safety valve knob*	●	●
2	RTCU900082	**Rampa di alimentazione**	Collecteur de alimentation	*Collector*	●	●
3	RTCU900011	**Rubinetto valvolato**	Robinet de sûreté	*Safety valve*	●	●
4	RTCU800048	**Iniettore Ø 1.15 K per GPL**	Injecteur Ø 1.15 K pour GPL	*LPG injector Ø 1.15 K*	●	●
4	RTCU900248	**Iniettore Ø 1.80 K per metano**	Injecteur Ø 1.80 K pour méthane	*Methane injector Ø 1.80 K*	●	●
5	RTCU700035	**Iniettore Ø 1.35 K per GPL**	Injecteur Ø 1.35 K pour GPL	*LPG injector Ø 1.35 K*	●	●
5	RTCU700037	**Iniettore Ø 2.10 K per metano**	Injecteur Ø 2.10 K pour méthane	*Methane injector Ø 2.10 K*	●	●
6	RTCU700032	**Iniettore Ø 0.90 K per GPL**	Injecteur Ø 0.90 K pour GPL	*LPG injector Ø 0.90 K*	●	●
6	RTCU700035	**Iniettore Ø 1.35 K per metano**	Injecteur Ø 1.35 K pour méthane	*Methane injector Ø 1.35 K*	●	●
7	RTCU700006	**Supporto iniettore**	Support injecteur	*Injector support*	●	●
8	RTCU700007	**Supporto bruciatore 5000 Kcal/h**	Support brûleur 5000 Kcal/h	*Burner support 5000 Kcal/h*	●	●
9	RTCU700160	**Regolatore aria bruciatore 5000 Kcal/h**	Dispositif de regl. d'admiss. d'air brûl. 5000 Kcal/h	*Air regulator burner 5000 Kcal/h*	●	●
10	RTCU700010	**Bruciatore 5000 Kcal/h**	Brûleur 5000 Kcal/h	*Burner 5000 Kcal/h*	●	●
11	GRCU700002	**Spartifiamma 5000 Kcal/h**	Chapeau de bruleur 5000 Kcal/h	*Burner cap 5000 Kcal/h*	●	●
12	PACU900397	**Tubo pilota bruciatore posteriore sinistro**	Tube veilleuse brûleur postérieur gauche	*Back burner pilot pipe left*	●	●
13	PACU900074	**Traversa portabruciatori**	Croisillon porte brûleurs	*Cross bar support for burners*	●	●
14	PACU900062	**Tubo alimentazione bruciatore posteriore**	Tube del distribution brûleur postérieur	*Back burner distribution pipe*	●	●
15	PACU900061	**Tubo alimentazione bruciatore anteriore**	Tube de distribution brûleur antérieur	*Front burner distribution pipe*	●	●
16	PACU900330	**Tubo pilota bruciatore anteriore sinistro**	Tube veilleuse brûleur antérieur gauche	*Back burner pilot pipe left*	●	●
17	RTCU900013	**Calotta per tubo Ø 10**	Écrou pour tube Ø 10	*Nut for pipe Ø 10*	●	●
18	RTCU900012	**Bicono per tubo Ø 10**	Bicone pour tube Ø 10	*Bicone for pipe Ø 10*	●	●
19	RTCU700128	**Controdado fissaggio regolatore aria**	Contre écrou p. fixer le disp. de regl.d'admiss. d'air	*Lock nut to fix air shutter*	●	●
20	RTCU900025	**Pilota 1 via**	Veilleuse 1 voie	*1 way pilot*	●	●
21	RTCU900018	**Bicono per tubo Ø 6**	Bicone pour tube Ø 6	*Bicone for pipe Ø 6*	●	●
22	RTCU900019	**Calotta per tubo Ø 6**	Écrou pour tube Ø 6	*Nut for pipe Ø 6*	●	●
23	RTCU900017	**Calotta Ø 10 per rubinetto valvolato**	Écrou pour tube Ø 10 soupape de sûreté	*Nut for pipe Ø 10 safety valve*	●	●
24	RTCU900016	**Bicono Ø 10 per rubinetto valvolato**	Bicone pour tube Ø 10 soupape de sûreté	*Bicone for pipe Ø 10 safety valve*	●	●
25	GRCU700003	**Spartifiamma 7000 Kcal/h**	Chapeau de brûleur 7000 Kcal/h	Burner cap 7000 Kcal/h	●	●
26	RTCU700011	**Bruciatore 7000 Kcal/h**	Brûleur 7000 Kcal/h	*Burner 7000 Kcal/h*	●	●
27	RTCU700199	**Regolatore aria bruciatore 7000 Kcal/h**	Dispositif de regl. d'admiss. d'air brûl. 7000 Kcal/h	*Air regulator burner 7000 Kcal/h*	●	●
28	RTCU700008	**Supporto bruciatore 7000 Kcal/h**	Support brûleur 7000 Kcal/h	*Burner support 7000 Kcal/h*	●	●
29	RTCU900005	**Controdado supporto iniettore**	Contr écrou support injecteur	*Lock nut*	●	●
30	PACU700029	**Regolatore aria bruciatore 3000 Kcal/h**	Dispositif de regl. d'admiss. d'air brûl. 3000 Kcal/h	*Air regulator burner 3000 Kcal/h*	●	●
31	RTCU700006	**Supporto bruciatore 3000 Kcal/h**	Support bruleur 3000 Kcal/h	*Burner supporto 3000 Kcal/h*	●	●
32	PACU900178	**Tubo pilota bruciatore anteriore destro**	Tube veilleuse brûleur antérieur droite	*Front burner pilot pipe right*	●	●
33	GRCU800001	**Spartifiamma 3000 Kcal/h**	Chapeau del brûleur 3000 Kcal/h	*Burner cap 3000 Kcal/h*	●	●
34	RTCU700009	**Bruciatore 3000 Kcal/h**	Brûleur 3000 Kcal/h	*Burner 3000 Kcal/h*	●	●
35	PACU900320	**Tubo pilota bruciatore posteriore destro**	Tube veilleuse brûleur posterieur droite	*Back burner pilot pipe right*	●	●
36	RTCU900014	**Bicono Ø 12 fissaggio rubinetto**	Bicone Ø 12 fixage soupape	*Bicone Ø 12 to fix the tap*	●	●
37	RTCU900015	**Calotta per tubo Ø 12 fissaggio rubinetto**	Écrou pour tube Ø 12 fixage soupape	*Nut Ø 12 to fix the tap*	●	●
38	RTCU900021	**Termocoppia cm. 22**	Thermocouple cm. 22	*Thermocouple cm. 22*	●	●
39	RTCU900034	**Termocoppia cm. 40**	Thermocouple cm. 40	*Thermocouple cm. 40*	●	●
40	RTCU900022	**Termocoppia cm. 60**	Thermocouple cm. 60	*Thermocouple cm. 60*	●	●
41	RTCU900060	**Termocoppia cm. 75**	Thermocouple cm. 75	*Thermocouple cm. 75*	●	●