1	LAVAGGIO INFERIORE
2	LAVAGGIO SUPERIORE
3	VASCA LAVAGGIO
4	GRUPPO RISCIACQUO
5	GRUPPO BOILER DISTRIBUZIONE ACQUA
6	QUADRO ELETTRICO
7	CASS. ELETTR. AUSILIARIA
8	GUIDE E FILTRI
9	BASAMENTO
10	CARROZZERIA CAPOTTA
11	GRUPPO SOLLEVAMENTO
12	GRUPPO BREAK TANK/CVP-M
13	CARROZZERIA CAPOTTA
14	CARROZZERIA CAPOTTA

lamber	LAVAGGIO INFERIORE - LAVAGE INFERIEUR LOWER WASHING - UNTERER WASCHROHR LAVADO INFERIOR	MOD. PT1500-ek	TAV. 1 F ED. 01/2015

TAV. 1 DI 14

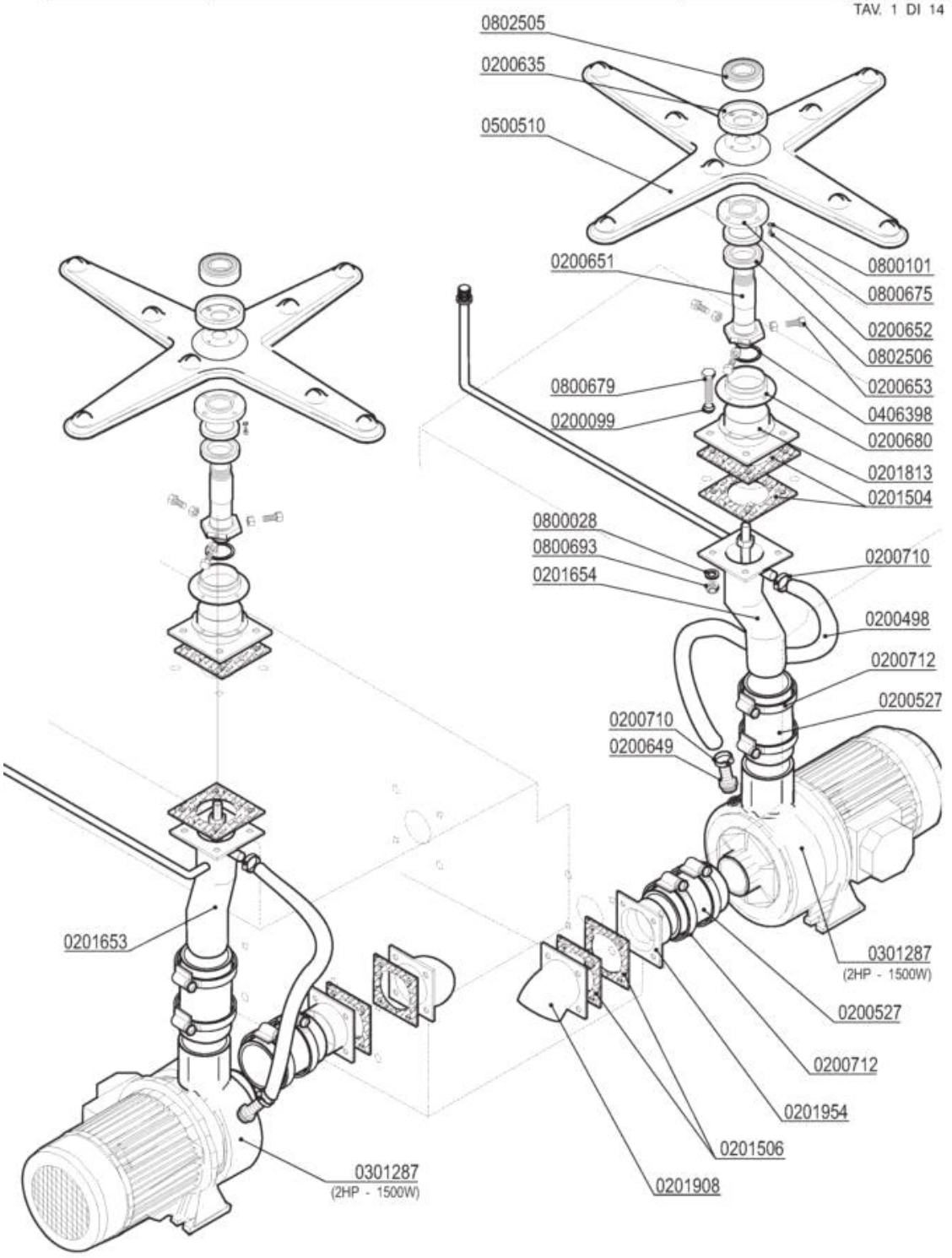

Codice	Descrizione
0200099	Guarnizione Nyltite M8
0200498	Tubo gomma 20 bar 13x23
0200527	Tubo RADIOR d.i.60
0200635	Bussola porta cuscinetto LP 4426
0200649	Portagomma ricircolo pompe DWO 5002
0200651	Perno mul.lavaggio inferiore LP 5021
0200652	Bussola centraggio mul.lav.inf. LP 5023
0200653	Vite centraggio mulin.lav.inf.LP 5143
0200680	Bussola mulinello lavaggio sup.LP 6977
0200710	Fascetta robusta 14-27/12.7
0200712	Fascetta robusta 52-76/12.7
0201504	Guarnizione 100x100xsp.3 F.61 Matic 3966
0201506	Guarnizione 100x100xsp.3 F.72 3451
0201813	Flangia interna mul.lav.LP 4405-3966
0201908	Manicotto inox lavaggio M39 3452-3451
0201954	Flangia esterna pompa HP2 LP6
0301287	Elettropompa DWO 200 400/3/50 LP6-LP8
0406398	Anello distanziale perno risc. LP 7469
0500510	Mulinello lavaggio LP 4B-8F NSF
0800028	Rondella piana inox d.8
0800101	Rondella dentellata inox d.4
0800675	Vite inox TEM4x12
0800679	Vite inox TEM8X30
0800693	Dado OT M8
0802505	Cuscinetto inox 6204H2RS mulinello LP
0802506	Cuscinetto inox 68042HRS mul.lav.inf.LP

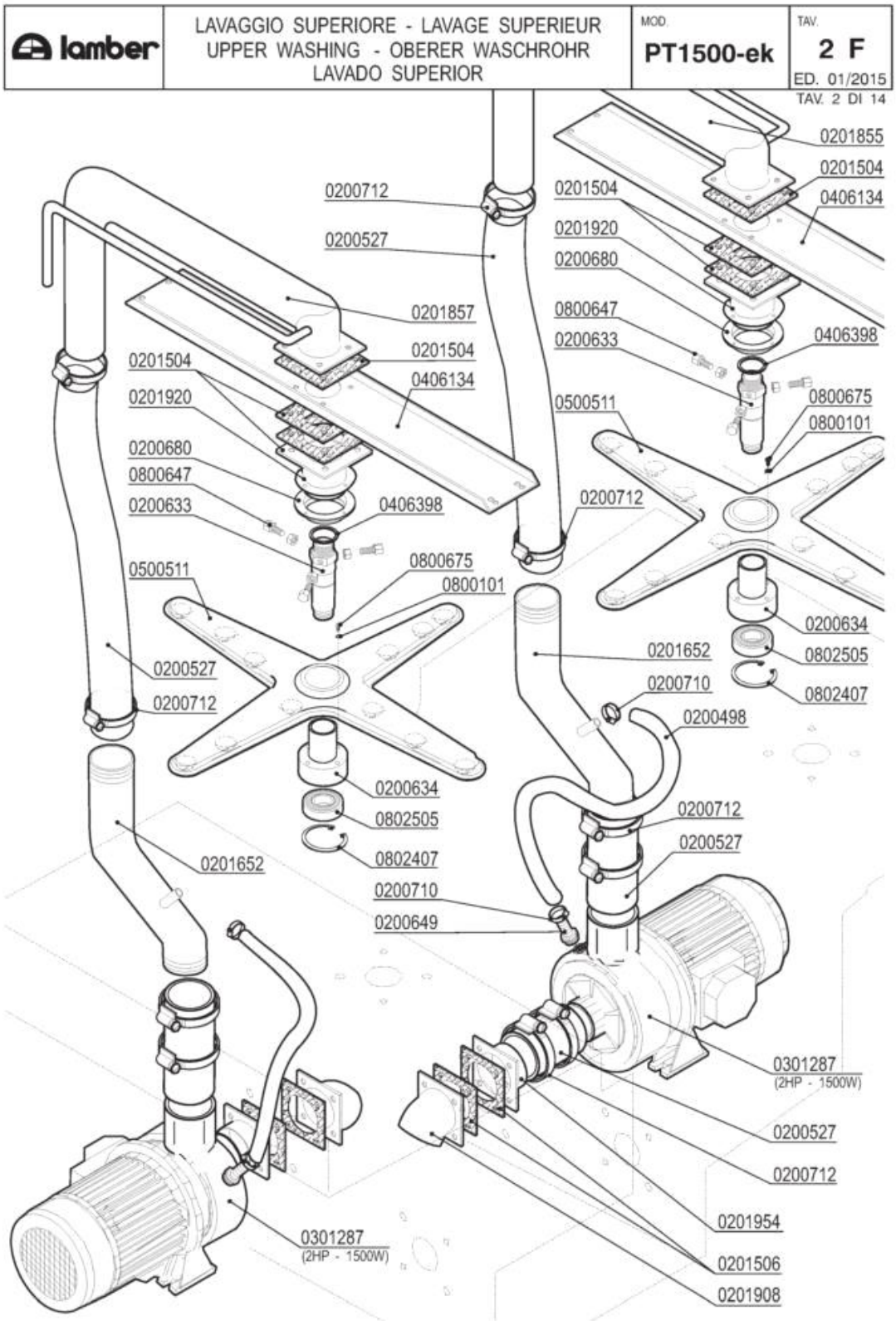
lamber
LAVAGGIO SUPERIORE - LAVAGE SUPERIEUR
UPPER WASHING - OBERER WASCHROHR
LAVADO SUPERIOR
MOD.
PT1500-ek
TAV.
2 F
ED. 01/2015
TAV. 2 DI 14
0201855
0201504
0406134
0200712
0201504
0200527
0201920
0200680
0201857
0800647
0200633
0406398
0201504
0201504
0406134
0800675
0201920
0500511
0800101
0200680
0800647
0200633
0406398
0200712
0800675
0500511
0800101
0200634
0201652
0802505
0200710
0802407
0200527
0200498
0200712
0200634
0802505
0200712
0200527
0802407
0201652
0200710
0200649
0301287
(2HP - 1500W)
0200527
0200712
0201954
0301287
(2HP - 1500W)
0201506
0201908

Codice	Descrizione
0200498	Tubo gomma 20 bar 13x23
0200527	Tubo RADIOR d.i.60
0200633	Perno supporto mulinello lav.LP 4388
0200634	Bussola centrale mul. lav. sup. LP 5023
0200649	Portagomma ricircolo pompe DWO 5002
0200680	Bussola mulinello lavaggio sup.LP 6977
0200710	Fascetta robusta 14-27/12.7
0200712	Fascetta robusta 52-76/12.7
0201504	Guarnizione 100x100xsp.3 F.61 Matic 3966
0201506	Guarnizione 100x100xsp.3 F.72 3451
0201855	Condotta lavaggio est.dx LP 4729-3966
0201857	Condotta lavaggio est.LP31 4730-3966
0201908	Manicotto inox lavaggio M39 3452-3451
0201920	Flangia int.superiore x mul.lav.LP 4726
0201954	Flangia esterna pompa HP2 LP6
0301287	Elettropompa DWO 200 400/3/50 LP6-LP8
0406134	Rinforzo superiore lavaggio est.LP 4718
0406398	Anello distanziale perno risc. LP 7469
0500511	Mulinello lavaggio LP 4B-12F NSF 2966/A
0800101	Rondella dentellata inox d.4
0800647	Vite centraggio perno mul.lav.LP 5014
0800675	Vite inox TEM4x12
0802505	Cuscinetto inox 6204H2RS mulinello LP

lamber	VASCA LAVAGGIO - CUVE LAVAGE WASH TANK - WASCHTANKROHR - GRUPO CUBA	MOD. PT1500-ek	TAV. 3 F ED. 01/2015

TAV. 3 DI 14

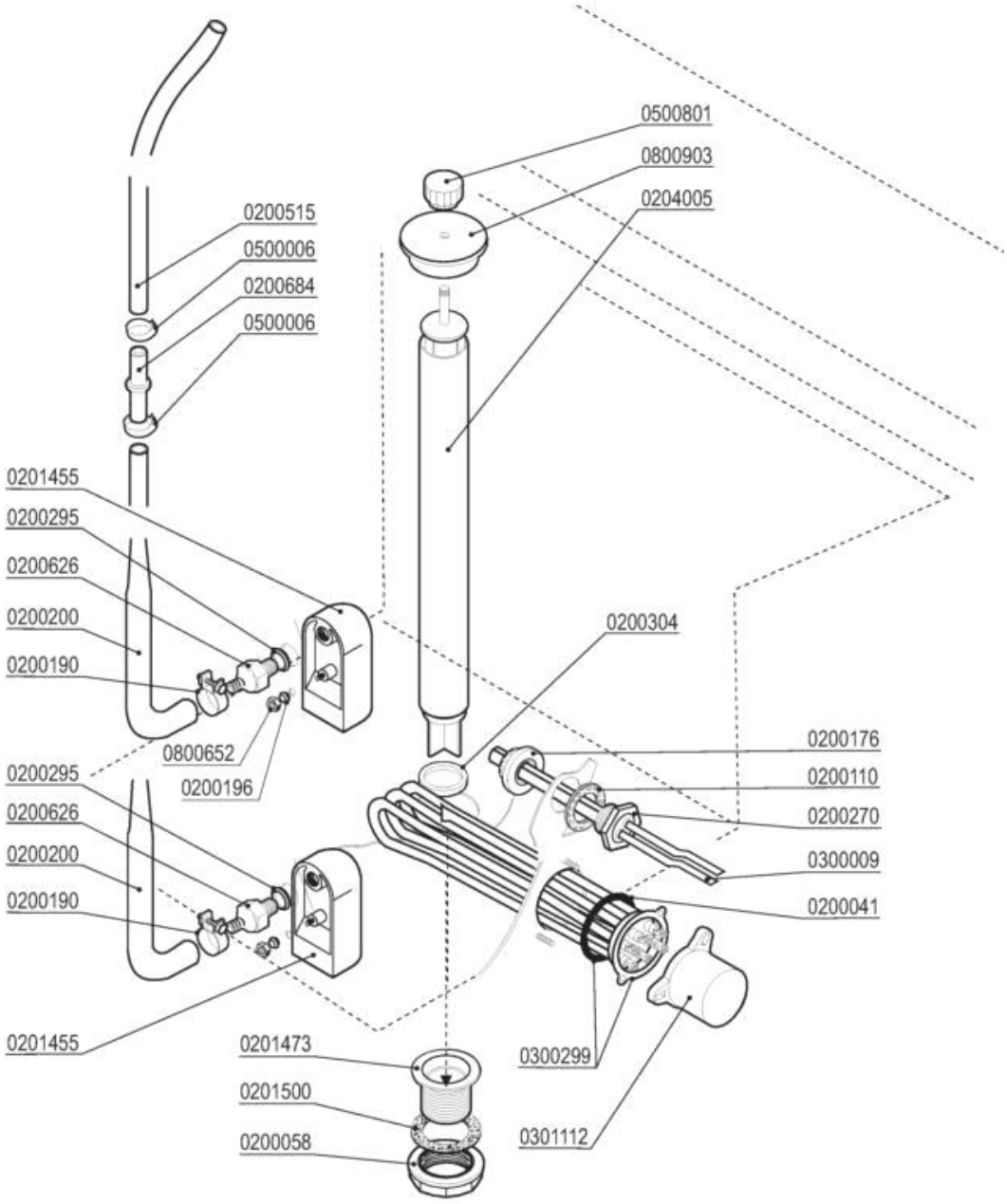

Codice	Descrizione
0200041	OR 6225 resistenza boiler
0200058	Ghiera 1" 1/2
0200110	Guarnizione piana 31x21x2
0200176	Dado 1/2" 2190
0200190	Fascetta collare benzina 13x15
0200196	Guarnizione Nyltite M3
0200200	Tubo a pipa per pressostato
0200270	Guaina 1/2" ES25 doppia 7x8x120
0200295	Guarnizione Nyltite M12
0200304	Guarnizione silicone scarico LINEAR
0200515	Tubo pressostato 4,2x10,4
0200626	Portagomma trappola aria ELLE 3381
0200684	Raccordo tubo pressostato 7146
0201455	Trappola d'aria anteriore L=85 mm
0201473	Piletta scarico LP-Matic-Linear 2396
0201500	Guarnizione piletta scarico MATIC 10 LA
0204005	Troppopieno LP31-PT1500 5841
0300009	Molla a frizione Rif.134
0300299	Resistenza 9000W 230/400V flangia inox
0301112	Copriresistenza 1 elemento 3x6mm
0500006	Fascetta SNP2/CLIC 11,5-13,5
0500801	Volantino troppopieno M8
0800652	Dado inox autobloccante M3
0800903	Coperchio troppopieno Matic 3924/A

lamber	GRUPPO RISCIACQUO - COMPOSANTS RINCAGE RINSE COMPONENTS - NACHSPÜLROHR ACLARADO	MOD. PT1500-ek	TAV. 4 F ED. 01/2015

TAV. 4 DI 14

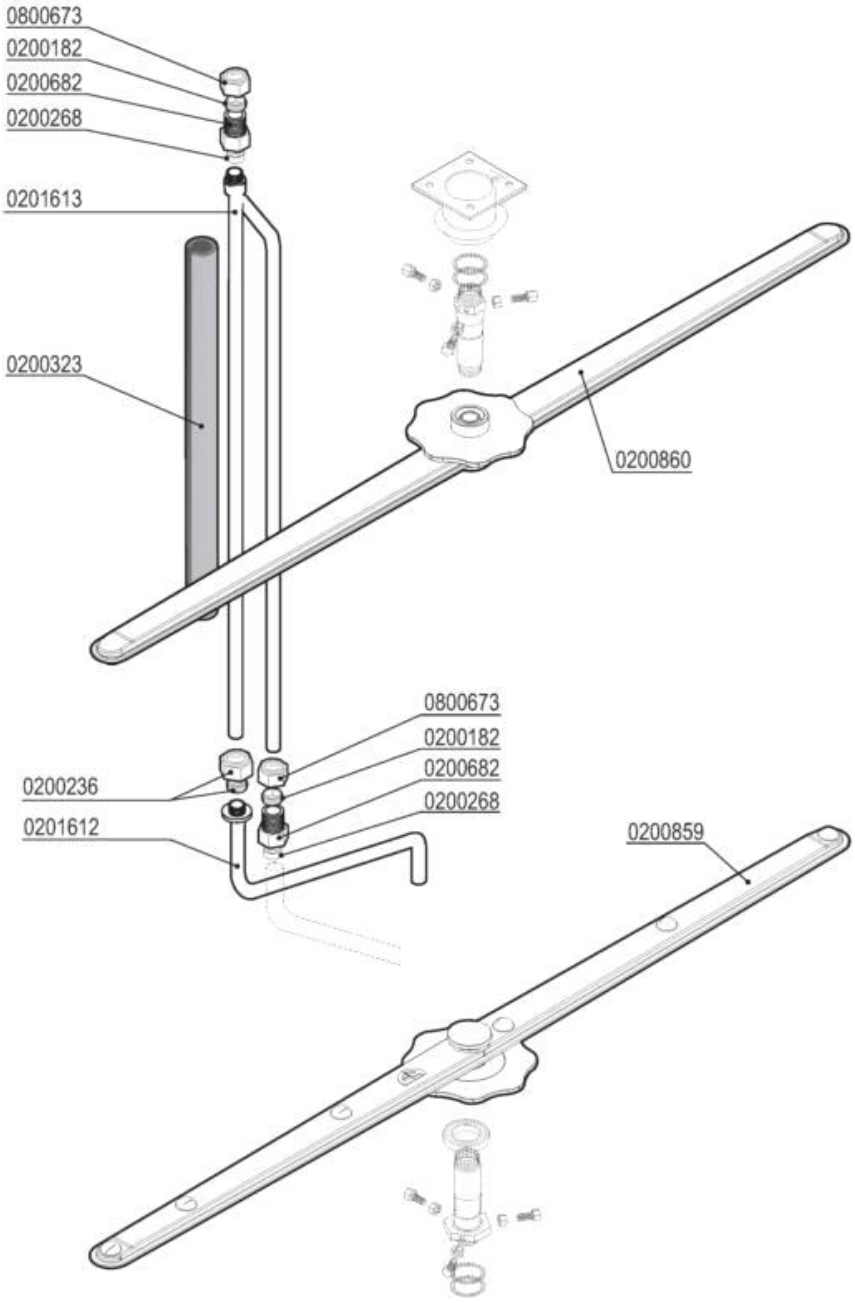

Codice	Descrizione	
0200182	Bicono OT 3/8"x12 1311-92	
0200236	Dado bicono 1/2"x16	
0200268	Bicono TEFLON 3/8"x12	
0200323	Tubo isolante 12X6 pretagliato	
0200682	Dado raccordo 3/8"x27 7002	
0200859	Mulinello risc. inox inferiore P700-PT850	
0200860	Mulinello risc. inox superiore LP	
0800673	Dado bicono ottone 3/8"x12	

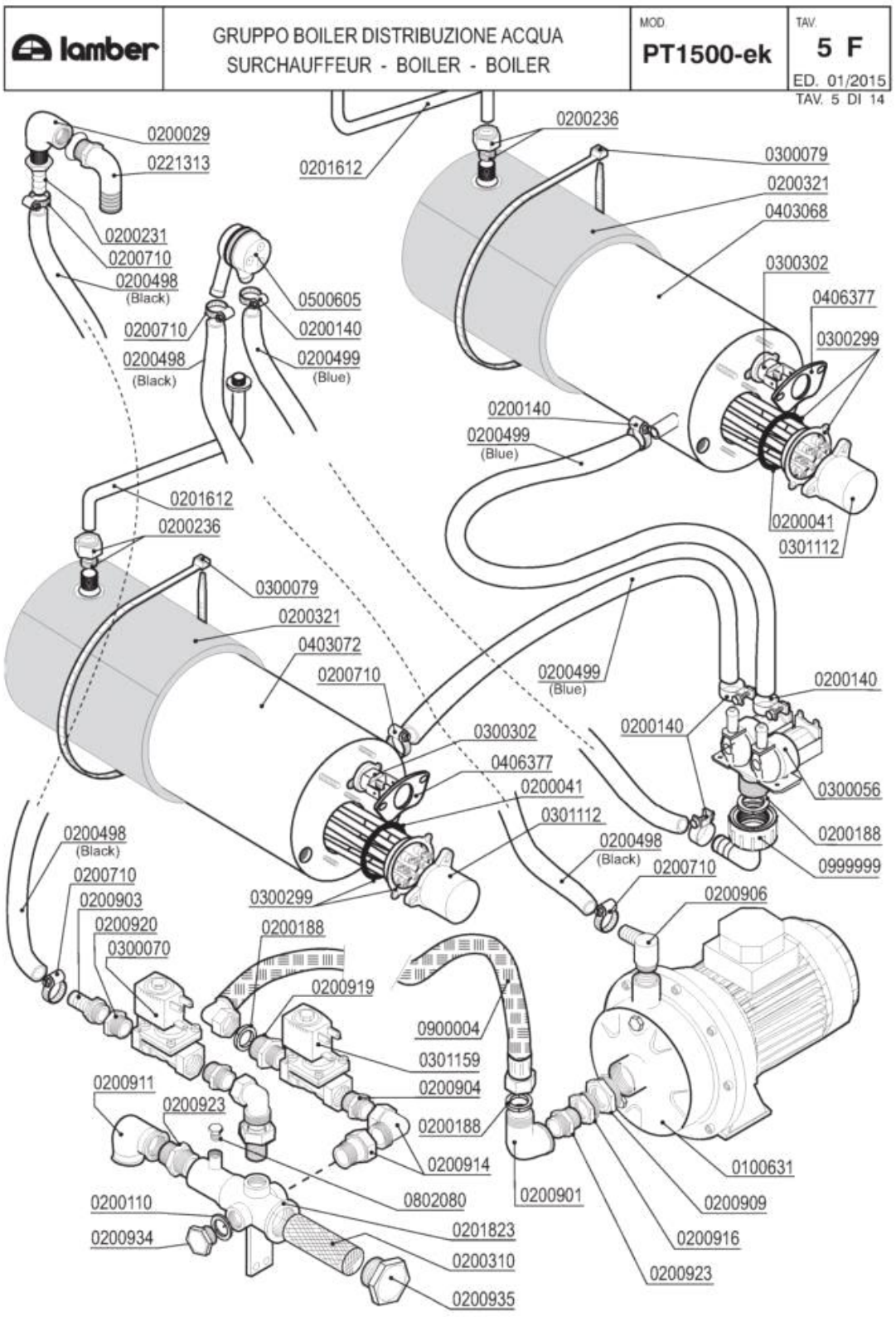
lamber
GRUPPO BOILER DISTRIBUZIONE ACQUA
SURCHAUFFEUR - BOILER - BOILER
MOD.
PT1500-ek
TAV.
5 F
ED. 01/2015
TAV. 5 DI 14
0200029
0221313
0201612
0200236
0300079
0200321
0403068
0200231
0200710
0200498
(Black)
0300302
0406377
0500605
0200140
0200710
0200498
(Black)
0200499
(Blue)
0300299
0200140
0200499
(Blue)
0200041
0301112
0201612
0200236
0300079
0200321
0403072
0200710
0200499
(Blue)
0200140
0200140
0300302
0406377
0200041
0300056
0301112
0200188
0200498
(Black)
0999999
0200710
0200498
(Black)
0200710
0200903
0200920
0300070
0300299
0200906
0200188
0200919
0900004
0301159
0200904
0200911
0200923
0200188
0200914
0802080
0200901
0100631
0200909
0200110
0200934
0201823
0200310
0200935
0200916
0200923

Codice	Descrizione
0100631	Elettropompa HP 0,75 CDX/A 120-07
0200029	Gomito 3/4" PP 2250
0200041	OR 6225 resistenza boiler
0200110	Guarnizione piana 31x21x2
0200140	Fascetta collare 17x19
0200188	Guarnizione gomma 25x16x2
0200231	Portagomma 3/4"Mx12 2130
0200236	Dado bicono 1/2"x16
0200310	Filtro collettore ETV Matic-Linear
0200321	Coibentazione boiler 9lt 2129
0200498	Tubo gomma 20 bar 13x23
0200499	Tubo gomma 12x19,5 food quality
0200710	Fascetta robusta 14-27/12.7
0200901	Gomito OT 3/4 MF
0200903	Portagomma OT 1/2x16
0200904	Nipplo OT 1/2
0200906	Portagomma OT a gomito 1/2x15
0200909	Riduzione OT 1"1/4M-1"F
0200911	Gomito OT 3/4 FF
0200914	Bocchettone curvo OT 1/2" MF
0200916	Riduzione OT 1M-3/4F
0200919	Nipplo ridotto OT 3/4-1/2
0200920	Manicotto ridotto OT 3/4M-1/2F
0200923	Nipplo OT 3/4
0200934	Tappo OT 1/2" Maschio
0200935	Tappo OT 1"
0201823	Collettore 2ETV Matic 2978
0221313	Portagomma a gomito 3/4"Mx25
0300056	Elettrovalvola doppia
0300070	Elettrovalvola 3/4" FF 24V
0300079	Fascetta coib. boiler 5231-540-78
0300299	Resistenza 9000W 230/400V flangia inox
0300302	Termostato unipolare riarmo 105º BN5
0301112	Copriresistenza 1 elemento 3x6mm
0301159	Elettrovalvola 1/2" 230V ottone
0406377	Piastrina termostato boiler DSP 7267
0500605	Valvola rompivuoto DVGW GD
0802080	Tappo ottone 1/8" maschio 3361
0900004	Tubo carico inox 3/4" A81-P700
0999999	Portag.gomito/ghiera 3/4x12 2121

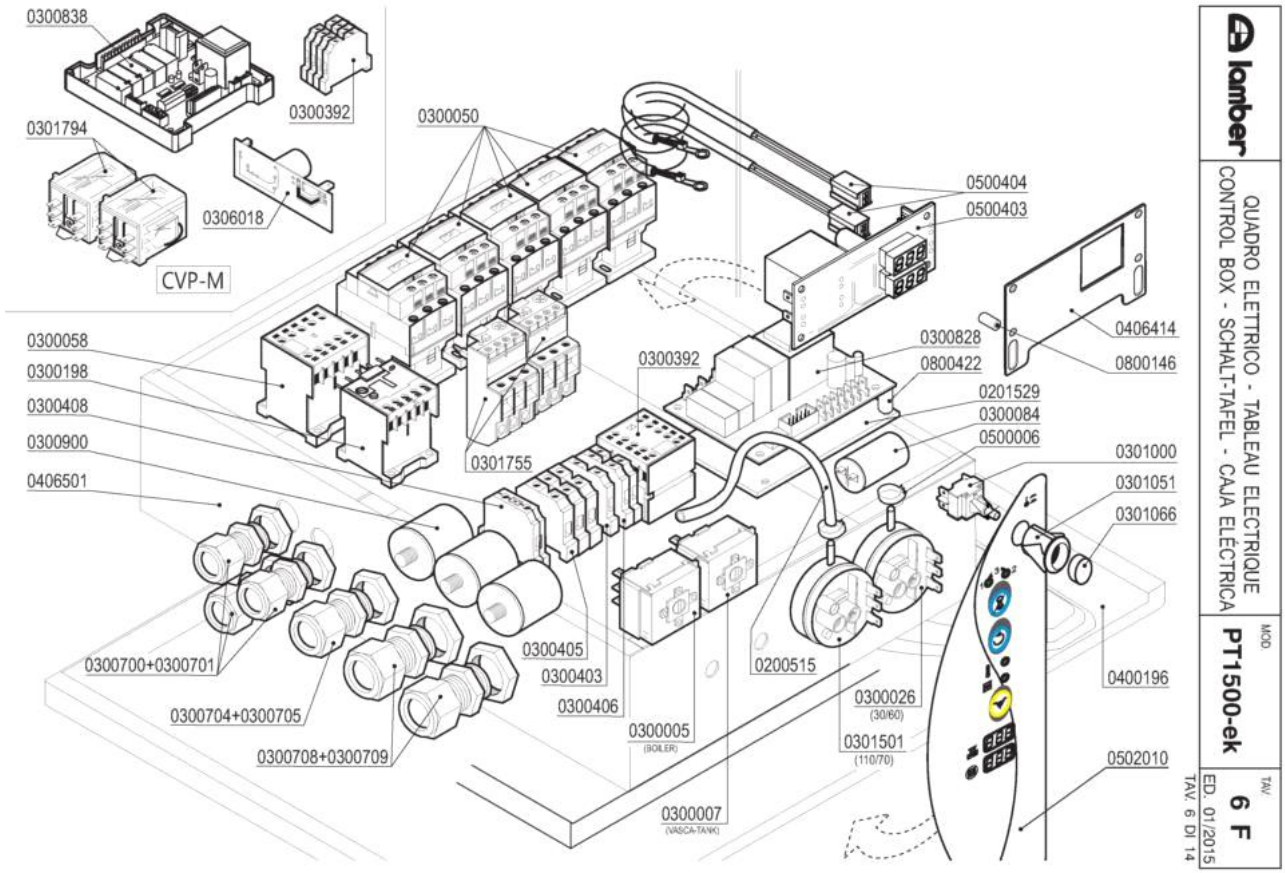
0300838
0300392
0301794
0306018
CVP-M
0300050
0500404
0500403
0300058
0300198
0300408
0300900
0406501
0300392
0300828
0800422
0406414
0800146
0201529
0300084
0500006
0301755
0301000
0301051
0301066
0300700+0300701
0300704+0300705
0300708+0300709
0300405
0300403
0300406
0300005
(BOILER)
0300007
(VASCA-TANK)
0200515
0300026
(30/60)
0301501
(110/70)
0400196
0502010
lamber
QUADRO ELETTRICO - TABLEAU ELECTRIQUE
CONTROL BOX - SCHALT-TAFEL - CAJA ELÉCTRICA
MOD
PT1500-ek
TAV
6 F
ED. 01/2015
TAV. 6 DI 14

Codice	Descrizione
0200515	Tubo pressostato 4,2x10,4
0201529	Piastrina isolante timer 7461
0300005	Termostato 90ºC c.2000 1NONC boiler IMIT
0300007	Termostato 80ºC c.2100V.1NANC vasca IMIT
0300026	Pressostato 60/30 16A 1NONC
0300050	Contattore 25A 4NO 230V 50Hz 2172
0300058	Contattore 20A 4NO 230V LC1-K0610M7 TEL.
0300198	Relé termico 1,8-2,6 16A
0300392	Contattore 16A 3NO1NC AUX LS07.01
0300403	Morsetto 6 mmq neutro blu
0300405	Morsetto 16mmq marrone
0300406	Morsetto 4 mmq rosso
0300408	Morsetto 16 mmq terra giallo-verde
0300700	Pressacavo PG 13,5
0300701	Controdado PG13,5
0300704	Pressacavi "HEICO" PG21
0300705	Controdado PG21 "HEICO"
0300708	Pressacavo PG29
0300709	Controdado PG29
0300828	Timer elettronico LP6-31/PT850-1500-ek
0300838	Timer LP-CVP SRS-ASP
0300900	Filtro antidisturbo 411135001
0301000	Interruttore bip. 0V 2N0 16 amp COMPLETO
0301051	Supporto tasto ovale
0301066	Tasto verde ovale
0301501	Pressostato 110/70
0301755	Relé termico LR2D1308 2,5-4A
0301794	Relé FINDER 2NA 16A 230/50
0306018	Scheda buzzer LC305-CV
0400196	Pannello anteriore/comando DX LP31 7863
0406414	Squadretta termom.elettronici L25 7658
0406501	Cassetta comando LP6/PT850 2364
0500006	Fascetta SNP2/CLIC 11,5-13,5
0500403	Termometro doppio elettronico 230V
0500404	Sonda termometro elettronico
0502010	Tastiera membrana LP31 LAMBER
0800146	Distanziale AVP M3x10 term.digit.GI.
0800422	Distanziale filettato FF01 4080 15

lamber	CASS. ELETTR. AUSILIARIA-BOÎTE ELECTRIQUE AUXILIAIRE AUXILIARY CONTROL BOX - ELEKTRO SCHALTTAFEL CAJA ELÉCTRICA	MOD. PT1500-ek	TAV. 7 F ED. 01/2015

TAV. 7 DI 14

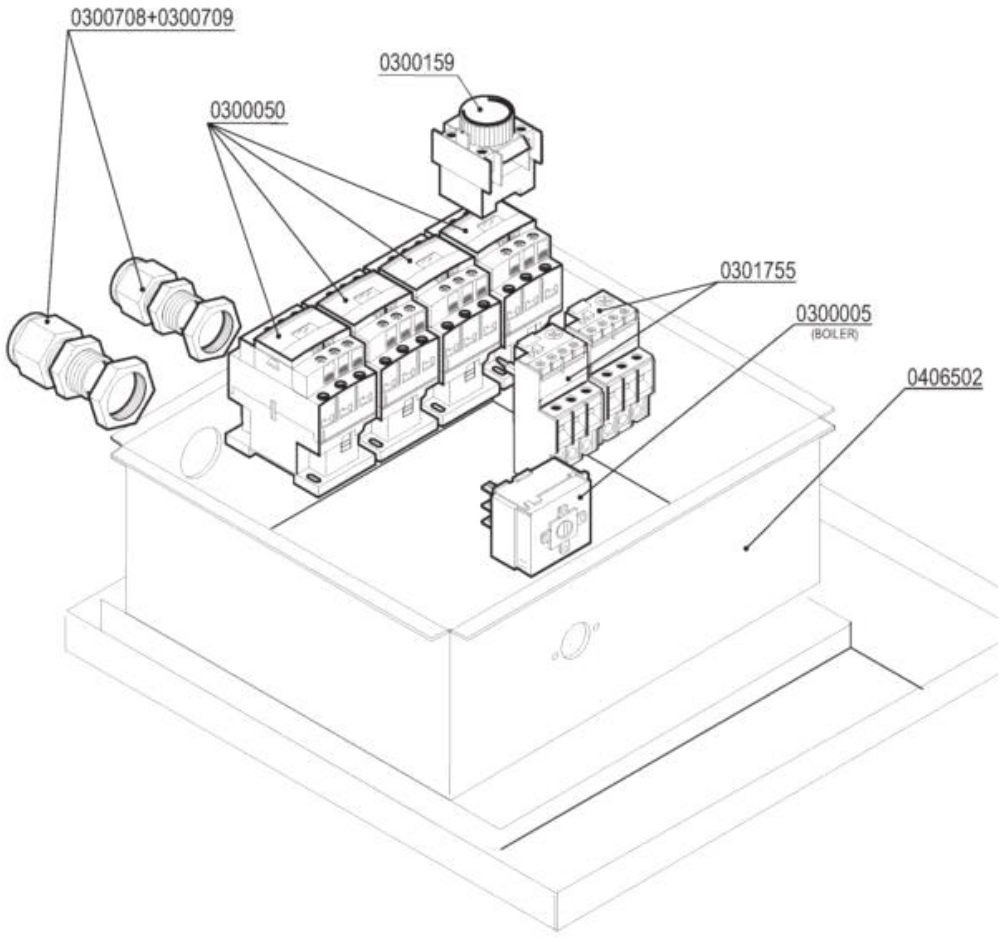

Codice	Descrizione	
0300005	Termostato 90ºC c.2000 1NONC boiler IMIT	
0300050	Contattore 25A 4NO 230V 50Hz 2172	
0300159	Bobina temporizz.rit.acc.1-30" LA2DT2	
0300708	Pressacavo PG29	
0300709	Controdado PG29	
0301755	Relé termico LR2D1308 2,5-4A	

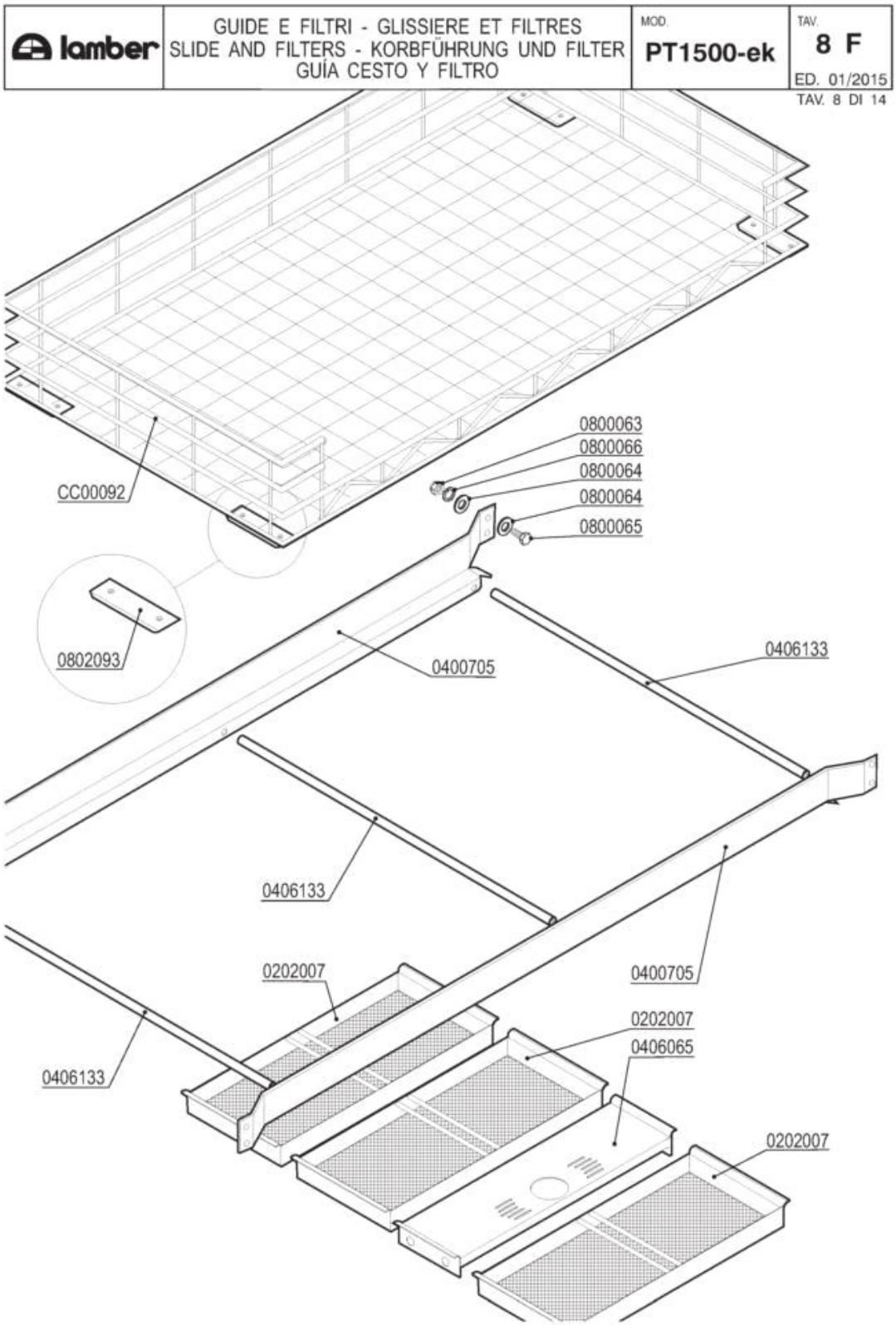
lamber
GUIDE E FILTRI - GLISSIERE ET FILTRES
SLIDE AND FILTERS - KORBFÜHRUNG UND FILTER
GUÍA CESTO Y FILTRO
MOD.
PT1500-ek
TAV.
8 F
ED. 01/2015
TAV. 8 DI 14
CC00092
0800063
0800066
0800064
0800064
0800065
0802093
0400705
0406133
0406133
0202007
0400705
0202007
0406065
0406133
0202007

Codice	Descrizione
0202007	Filtro cassetto PT1500 2959
0406065	Supporto troppopieno LP31 2932
0406133	Traverso ant.guida cestello LP6/8 4741
0800063	Dado inox M6
0800064	Rondella piana inox diam.6x18
0800065	Vite inox TEM6x16
0800066	Rondella grower inox diam.6
0802093	Pattino teflon cestello LP 2044
CC00092	Cestello p.LP31-38-PT1500 135x70 CLP-135

lamber	BASAMENTO - SOCLE BASE - SOCKEL - BASAMENTO	MOD. **PT1500-ek**	TAV. **9 F** ED. 01/2015

TAV. 9 DI 14

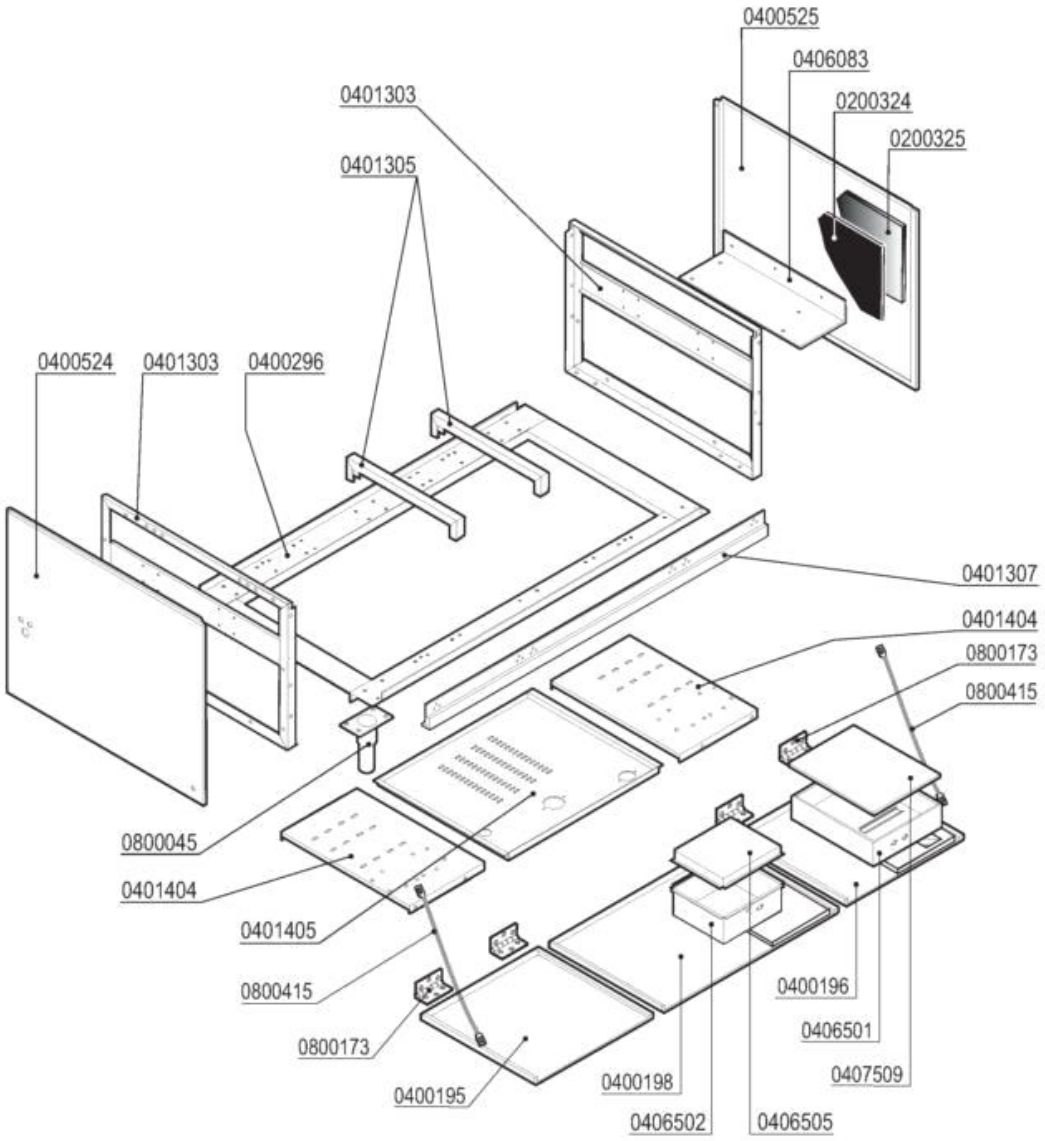

Codice	Descrizione
0200324	Pannello termoisolante 500x500x5 PE/R30
0200325	Pannello fonoassorbente 500x500x8 MTP/30
0400195	Pannello anteriore sx LP31 ek
0400196	Pannello anteriore/comando DX LP31 7863
0400198	Pannello anteriore centrale LP31 ek
0400524	Pannello lat.inf.SX LP-PT 2936
0400525	Pannello laterale infer.DX LP-PT 2938
0401307	Traverso anteriore fondo basam.LP31 2714
0406501	Cassetta comando LP6/PT850 2364
0407509	Coperchio cassetta M115 7588
0800045	Piedino inox 2"x160 100x85x2,5
0800173	Cerniera pannello anteriore ELLE
0800415	Fune tirante quadro comando ELLE

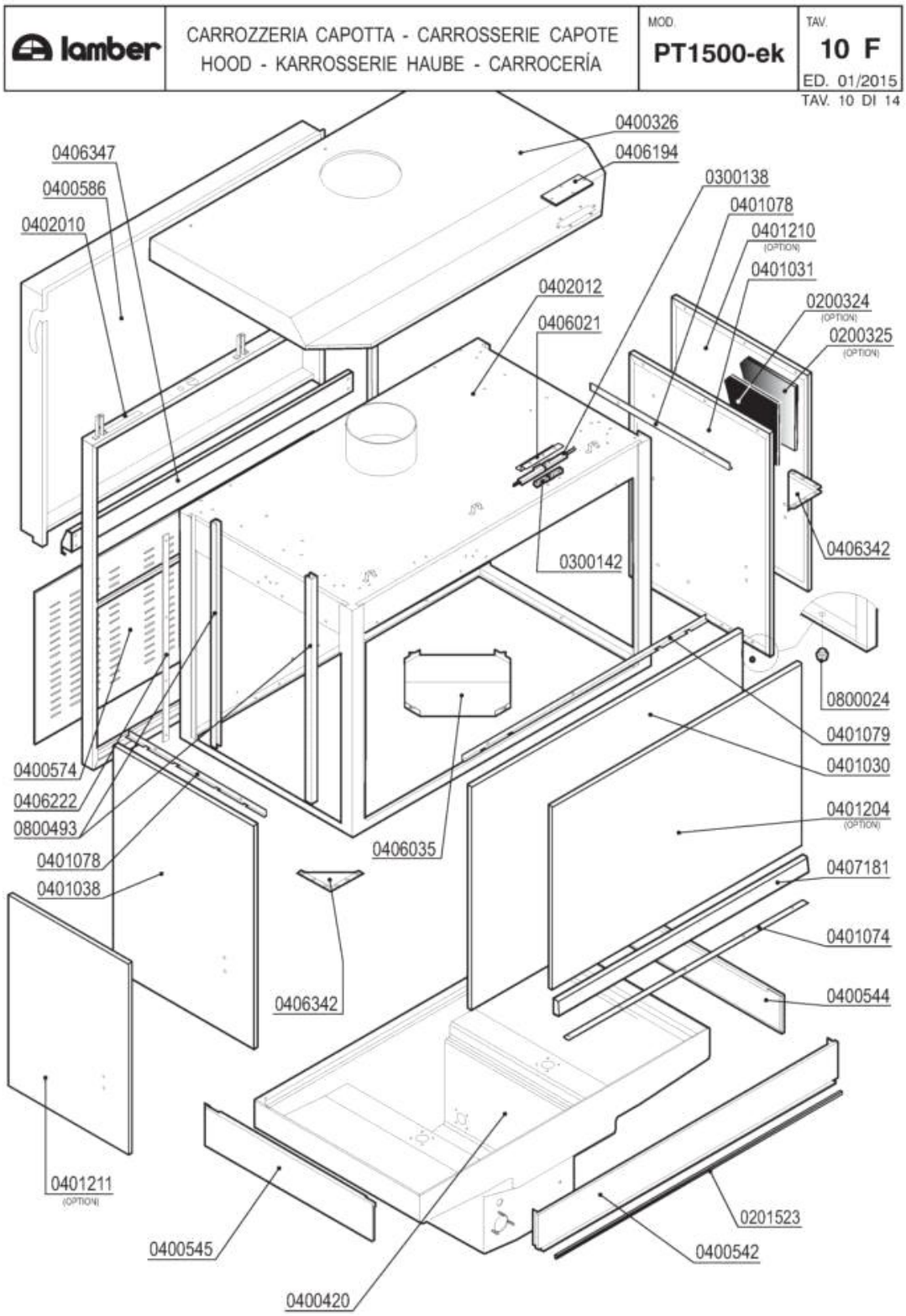
lamber
CARROZZERIA CAPOTTA - CARROSSERIE CAPOTE
HOOD - KARROSSERIE HAUBE - CARROCERÍA
MOD.
PT1500-ek
TAV.
10 F
ED. 01/2015
TAV. 10 DI 14
0400326
0406194
0406347
0400586
0402010
0300138
0401078
0401210
(OPTION)
0401031
0200324
(OPTION)
0200325
(OPTION)
0402012
0406021
0300142
0406342
0800024
0401079
0401030
0401204
(OPTION)
0407181
0401074
0400544
0400574
0406222
0800493
0401078
0401038
0406035
0406342
0401211
(OPTION)
0400545
0400420
0201523
0400542

Codice	Descrizione
0200324	Pannello termoisolante 500x500x5 PE/R30
0200325	Pannello fonoassorbente 500x500x8 MTP/30
0201523	Profilo adesivo POR 15x8
0300138	Micro contatto magnetico 1NO +0800142
0400326	Pannello superiore PT1500 6965
0400574	Pannello retro inferiore PT1500 6964
0400586	Pannello retro superiore PT1500
0401030	Sportello anteriore PT1500 6958
0401031	Sportello laterale PT850/1500 DX 6892
0401038	Sportello laterale PT850/1500 SX 6892
0401074	Paraspruzzi sportello anter.PT1500 6959
0401078	Paraspruzzi sportello ant.PT850 6919
0406021	Squadretta micro porta MATIC 3177
0406194	Piastrina cava ispezione micro LP 5587
0406342	Piastra bloccaggio sportelli PT 6904
0406347	Traverso sostegno molle PT1500 6960
0407181	Rinforzo anteriore sportello PT1500 6974
0800024	Piedino gomma 15-018
0800493	Guida polizene sportelli LINEAR 5306

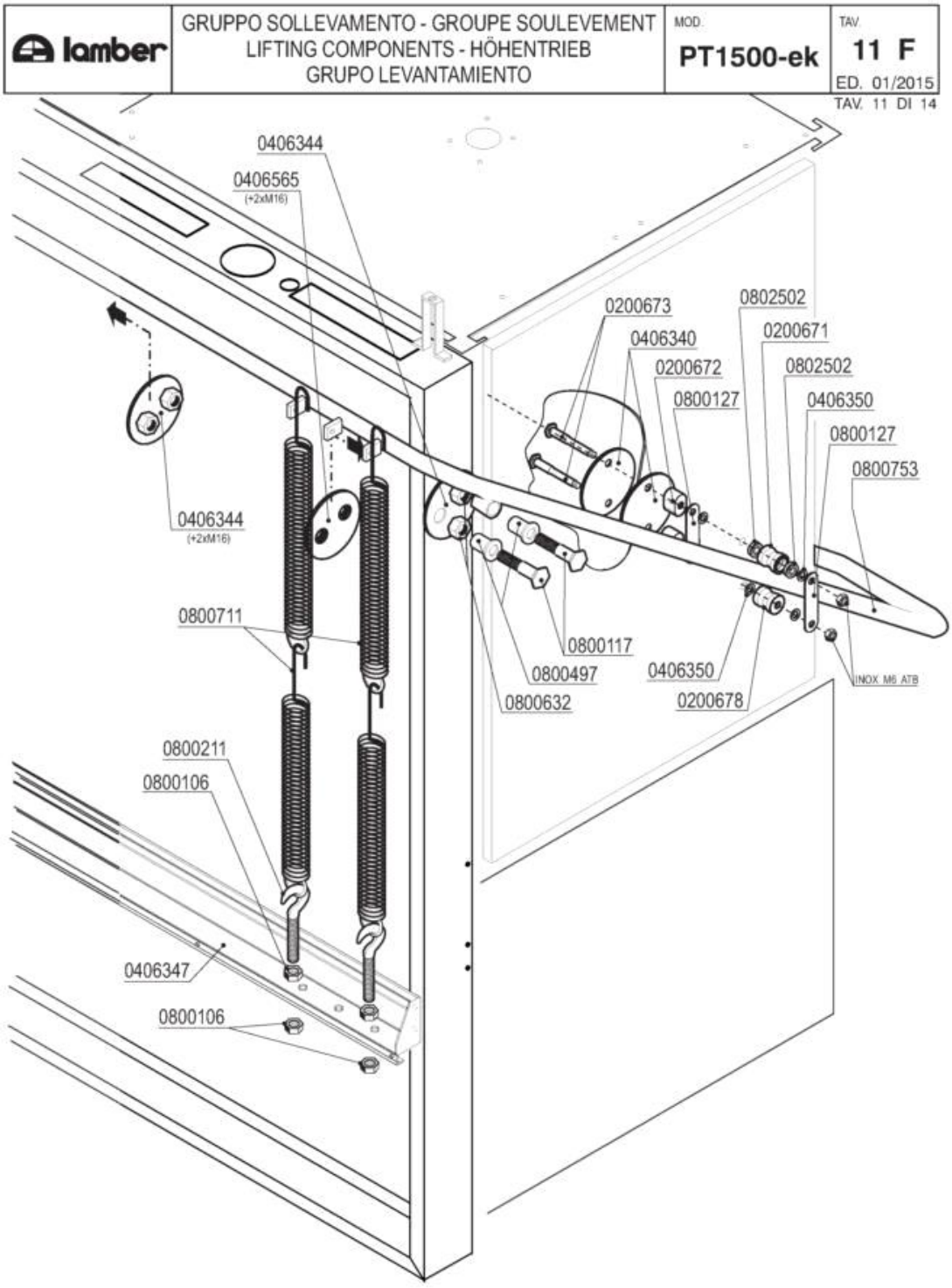
lamber
GRUPPO SOLLEVAMENTO - GROUPE SOULEVEMENT
LIFTING COMPONENTS - HÖHENTRIEB
GRUPO LEVANTAMIENTO
MOD.
PT1500-ek
TAV.
11 F
ED. 01/2015
TAV. 11 DI 14
0406344
0406565
(+2xM16)
0200673
0802502
0406340
0200671
0200672
0802502
0800127
0406350
0800127
0800753
0406344
(+2xM16)
0800711
0800117
0800497
0406350
0800632
0200678
INOX M6 ATB
0800211
0800106
0406347
0800106

Codice	Descrizione
0200671	Rullino scorr.super.manigl.PT850 6905
0200672	Distanziale laterale manigl.PT850 6902
0200673	Perno laterale rullino manigl,PT850 6901
0200678	Rullino scorr.infer.manigl.PT850 6976
0406340	Piastra rinforzo dist.manigl.PT850 6903
0406344	Rinforzo interno perno col.PT M16 6907
0406347	Traverso sostegno molle PT1500 6960
0406350	Rondella spessore 1,0x8x14 maniglione PT
0800106	Dado FE M10 zincato
0800117	Perno maniglione 015/24L
0800127	Maglia catena nastro Linear
0800211	Vite tirante con gancio M10x120 (fil.70)
0800497	Bussola perno maniglione
0800632	Dado inox M16
0800711	Molla sollevamento L23..L25 gancio lungo
0800753	Maniglione PT1500 6961
0802502	Cuscinetto INOX manovella CM GRW SS698

lamber	GRUPPO BREAK TANK/CVP-M - COMPOSANTS BREAK TANK/CVP-M BREAK TANK COMPONENTS/CVP-M BREAK TANK-ROHR/CVP-M - GRUPO BREAK TANK/CVP-M	MOD. PT1500-ek CVP-M	TAV. 12 F ED. 01/2015

TAV. 12 DI 14

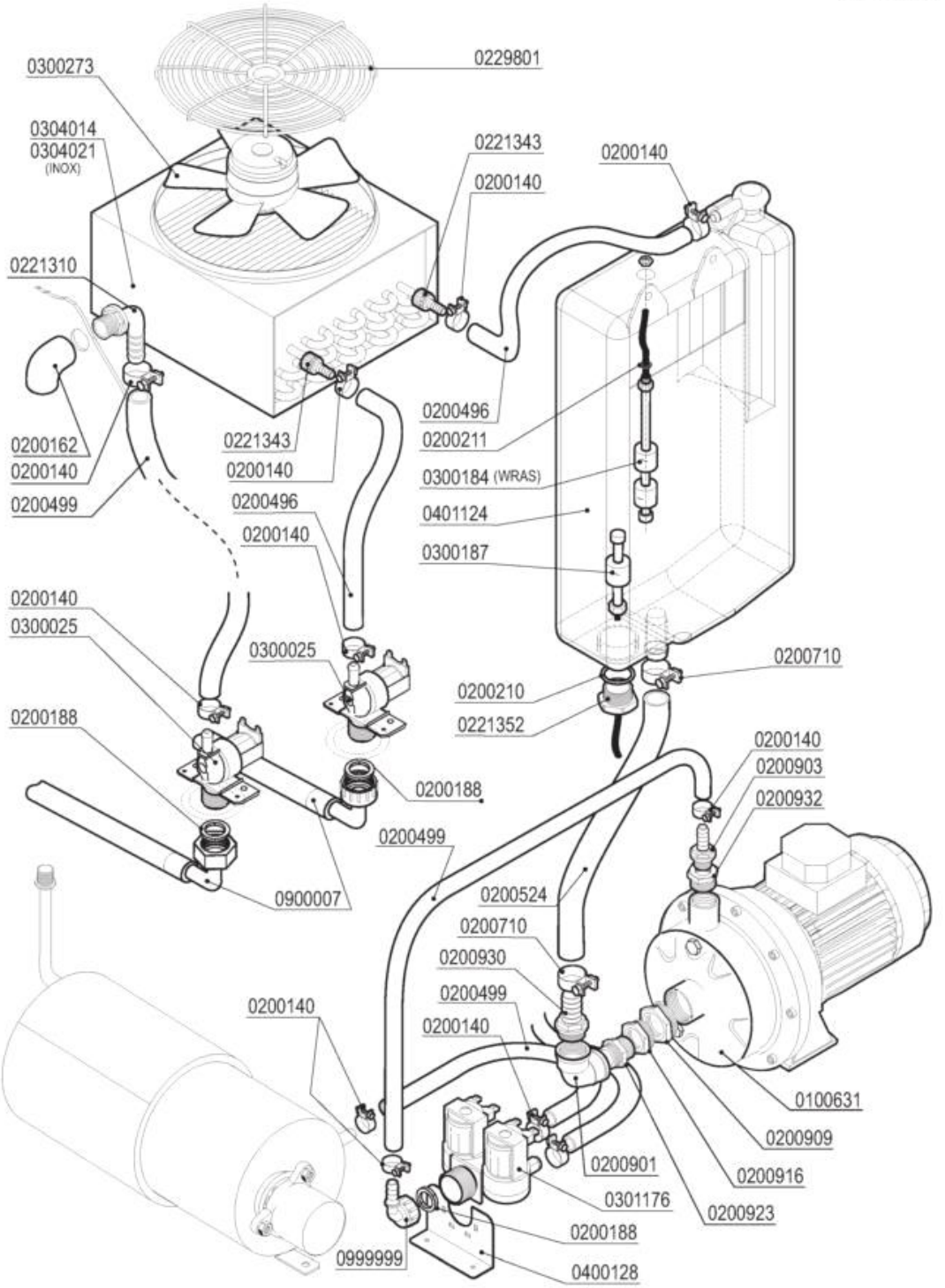

Codice	Descrizione
0100631	Elettropompa HP 0,75 CDX/A 120-07
0200140	Fascetta collare 17x19
0200162	Gomito 3/8" PP FF 2250
0200188	Guarnizione gomma 25x16x2
0200210	OR 4125 Colonna lav.SRMR-cil.soll.d.35mm
0200211	OR 3030 Livelli A81/Tappo M10x1
0200496	Tubo 10x18 WRAS - Miflex
0200499	Tubo gomma 12x19,5 food quality
0200524	Tubo THERMOPRESS D.20x30,5
0200710	Fascetta robusta 14-27/12.7
0200901	Gomito OT 3/4 MF
0200903	Portagomma OT 1/2x16
0200909	Riduzione OT 1"1/4M-1"F
0200916	Riduzione OT 1M-3/4F
0200923	Nipplo OT 3/4
0200930	Portagomma diritto OT 3/4x20
0200932	Manicotto ridotto OT 1"Mx1/2F
0221310	Portagomma a gomito 3/8"Mx12
0221343	Portagomma diritto c/ghiera 1/2"x10
0221352	SOSTITUITO DA 0200935**********
0229801	Griglia protezione ventilatore L305-CV
0300025	Elettrovalvola 1 via 329069
0300184	Controllo 2 livelli BREAK TANK WRAS
0300187	Controllo livello inferiore Break Tank
0300273	Motoventilatore LP31-CVP A2E300-AC47-01
0301176	Elettrovalvola AuK 3/4M-DN10 2V 220-240V
0304014	Batteria L305-CV
0400128	Supporto elettrovalvola
0401124	Vasca BREAK TANK ELLE 3 LIV 9657
0900007	Tubo carico inox 3/4" DVGW/SVGW
0999999	Portag.gomito/ghiera 3/4x12 2121

lamber	CARROZZERIA CAPOTTA - CARROSSERIE CAPOTE HOOD - KARROSSERIE HAUBE - CARROCERÍA	MOD. PT1500-ek CVP-M	TAV. 13 F ED. 01/2015

TAV. 13 DI 14

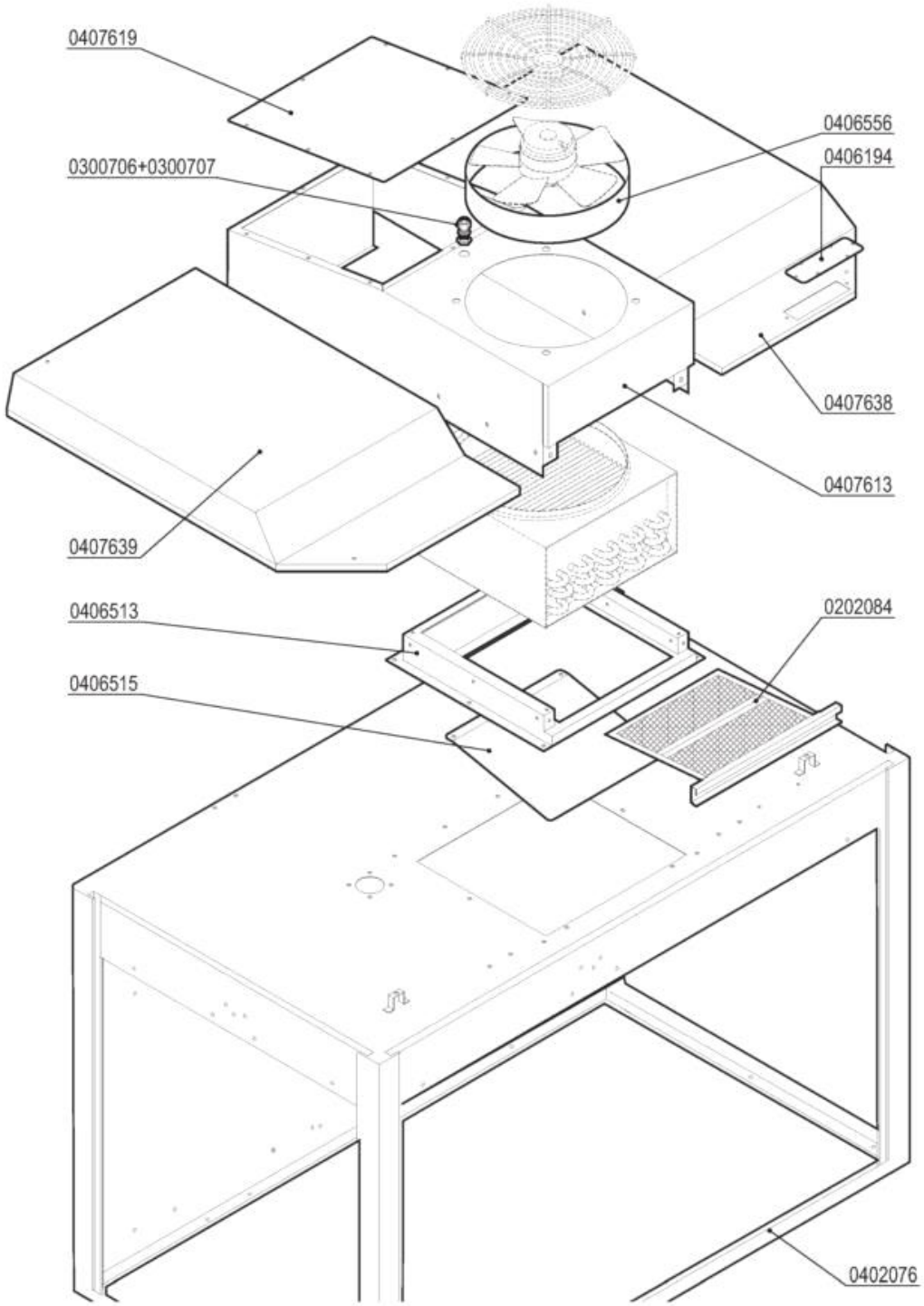

Codice	Descrizione
0300706	Pressacavi "HEICO" PG7
0300707	Controdado PG7 "HEICO"
0406194	Piastrina cava ispezione micro LP 5587

lamber	CARROZZERIA CAPOTTA - CARROSSERIE CAPOTE HOOD - KARROSSERIE HAUBE - CARROCERÍA	MOD. PT1500-ek	TAV. 14 F ED. 01/2015

TAV. 14 DI 14

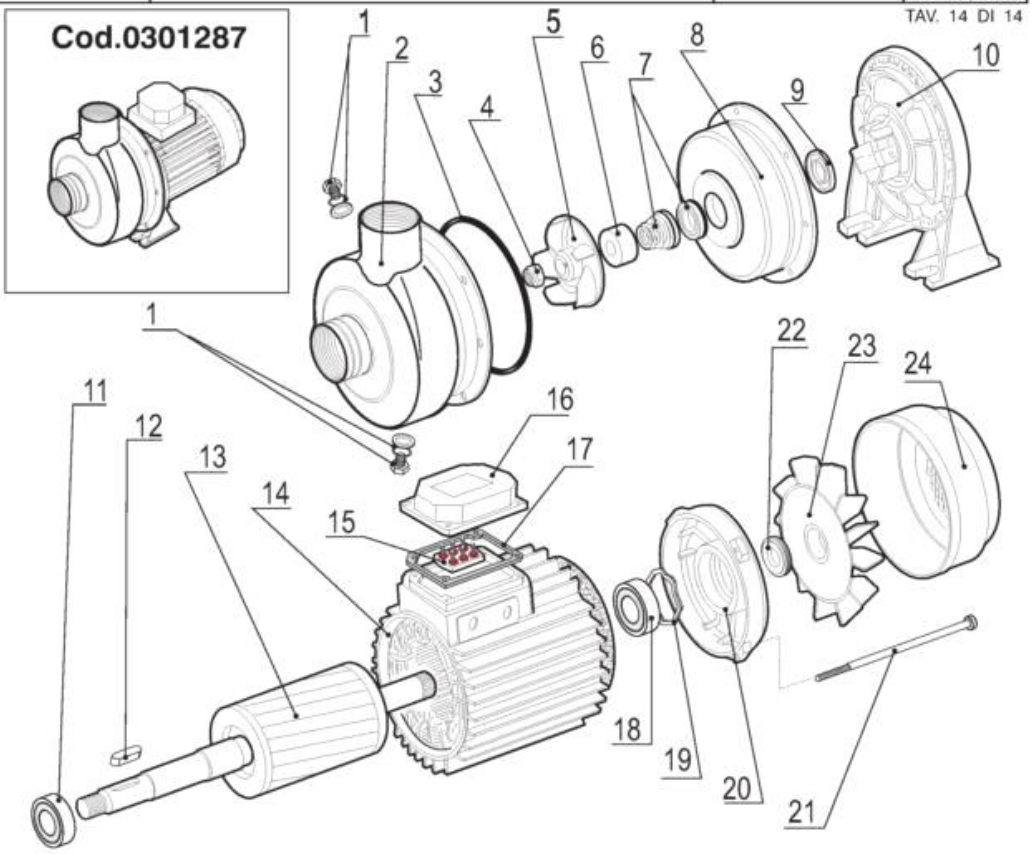

	CODICE -CODE	Potenza/Puissance Power/Leistung		Portata/Débit Pump delivery Förderhöhe	Tensione Tension d'alimentation Voltage/Spannung
		Hp	W	Lt/min x MT	Volt
DWO 200	0301287	2	1500	750/5,8	230-400 V/3~50Hz

		ITALIANO	FRANCAIS	ENGLISH	DEUTSCH
Pos.	Codice	Descrizione	Description	Description	Beschreibung
1		Tappo scarico	Bouchon de vidage	Drain plug	Ablasschraube
2		Corpo pompa	Corps de pompe	Pump body	Pumpengehause
3	0209906	Guarnizione	Joint corps de pompe	Joint	Dichtung
4	0209770	Dado bloccante girante	Ecrou de blocage turbine	Impeller nut	Klemmutter für laufrad
5	0209820	Girante	Turbine	Impeller	Laufrad
6	0209750	Protezione tenuta	Protection d'etanchéité	Seal protection	Gleitringdichtung-schutz
7	0209709	Gruppo tenuta pompa	Etancheité pompe	Pump seal group	Gleitringdichtung
8	0209804	Disco porta tenuta	Flasque porte etancheité	Casing cover	Scheibe für gleitringdichtung
9	0209780	Anello tenuta	Bague d'etancheité	Seal ring	Ring für gleitringdichtung
10		Supporto pompa motore	Support de pompe	Motor bracket	Pumpenhalterung
11	0800124	Cuscinetto	Roulement	Ball bearing	Kgellager
12		Chiavetta	Clavette	Key	Keil
13		Rotore	Rotor	Rotor	Rotor
14		Statore	Stator	Stator	Stator
15		Morsettiera	Borne	Terminal box	Klemmenbrett
16		Coprimorsettiera	Couvre-borne	Terminal box cover	Klemmenbrettdeckel
17		Guarnizione	Joint corps de pompe	Joint	Dichtung
18	0802508	Cuscinetto	Roulement	Ball bearing	Kugellager
19		Anello reggispinta	Bague de butee	Split ring	Federscheibe
20		Coperchio motore	Couvercle moteur	Motor cover	Motordeckel
21		Tirante	Tige	Tie rod	Spannschraube
22		Anello tenuta	Bague d'etancheité	Seal ring	Dichtung-ring
23	0209602	Ventola	Helice	Fan	Lufflungsrad
24		Coperchio ventola	Protection helice	Fan protection	Deckel

Codice	Descrizione
0209602	Ventola raffreddamento pompe DWO150-200
0209709	Gruppo tenuta pompa DWO
0209750	Protezione tenuta pompe inox DWO 150/200
0209770	Dado girante pompe DWO
0209780	Anello tenuta pompe DWO
0209804	Girante pompa Hp 0,15 LGB SX
0209820	Girante pompa DWO 150
0209906	Guarnizione corpo pompa DWO OR 4587
0301287	Elettropompa DWO 200 400/3/50 LP6-LP8
0800124	Cuscinetto 6204Z 20x47x14 A81-DWO150-200
0802508	Cuscinetto 6203ZZ pompe DWO150-200