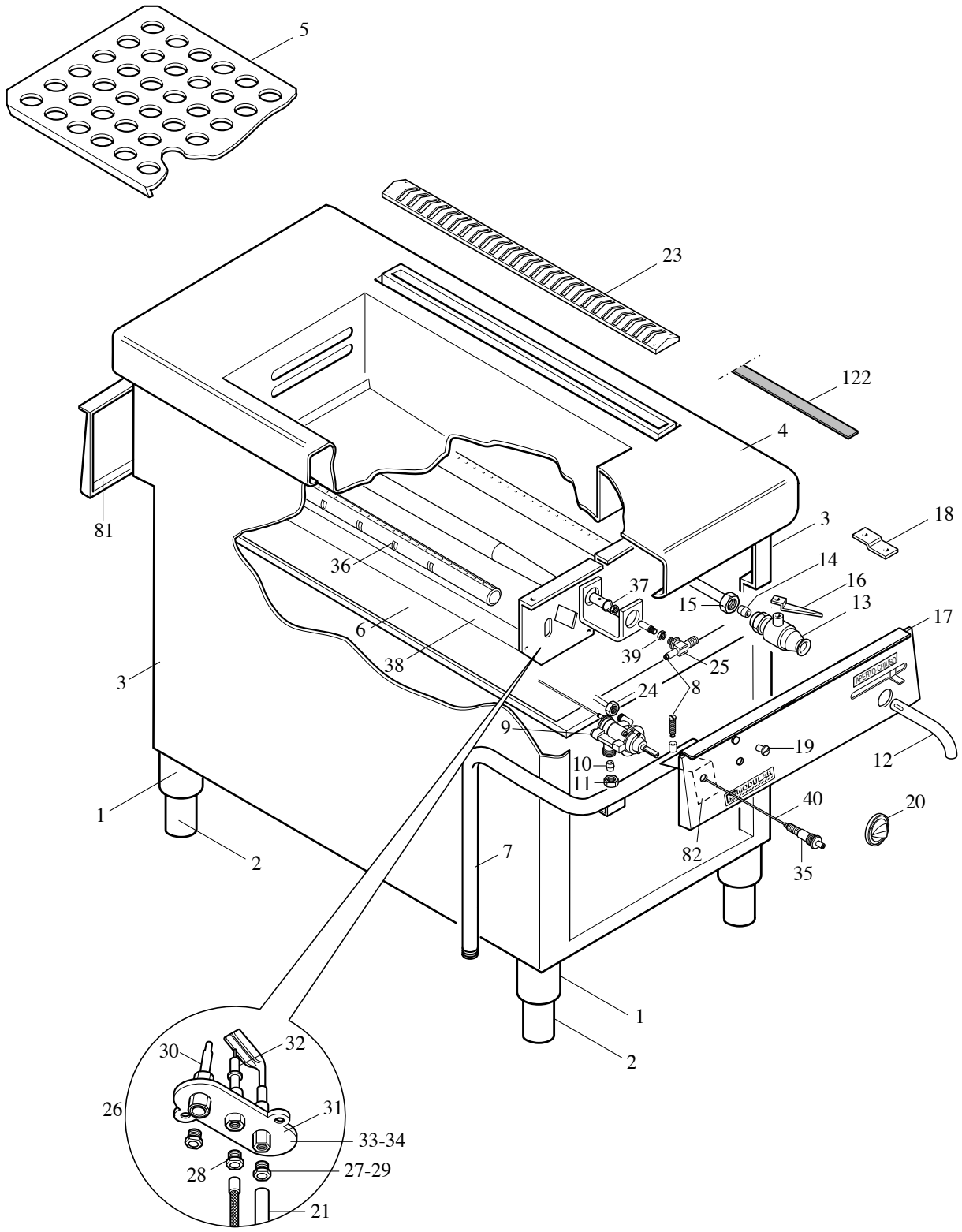
5
23
122
4
81
3
18
36
14
16
37
15
13
17
6
39
25
38
3
24
8
9
19
12
10
11
1
40
20
2
82
35
7
1
2
30
32
26
31
33-34
28
27-29
21

MODULAR

LISTA RICAMBI

cod. 253.752.00A

BAGNO MARIA GAS SU VANO PASSANTE

ED. 01-99

MOD. 110/50 BMG

POS.	CODICE	RIF. MODIFICHE	DENOMINAZIONE	PREZZO
1	911.260.00		Ass. traversa inf. 110/50	
2	612.014.00		Assieme piedino 2" gas H.140	
3	921.228.00		Fianco cucina passante su vano 110	
4	911.285.00		Ass. piano vasca 110/50 BMG	
5	921.062.00		Falsofondo per bagnomaria 90/40	
6	622.269.00		Fondo top 110/50	
7	975.030.00		Ass.rampa 90/40 FTG- CR	
8	641.012.00		Vite per presa di pressione M4	
9	971.000.00		Rubinetto sic.+ term. PEL 25 ST 30÷90° C	
10	673.001.00		Bicono D.10	
11	673.011.00		Dado per bicono D.10 M16x1,5	
12	631.000.00		Tubo scarico esterno D22 con feritoia	
13	678.001.00		Rubinetto di scarico 3/4" G con blocco	
14	673.000.00		Bicono D.18	
15	673.010.00		Dado per rubinetto 3/4" D.18	
16	623.027.00		Leva Sx per rubinetto	
17	911.298.00		Assieme cruscotto 110/50 BMG	
18	623.002.00		Squadretta fiss. cruscotto	
19	682.003.00		Placchetta per indice	
20	912.004.00		Ass. manopola rubin. termostat. De 82	
21	975.134.00		Tubetto collegamento pilota 110/50 BMG	
23	911.018.00		Ass. griglia per alzatina 90/80	
24	975.115.00		Tubo coll. rubn. bruciatore 110/50 BMG	
25	673.023.00		Dado per portaugello M14 x 1	
26	672.013.00		Ass.pilota Target SIT metano	
26	672.017.00		Ass.pilota Target SIT GPL	
27	673.013.00		Raccordo per bicono D.4/M10	
28	673.014.00		Raccordo fiss. candela 0974037 SIT	
29	673.003.00		Bicono D.4 Target 0957009	
30	672.001.00		Termocoppia Target M9x1L.500	
31	672.014.00		Pilota Target 2 fiamme 0140011 Sit	
32	672.015.00		Candela M4 Target-0915024 Sit	
33	674.000.00		Ugello Target metano D.36	
34	674.001.00		Ugello Target GPL D.19	
35	672.006.00		Accenditore piezoelettrico	
36	972.006.00		As. bruciatore 90/40 BMG	
37	672.023.00		Boccola regolazione aria D.14x1	
38	911.294.00		Ass. camera comb. 110/50 BMG	
39	673.024.00		Dado per porta ugello M14x1	
40	666.001.00		Cavo accensione L.500	
81	921.264.00		Cruscotto neutro 110/50	

MODULAR

LISTA RICAMBI

cod. 253.752.00B

BAGNO MARIA GAS SU VANO PASSANTE

MOD. 110/50 BMG

ED. 01-99

POS.	CODICE	RIF. MODIFICHE	DENOMINAZIONE	PREZZO
82	623.064.00		Protezione per piezoelettrico	
122	922.104.00		Lama giunzione piani 110	