MODULAR

MOD. 600 BT-DX - MOD. 600 BT-SX
MOD. 600 MBT-DX MARINA
MOD. 600 MBT-SX MARINA

ED. 03-00
TAV. 253.861.00A

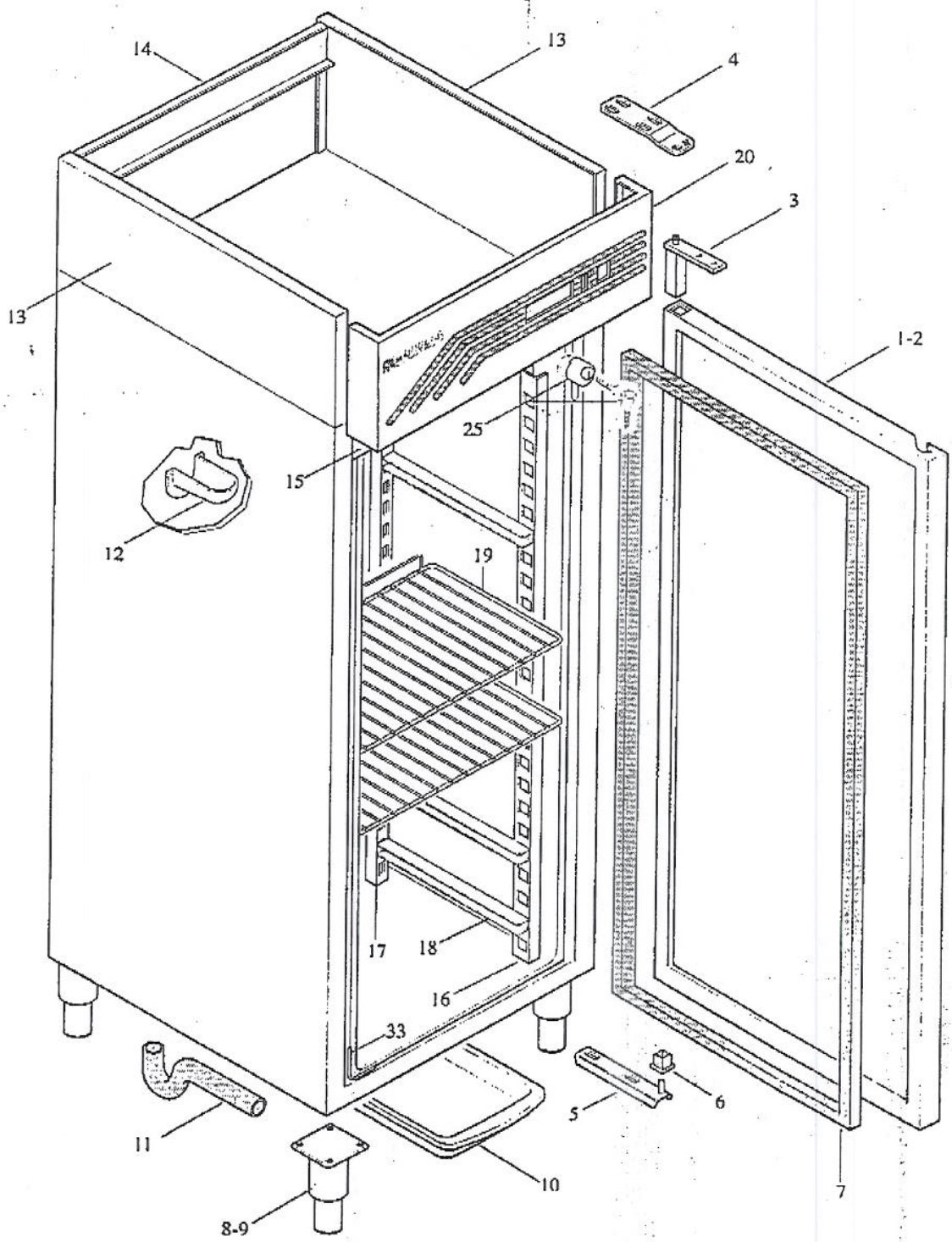

MODULAR

MOD. 600 BT-DX - MOD. 600 BT-SX
MOD. 600 MBT-DX MARINA
MOD. 600 MBT-SX MARINA

ED. 03-00
TAV. 253.861.00B

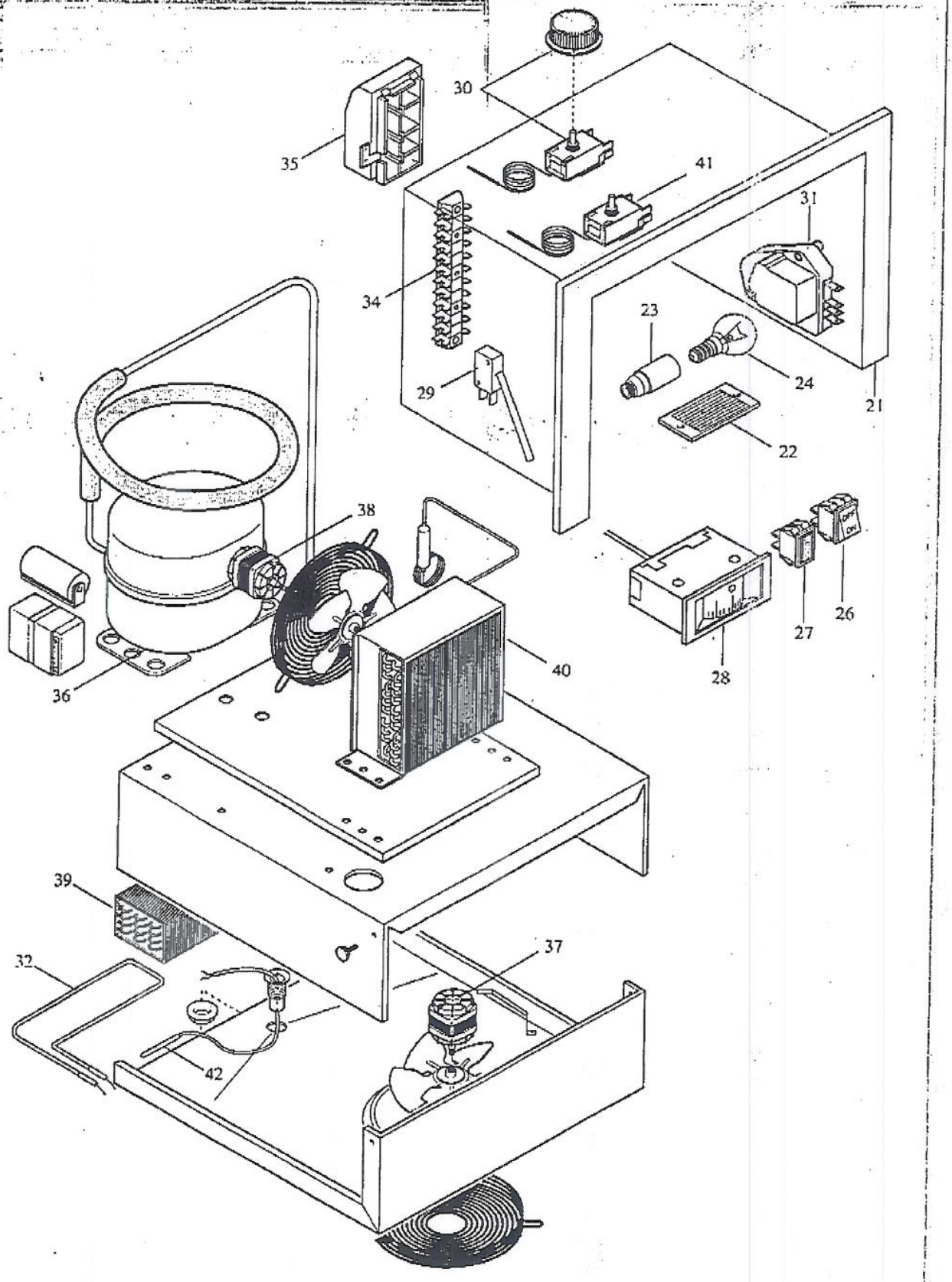

MODULAR

LISTA RICAMBI

cod.: 253.862.00=A

ARMADIO REFRIGERATO ED. 03-00

MOD. 600 BT-DX - MOD. 600 BT-SX

MOD. 600 MBT-DX MARINA - MOD. 600 MBT-SX MARINA

POS.	CODICE	RIF. MODIFICHE	DENOMINAZIONE	PREZZO
1	712.020.00		Ass. porta DX + imp. schiumata AR700	
2	712.021.00		Ass. porta SX + imp. schiumata AR700	
3	711.010.00		Ass. cerniera a tuffo CT 4000	
4	735.004.00		Staffa superiore per porta AR	
5	711.000.00		Ass. staffa inferiore porta AR	
6	752.005.00		Supporto PVC inf. Porta TO 600	
7	752.002.00		Guarnizione porta AR 600-700	
8	711.005.00		Ass. piedino registrabile inox	
9	711.012.00		Ass. piedino reg. inox flangiato marina	
10	752.000.00		Vaschetta raccogligocce PVC	
11	751.001.00		Raccordo scarico a sifone	
12	751.004.00		Gocciolatoio PVC	
13	721.071.00		Testata laterale AR 600	
14	722.011.00		Rinforzo post. carenatura AR 700	
15	721.010.00		Pannello frontale AR 700	
16	722.017.00		Cremagliera anteriore AR 700	
17	722.018.00		Cremagliera posteriore AR 700	
18	722.034.00		Guida griglia AR 600	
18	711.020.00		Ass. guida DX griglia AR 600-marina	
18	711.021.00		Ass. guida SX griglia AR 600-marina	
19	683.009.00		Griglia 530x530 forno a gas	
19	783.000.00		Griglia 530x530 AR 600-marina	
20	721.012.00		Cruscotto AR 700	
21	722.076.00		Scatola comandi frigo	
22	752.001.00		Copertura lampada PVC trasparente	
23	763.003.00		Portalampada mignon	
24	763.004.00		Lampada illuminazione interna 15W	
25	778.000.00		Blocco serratura 30x5 cavo Z5 CIL	
26	763.001.00		Interruttore generale verde Signalux	
27	763.002.00		Lampada spia sbrinamento Signalux	
28	761.001.00		Termometro "PRODIGY" rettangolare	
29	761.004.00		Microinterruttore porta 16A	
30	761.000.00		Termostato "PRODIGY" TR 711+35-35°C	
31	761.003.00		Timer BIGATTI-BTA 1400	
32	765.001.00		Resistenza sbrinamento AR 700 BT	
33	765.003.00		Resistenza antiappannante L. 4500	
34	763.000.00		Morsettiera PA 32-12 poli	
35	663.046.00		Morsettiera arrivo linea PA 244	
36	764.001.00		Compressore T2168 GK-R404	
37	764.042.00		Ventilatore VN 1020-1048 evaporatore	
38	764.027.00		Ventilatore VN 1020-1083 condensatore	

MODULAR — **ARMADIO REFRIGERATO** — ED. 03-00

LISTA RICAMBI — MOD. 600 BT-DX - MOD. 600 BT-SX

cod. 253.862.00.B — MOD. 600 MBT-DX-MARINA – MOD. 600 MBT-SX-MARINA

POS.	CODICE	RIF. MODIFICHE	DENOMINAZIONE	PREZZO
39	764.063.00		Aerovaporatore tipo CR3-EVS60 BVTNC	
40	764.062.00		Condensatore AR 700 BT/1400TN	
41	764.013.00		Termostato fine sbrinamento	
42	765.000.00		Resistenza scarico 3200ohm-25W	