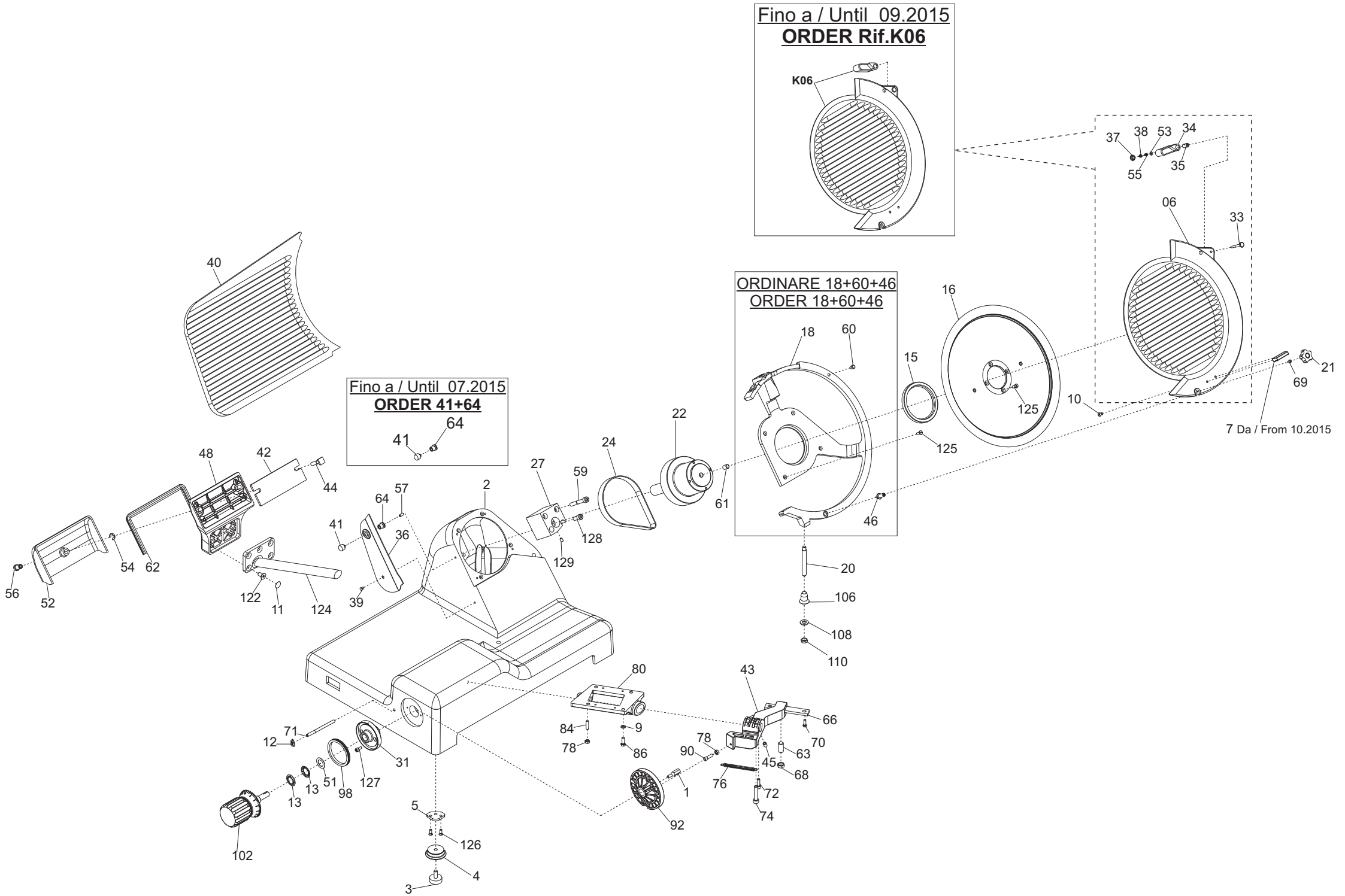
Fino a / Until 09.2015
ORDER Rif.K06
K06
ORDINARE 18+60+46
ORDER 18+60+46
Fino a / Until 07.2015
ORDER 41+64
41
64
7 Da / From 10.2015
1
2
3
4
5
6
9
10
11
12
13
15
16
18
20
21
22
24
27
31
33
34
35
36
37
38
39
40
42
43
44
45
46
48
51
52
53
54
55
56
57
59
60
61
62
63
66
68
69
70
71
72
74
76
78
80
84
86
90
92
98
102
106
108
110
122
124
125
126
127
128
129

Ver. 1-PHASE
230/50/1

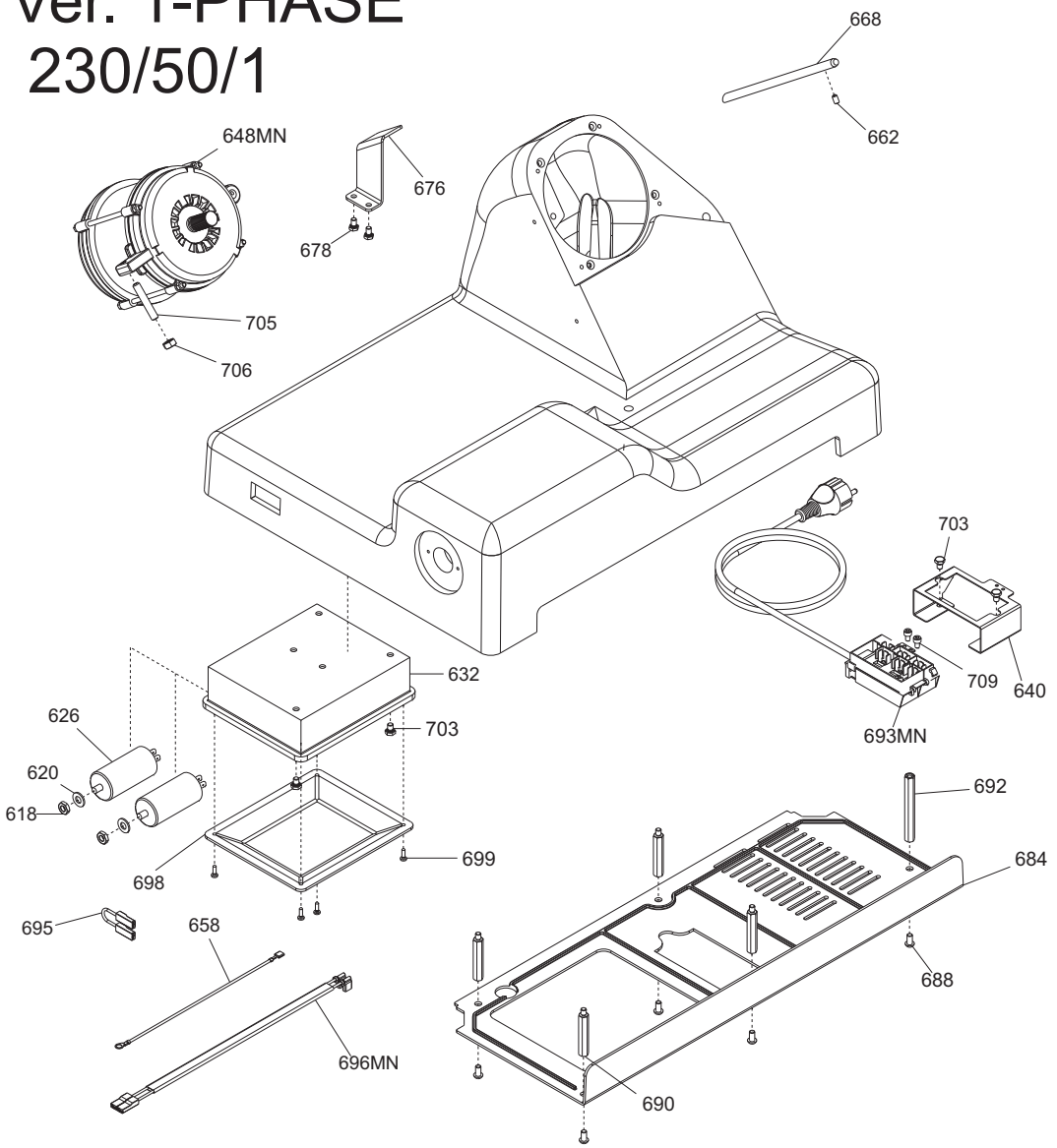

Ver. 3-PHASE
400/50/3

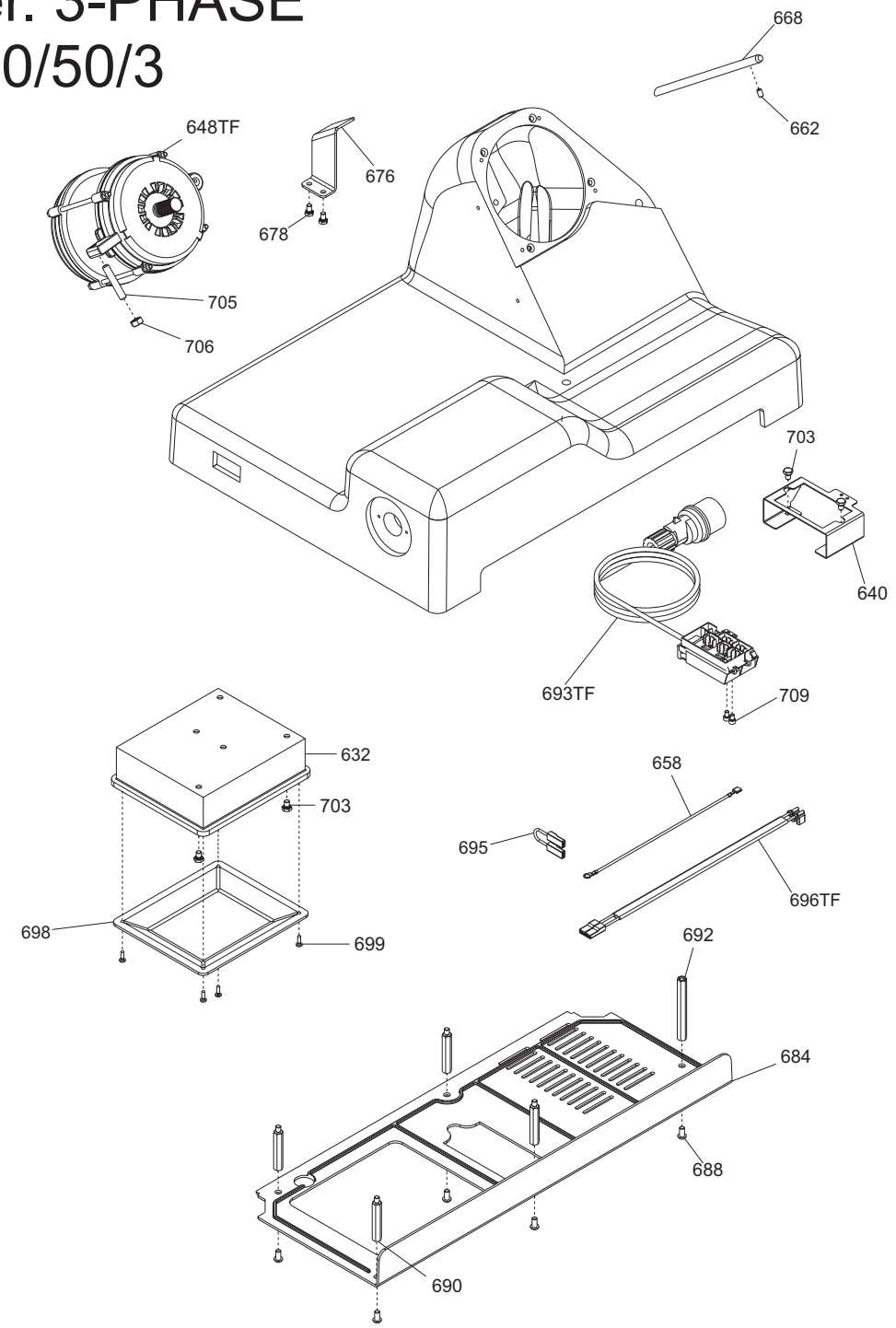

Ver. 220/60

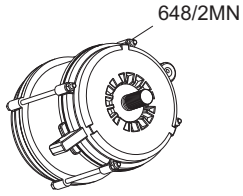

Ver. 240/50

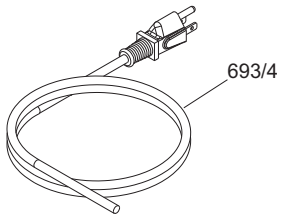

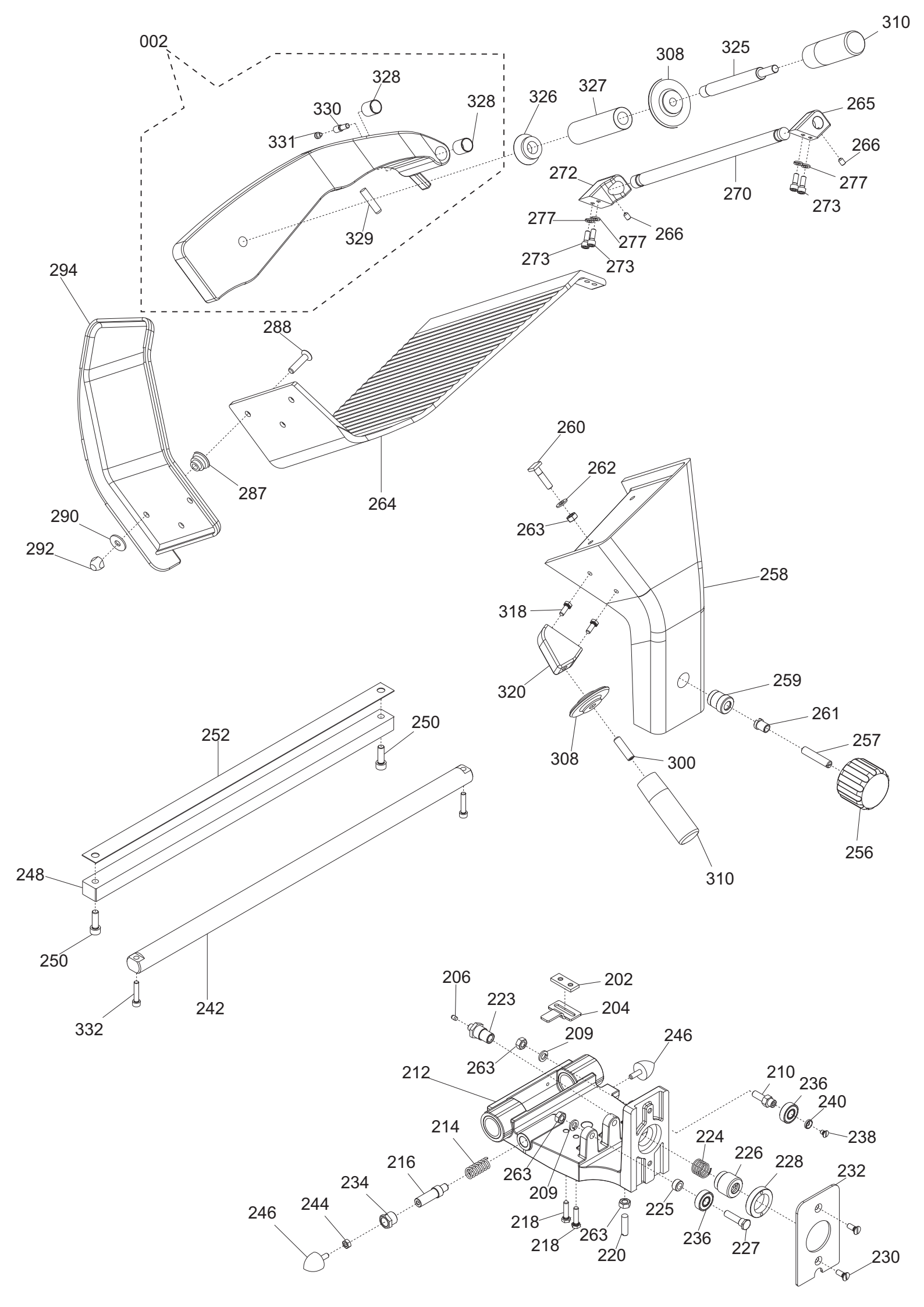
002
328
330
331
328
329
326
327
308
325
310
265
266
277
273
270
272
277
266
277
273
273
294
288
287
264
290
292
260
262
263
258
318
320
259
261
257
256
308
300
310
252
250
248
250
242
332
206
223
202
204
209
263
246
212
210
236
240
238
214
216
234
244
246
263
209
224
226
228
232
225
236
227
218
218
263
220
230

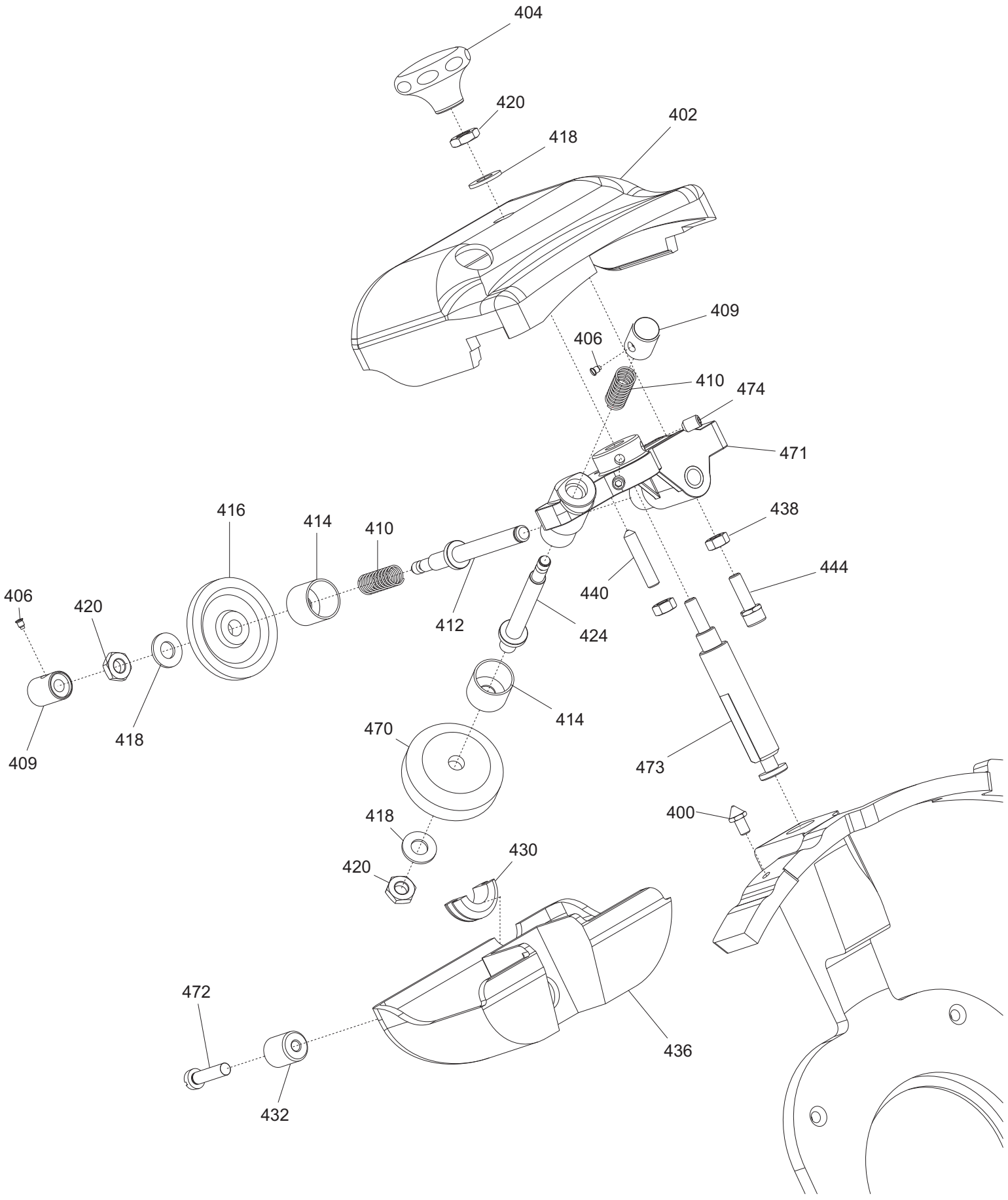
404
420
418
402
409
406
410
474
471
416
414
410
438
444
406
420
440
412
424
414
409
418
470
473
400
418
430
420
472
436
432

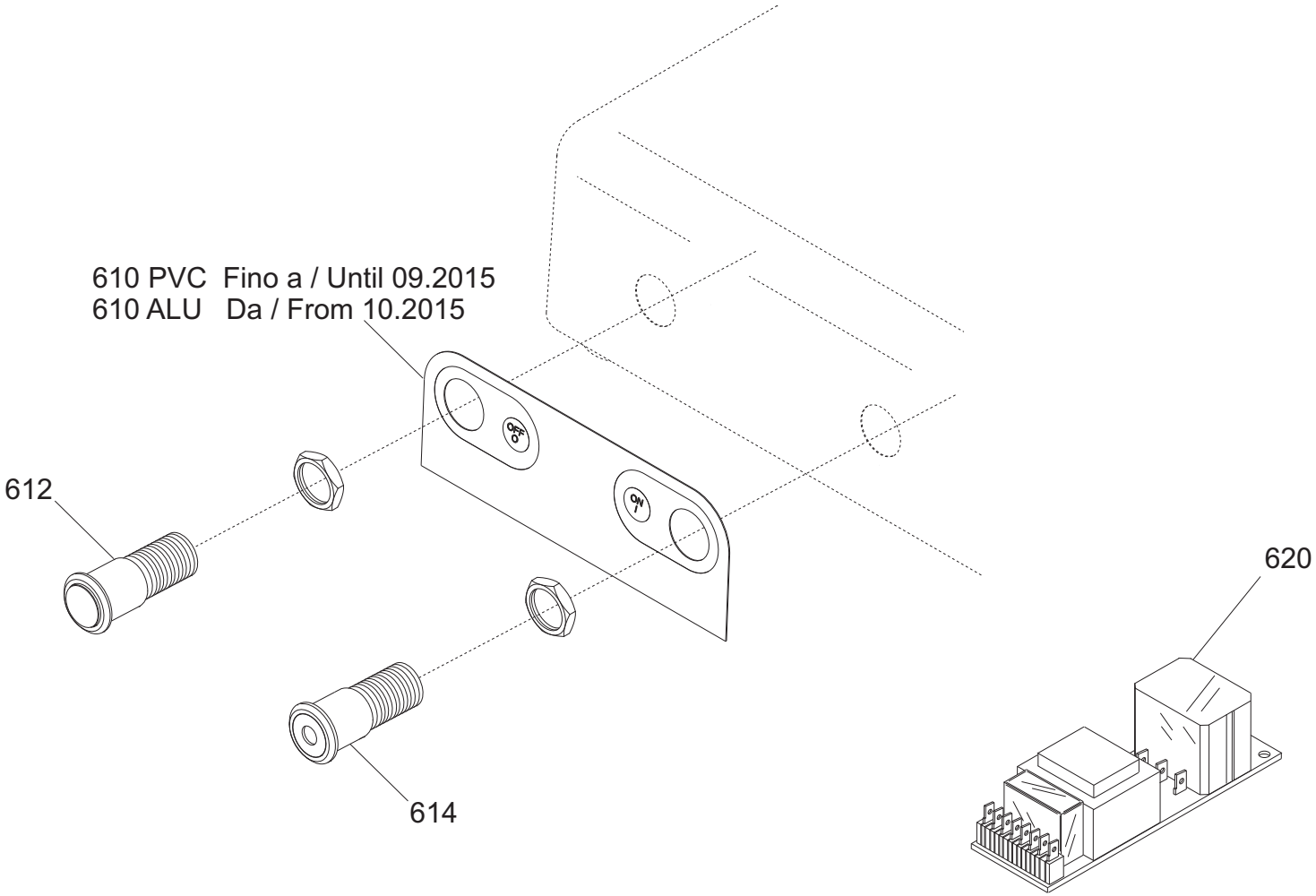
610 PVC Fino a / Until 09.2015
610 ALU Da / From 10.2015
612
614
620

Pulsantiera GALILEO 350 EVO TOP CE

Riferimen	Nome prodotto	Codice
610 ALU	MASCH.ALLUM.PULSANT.SU CASSA ST.H.	19529364
610 PVC	MASCH.PULSANT.SU CASSA NEUTRA	19420364
612	PULS.ACC. NO Y10 RESIN. + CABL.	19410135C.10
614	PULS.ACC.CON SPIA Y10 RESIN.+CABL.	19410136C.10
620TF	SCHEDA POT.LED SID 230/400	19411000.12
620MN	SCHEDA POT.LED SID 110-230 OM.UL CB	19411102
K06	KIT PARAL.350+MANOPOLA EVO LNR-GLL	19801635
1	DADO CAMMA CONICA 25 PASSO VAR.	19533854
2	CASSA 350-385 GLL EVO OSS	19510164.14
3	PARAC.PIEDINO D.30X10-M8X23	19560156.05
4	PIEDINO 350-385 05 LNR OSS	19522620.05
5	PIASTRINA PIEDINI LNR 350 DAL 05	19540656.05
6	PARALAMA 350 LNR-GLL EVO C.B. OSS.	19510274.14
7	MANOPOLA PRESA PARALAMA GDO EVO	19522670
9	RONDELLA PIANA DIN 125 D 6	IX2125006
10	VITE TSP- DIN 963 M 5X12	IX2963005012
11	TAPPO VITI PERNO SUP.VELA GLL	19560134
12	TARGHETTA OIL.S.	19420175
13	MOLLA TAZZA FESSURATA 29X17X0,35	19342254
15	ANELLO TENUTA 80X100X10 SC NBR	195621366
16	LAMA 350 - 57/4/306 G&B C.B.F.ESTR.	18350574306GF
18	AN.PR.LAMA 350 GLL EVO	19513064.15
20	PERNO X ANELLO LNR 370	19534070
21	MANOPOLA RISCONTR.PARAL.LNR-GLL-PLD	19560704
22	PULEG.PIAT.MONT.GLL Y14 350-385	19700364.14
24	CINGH. PIATTA TB2 430 X 12	19310264
27	BLOCCH.ALBERO PULEGGIA BIZ INCL.LAV	19027564BZ
31	FLANGIA MANOPOLA GRAD. LEO-GLL OSS.	19521480
33	PERNO MANOPOLA BLOCCO PARAL.LNR-GLL	19532100
34	MANOPOLA BLOCCO PARALAMA LNR-GLL	19560706
35	BOCCOLA FISS.PERNO PARALAMA EVO	19532104
36	PARAFETTA GLL EVO C.B. 350 LAMA SP.	19531057ACB
37	TAPPO MANOP.BLOCCO PARALAMA LNR-GLL	19560703
38	DADO AUTOBLOCC. ES DIN 982 M 4 ALTO	IX2982004
39	PRIGIONIERO PARAF.LNR MNZ 250/385	19336052
40	VELA 350 GLL EVO OSSIDATA	19510364.15
41	MANOPOLINA PARAFETTA EVO	19532125
42	PIASTRINA ZINC.REG. VELA GLL 350	19540648
43	MOVIMENTO VELA LNR PR.FUS. 350 LAV	19500160
44	VITE BLOCC.VELA TQ 8 X 42 GLL BIZ	19335007BZ
45	VITE SENZA TESTA DIN 916 M 8X16 NE	NE0916008016
46	PERNO MANOPOLA PARALAMA M6 EVO	19532103.15
48	SUP.VELA GLL 350-385 OSS	19510764
51	ANELLO PTFE 28X17X0.5 LNR	19563280
52	COP.SUP.VELA 350-385 GLL. OSS	19512264
53	RONDELLA PIANA DIN 125 D 4	IX2125004
54	ANELLO RADIALE DIN 6799 M8	IX26799008

55	MOLLA BLOCCO PARALAMA LNR-GLL EVO	19390250
56	MANOP.IX.COPERC.SUPP.VELA LNR	19335021
57	VITE SENZA TESTA DIN 913 M 5X12 CE	IX2913005012
59	VITE TCEI DIN 912 M 8X60	IX2912008060
61	PIOLINO ANTIFLEX. PARALAMA LNR-GLL	19560702
62	GUARN. COPER.SUP.VELA GLL 350-385	19563064
63	PRIGI.MOV.OT.M12 LEO-GALL.350/385	19337064
64	FERMO MANOPOLINA PARAFETTA EVO	19532128
66	PIASTRINA MOV. LNR-GLL DAL 07	19540654.07
68	DADO GRANO REG.MOV.LNR-GLL 350/385	19533664
70	VITE TE DIN 933 M 5X16 T.F.	IX2933005016
71	TUBETTO OLIATORE 350-370	19553009
72	VITE TCEI DIN 912 M 6X20	IX2912006020
74	VITE TCEI DIN 912 M 8X40	IX2912008040
76	MOLLA MOVIMENTO LNR 350-385	19390756
78	DADO ES. DIN 934 M 6	IX2934006
80	SUPP.BOCCOLE PR.FUSIONE LNR LAV.	19500164
84	PRIGIONIERO 6 X 25 OTTONE	19337002
86	VITE TE DIN 933 M 6X18 T.F.	IX2933006018
90	RULLINO MOVIM. CAMMA P.VAR. LNR-GLL	19336076
92	CAMMA CONICA 30 PASSO VARIAB. GLL	19563558
98	ANELLO PARAPOLVERE LNR-GLL	19562160
102	MAN. NUM. Y13 LNR 350-385	19522600.13
106	GHIERA SUPP ANELLO LNR 300-385	19534066
108	RONDELLA PIANA DIN 125 D 10	IX2125010
110	DADO ES. DIN 439 M 10 BASSO	IX2439010
122	VITE TSPEI DIN 7991 M 8X16	IX27991008016
124	ASS.PERNO MOV.+SUPP.VELA GLL D.11	19530766.11
125	VITE TSP- DIN 963 M 5X16	IX2963005016
126	VITE TSP- DIN 963 M 5X14	IX2963005014
127	VITE TCEI DIN 912 M 5X12	IX2912005012
128	VITE TCEI DIN 912 M 8X20	IX2912008020
129	VITE SENZA TESTA DIN 916 M 6X8 NE	NE0916006008
2	ASSIEME PRESSAMERCE GLL	19801264
202	PIAST. SGANCIO FILET.AFF.CE	19533200
204	PIAST. SGANCIO CARR. LNR-GLL Y13	19533254.13
206	PUNTALE SGANCIO 300-385 CE	19565001
209	RONDELLA GROWER UNI 1751 D 8	IX21751008
210	PERNO ECCEN CUSCINETTO LNR 350	19540808
212	CARRELLO GLL/LNR BOC.GHISA LAV.PFUS	19500556
214	MOLLA PARACOLPO LNR 350-385	19390754
216	PISTONCINO PARAC. LNR 350	19531356
218	VITE TE DIN 933 M 6X25 T.F.	IX2933006025
220	PRIGIONIERO M8 OTTONE CARR.LNR 350	19337054
223	ESAGONO PER SGANCIO LNR 350-385	19534038
224	MOLLA PER SGANCIO 300-370 CE	19390601
225	RONDELLA DIST CUSC LNR 350-385	19346056
226	BUSSOLA FIL.X SGANC 350-385 LNR	19534026
227	PERNO CUSCINETTO LNR 350-385	19540807
228	GHIERA FILET.ESTER. 300-330 CE	19534030

230	VITE TSP- DIN 963 M 6X16	IX2963006016
232	PIASTRINA CARRELLO 350-370 CE	19533009
234	BUSSOLA PARACOLPO 350-385 LNR	19538054
236	CUSCINETTO CARR. 6000 2RS R11	19320154
238	VITE TSP- DIN 963 M 5X08	IX2963005008
240	RONDELLA X PERNO CUSC. LNR 350	19346054
242	BARRA TONDA CARR. LNR 350-385 Y12	19530654.12
244	DADO ES. DIN 934 M 6	IX2934006
246	PARAC.CARRELLO D.25X25-M6X17 PARAB.	19560154
248	BARRA QUADRA 350-385 LNR	19540154
250	VITE TCEI DIN 912 M 8X25	IX2912008025
252	PIASTRINA TEMPR.LNR 350-385	19530854
256	MAN. BLOCCA GAMB. LNR	19522615
257	PRIGIONIERO M10 X GAMBO X CE	19336038
258	GAMBO GLL 350 OSSIDATO	19510664
259	BUSSOLA INOX GAMBO 350-385 LNR	19534023
260	VITE BLOCC.VELA TQ 8 X 38 AF 350	19335007
261	BUSS.FRES FERMA MAN.300-370 CE	19534016
262	RONDELLA PIANA DIN 125 D 8	IX2125008
263	DADO ES. DIN 934 M 8	IX2934008
264 ST	PIATTO GLL CORT.11 350-385 CERAM.	1903T0465.11
264	PIATTO GLL CORT.11 350-385 OSSIDATO	19510465.11
265 ST	BLOC.DRITTO AST.PIAT.Y11 GLL CERAM.	1903T5066.11
265	BLOC.DRITTO D.11 PIATTO GLL 350 OSS	19525066.11
266	VITE SENZA TESTA DIN 916 M 6X8 NE	NE0916006008
270	ASTINA PIATTO Y11 GLL 350-385	19530464.11
272 ST	BLOC.INCL.AST.PIAT.Y11 GLL 350 CER	1903T5064.11
272	BLOC.INCL.D.11 PIATTO GLL 350 OSS	19525064.11
273	VITE TCEI DIN 912 M 6X16	IX2912006016
277	RONDELLA GROWER UNI 1751 D 6	IX21751006
287	DISTANZIALE PARAMANO GLL DAL 09	19562345
288	VITE BLOCCAG.PIATTO CARNI+BS2 NUOVO	19335045
290	RONDELLA F.LARGA DIN 9021 D 8X24	IX29021008024
292	DADO ANTIMANOMISSIONE	19363560
294	P.MANO POLIC. PIATTO GLL DAL 09	19562344.09
300	VITE SENZA TESTA DIN 913 M 10X35 CE	IX2913010035
308	ELSA PRESSAMERCE LNR OSSIDATO	19522640
310	MAN. PRESSAMERCE LNR OSSIDATO	19522645
318	VITE TE DIN 933 M 6X16 T.F.	IX2933006016
320	BLOCCH.IMPUG.LNR+VAS DAL 04	19525052
325	PERNO STAFFA PRESSAMERCE GLL 350	19531324
326	DIST.PRESS.RAGGIATO GLL 350-385	19522638
327	DIST.PRESSAMERCE GLL 350-385 OSS	19522634
328	BOCCOLE AUTOLUBR.16.18.20	19324107
329	PARAC. P.MERCE G. D8,5XH36	19563206
330	PERNO PORTA PARAC.P.MERCE GLL 350	19533766
331	FUNGHETTO BRACCIO P.MERCE D8XHT6	19563200
332	VITE TCEI DIN 912 M 6X30	IX2912006030
400	VITE RISCONT.CONICA ANELLO DAL 09	19336055.09
402	CAPPOTT. 300-385 LNR CE OSSIDATA	19511252C

404	MAN.CAPP.AFF.LNR OSSIDATO	19522652
406	VITE BLOC.PULSANTE AFF.250-370	19335025
409	PULSANTE AFFILATOIO 330:370	19550208
410	MOLLA PERNO AFF.+SBAV. 300:385	19390309
412	PERNO SBAVATURA 330:370	19540709
414	BICCHIERINO AFF. LNR	19540718
416	MOLA SB.350 D.50 H.8 F.8	19300209
418	RONDELLA PIANA DIN 125 D 8	IX2125008
420	DADO ES. DIN 439 M 8 BASSO	IX2439008
424	PERNO AFFILATURA 330:370	19540708
430	GOMMINO ANTIVIBRANTE CAPP. LNR	19560152
432	MANOP.IX.VASCHETTA AFF. Y11 LNR	19335023.11
436	VASC.AFF.300-385 LNR OSSIDATA	19511253C
438	DADO ES. DIN 934 M 6	IX2934006
440	VITE SENZA TESTA DIN 914 M 6X30CE	IX2914006030
444	CAPPUCCIO RISCONT.AFFIL. DAL 09	19336056.09
470	MOLA AF.330-385 D.48 H.15 F.8 Y10	19300108C.10
471	CORPO AF.LNR PRESSOF. LAV	19021352.11
472	VITE TC- DIN 84 M 6X25	IX284006025
473	PERNO COL.AFFILATOIO FRESATO LNR	19540452.09
474	VITE SENZA TESTA DIN 916 M 6X8 NE	NE0916006008
620	RONDELLA PIANA DIN 125 D 8	IX2125008
626	CONDENSATORE SG300 10UF CODOLO M8	19410307
632	SCATOLA RELAIS DAL 09	19563127.09
640	PIASTRINA AD U P.CAVO LNR GLL "07"	19541742.07
648/2MN	MOT.350-370 MN C.PIATTA 220-60	194001096
648MN	MOT.350-370 MN C.PIATTA 230-50	19400109
648TF	MOTORE 350 TF C.PIATTA 380-50	19400409
658	CAVETTO MASSA TERRA 300-385 UL	19410739
662	VITE SENZA TESTA DIN 916 M 6X10 NE	NE0916006010
668	PERNO MOTORE GLL 350-385	19540564
676	STAFFA TIR. MOTORE GLL 350-385	19540364
678	VITE TE DIN 933 M 6X10 T.F.	IX2933006010
684	COPERTURA INFERIORE LNR 350-385	19563154
688	VITE TBEI ISO 7380 M 6X12	IX27380006012
690	PERNO ESAG.SUP. COPER. LNR DAL 07	19540752.07
692	PERNO ESAG.MOT. COPER. LNR	19540754
693MN	CAVO ALIM.COMP. MN + MOR BOX AD 030	19410541.07
693TF	CAVO ALIM.COMP. TF + MOR BOX AD 030	19410542.07
695	CAVETTO X PONTE SCHEDA POT SID.UL	19410742
696MN	CAVET.ALIM PULS-PA 205 AFF MN	19410718
696TF	CAVET.ALIM PULS-PA 205 AFF TF	19410719
698	COPERCHIO SCATOLA DAL 09	19563148.09
699	VITE AUTOF.TCB+ DIN 7981 D 3,5X13	IX279813,5013
703	VITE TE DIN 933 M 6X08 T.F.	IX2933006008
705	VITE SENZA TESTA DIN 913 M 8X45 CE	IX2913008045
706	DADO ES. DIN 934 M 8	IX2934008
709	VITE TCEI DIN 912 M 5X8	IX2912005008