5415.193.01 **mod. PCR_E7/_-PCS_E7-ECR_E7**

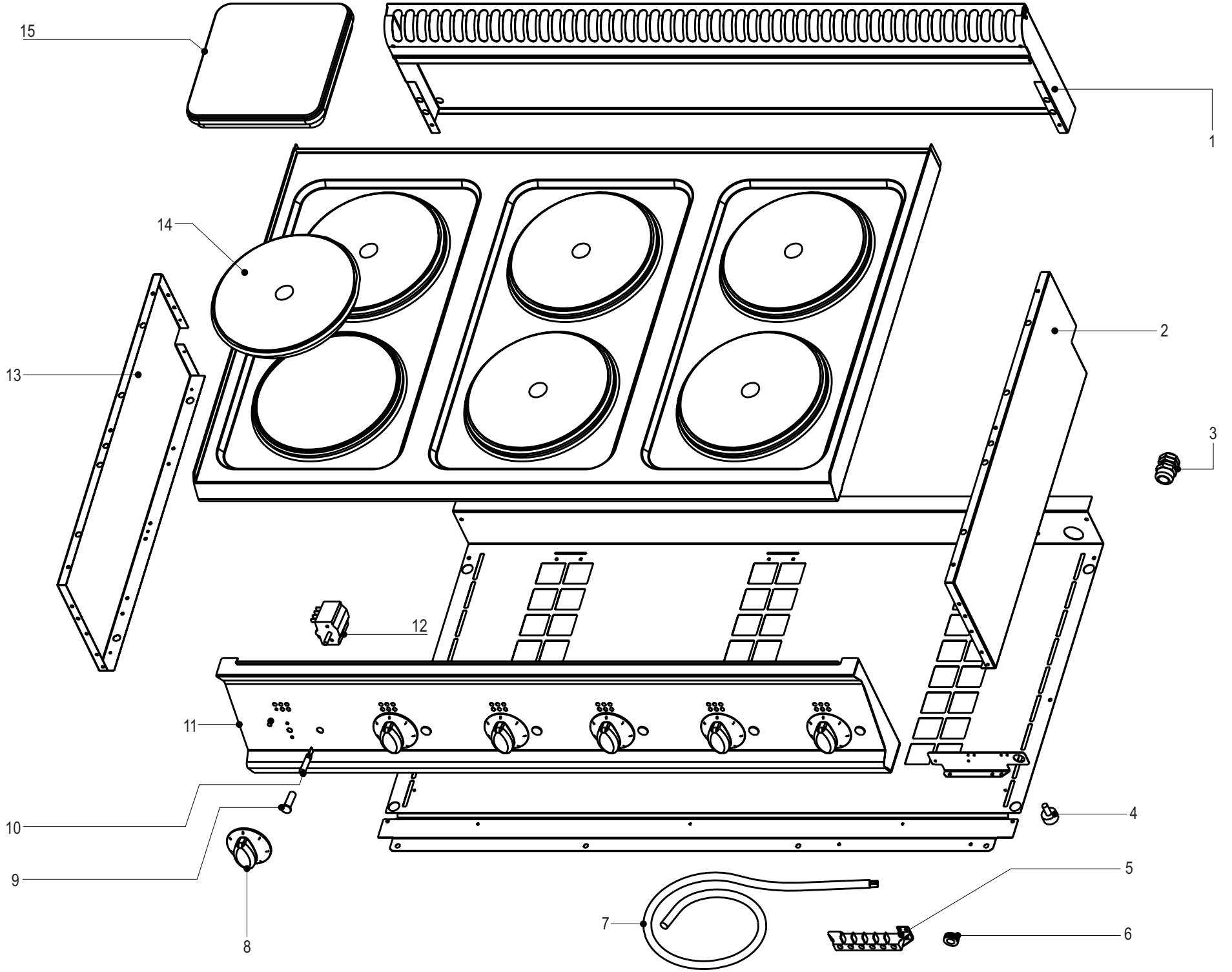

agg. 10.03.10

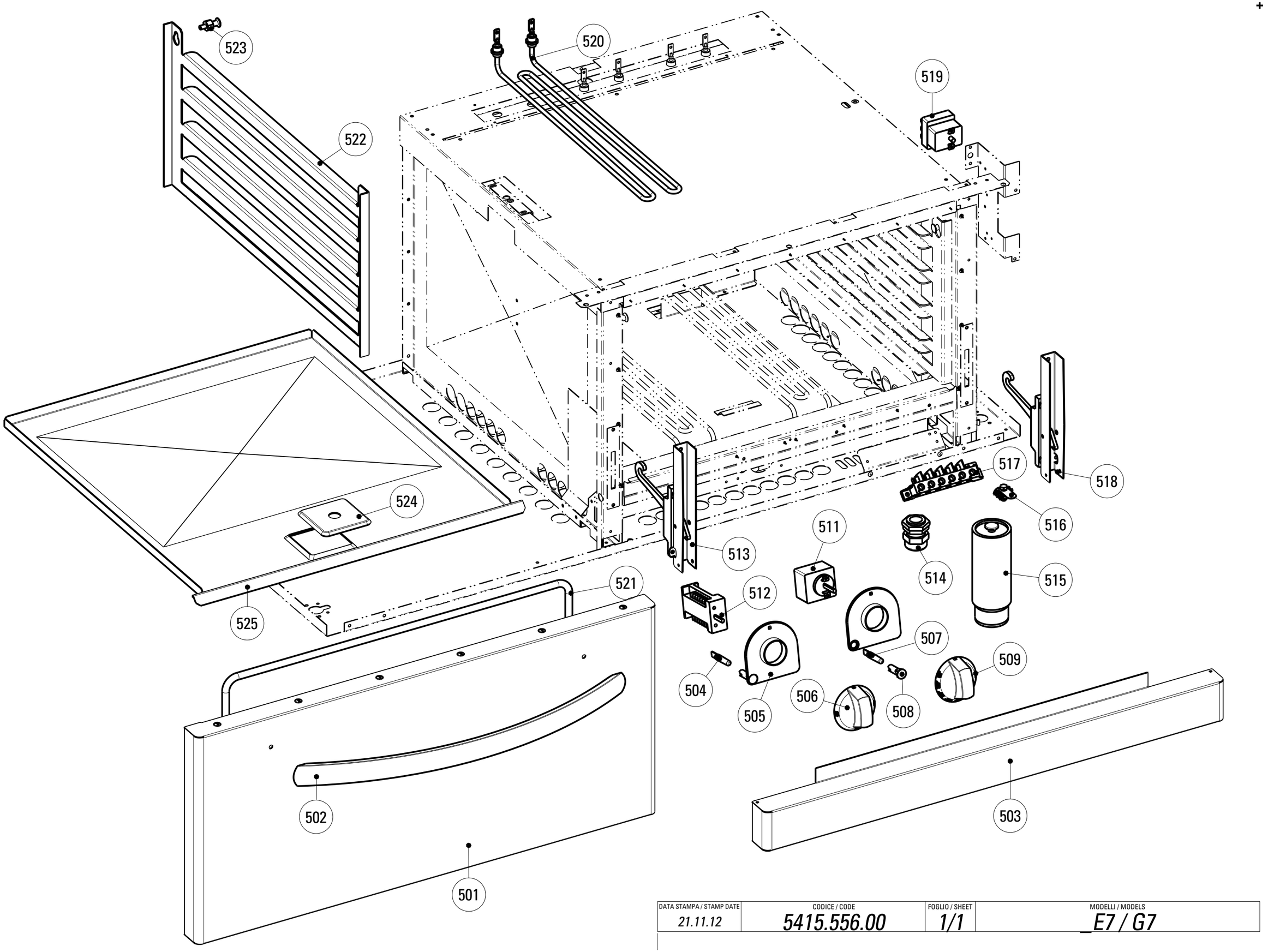

DATA STAMPA / STAMP DATE	CODICE / CODE	FOGLIO / SHEET	MODELLI / MODELS
21.11.12	*5415.556.00*	*1/1*	*_E7 / G7*

CODICI RICAMBIO PER FINITO / SPARE PARTS FOR THE FINISHED PRODUCT

Aggiornato al/Updated to 27/11/17

Artic./Item	Descrizione/Description	Modello/Model
616066	**CUCINA ELETTRICA 6 PIASTRE CON FORNO ELETTRICO GN2/1** **6 HOT PLATES ELECTRIC RANGE WITH GN2/1 ELECTRIC OVEN**	**EFR105E7**

Cons./Recom.	Pos./Posit.	Ricambio/Replacement			Prezzo/Price List
	00291000	RC00291000	COMMUTATORE	SWITCH	19,97
	01052000	RC01052000	CAMINO 1050 L7	FLUE 1050 L7	139,25
	01670000	RC01670000	PIASTRA ELETTRICA 220MM 2000W	ELECTRIC PLATE 220MM 2000W	84,07
	02029000	RC02029000	MANOPOLA PCE NERA	BLACK KNOB	9,76
	501	RC02028000	PORTA FORNO GN2/1 TECNO70	DOOR W/HANDLE	277,87
	502	RC02082000	MANIGLIA FORNO	OVEN HANDLE	55,54
	503	RC01064000	ZOCCOLO FORNO L7	OVEN SOCLE L7	46,45
*	504	RC01782000	LAMPADA SEGN.NEON FASTON VERDE 230V	GREEN NEON LAMP 230V	6,09
	506a	RC02052000	MANOPOLA SELETTORE RES.PFE NERA	BLACK KNOB	9,76
	506b	RC02053000	MANOPOLA SELETTORE RES.PFE GRIGIA	GREY KNOB	9,05
*	507	RC00052000	LAMPADA SEGN.NEON FASTON ARANCIO 230V	SIGNAL LAMP	5,19
*	508	RC01783000	PORTALAMPADA TRASPARENTE D10	TRANSPARENT LAMP HOLDER D10	5,30
	509a	RC01835000	MANOPOLA PF NERA	BLACK KNOB	9,76
	509b	RC02054000	MANOPOLA PF GRIGIA	GREY KNOB	9,05
*	511	RC01610000	TERMOSTATO DI LAVORO FORNO	WORKING THERMOSTAT OVEN L9	82,86
	512	RC01071000	COMMUTATORE	SWITCH	18,87
	513	RC01068000	CERNIERA SX PORTA FORNO GN C/P.RULLINO	LEFT HINGE	37,51
	514	RC01055000	PRESSACAVO PG21 CON DADO	CABLE GLAND WITH NUT	9,16
	515	RC00602000	PIEDE 1"3/4 INOX	FOOT	36,41
	516	RC00304000	MORSETTO EQUIPOTENZIALE COMPLETO	EQUIPOTENTIAL CONNECTING BLOCK	6,62
	517	RC00194000	MORSETTIERA FV 122 B	CONNECTING BLOCK	9,16
	518	RC01067000	CERNIERA DX PORTA FORNO GN C/P.RULLINO	RIGHT HINGE	37,51
	519	RC00305000	TERMOSTATO DI SICUREZZA	SAFETY THERMOSTAT	85,19

L'azienda si riserva il diritto di apportare ulteriori aggiornamenti senza preavviso. / The data may be updated without prior warning

Artic./Item	Descrizione/Description	Modello/Model
616066	**CUCINA ELETTRICA 6 PIASTRE CON FORNO ELETTRICO GN2/1** **6 HOT PLATES ELECTRIC RANGE WITH GN2/1 ELECTRIC OVEN**	**EFR105E7**

Cons./Recom.	Pos./Posit.	Ricambio/Replacement			Prezzo/Price List
	520	RC01111000	RESISTENZA ELETT. 1.35KW 230V	HEATING ELEMENT	57,60
	521	RC01826000	GUARNIZIONE TESSILE PER FORNO GN	TEXTILE GASKET FOR OVEN	52,43
	522	RC01057000	SUPPORTO GRIGLIA FORNO EL.STATICO	OVEN TRAY RUNNER	18,65
	523	RC01056000	PIOLINO SUPP.GRIGLIA FORNO EL.STATICO	HOOK	6,51
	524	RC01069000	COPERCHIETTO D'ISPEZIONE FORNO L7	COVER	21,63
	525	RC01136000	FONDO FORNO ESTRAIBILE SMALTATO	EXTRACTABLE OVEN BOTTOM	20,97

L'azienda si riserva il diritto di apportare ulteriori aggiornamenti senza preavviso. / The data may be updated without prior warning