1	GRUPPO LAVAGGIO
2	VASCA LAVAGGIO
3	GUIDA LAVAGGIO
4	GRUPPO PRE-RISCIACQUO
5	VASCA RISCIACQUO
6	GRUPPO RISCIACQUO
7	GUIDA ECONOMIZZATORI
8	GRUPPO TRAINO
9	GRUPPO PIGNONE TRAINO
10	GRUPPO PRELAVAGGIO
11	VASCA PRELAVAGGIO
12	GUIDA PRELAVAGGIO
13	CASSETTA ELETTRICA AUSILIARIA
14	CASSETTA ELETTRICA
15	CARROZZERIA
16	CARROZZERIA
17	CARROZZERIA
18	SPORTELLO CONTROBILANCIATO
19	LIMITATORE DI COPPIA

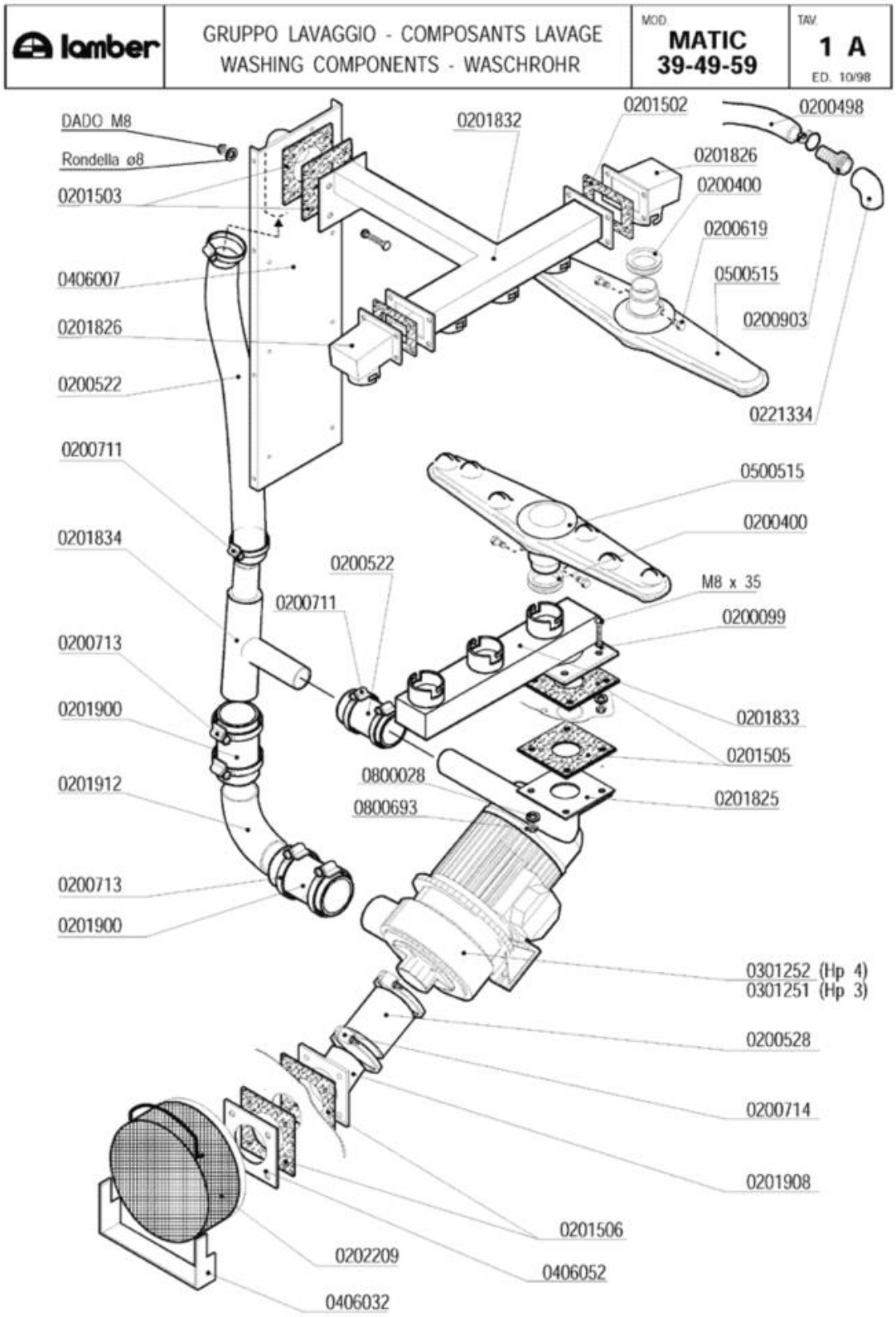
lamber
GRUPPO LAVAGGIO - COMPOSANTS LAVAGE
WASHING COMPONENTS - WASCHROHR
MOD. MATIC 39-49-59
TAV. 1 A
ED. 10/98
DADO M8
Rondella ø8
0201503
0406007
0201826
0200522
0200711
0201834
0200713
0201900
0201912
0200713
0201900
0201832
0201502
0200498
0201826
0200400
0200619
0500515
0200903
0221334
0500515
0200400
M8 x 35
0200099
0201833
0201505
0201825
0200522
0200711
0800028
0800693
0301252 (Hp 4)
0301251 (Hp 3)
0200528
0200714
0201908
0201506
0406052
0202209
0406032

Codice	Descrizione	
0200099	Guarnizione Nyltite M8	
0200400	Guarnizione silicone bracci Matic rossa	
0200498	Tubo gomma 20 bar 13x23	
0200522	Tubo RADIOR d.i.40	
0200528	Tubo RADIOR d.i.80	
0200619	Perno braccio lavaggio Matic 3085	
0200711	Fascetta robusta 27-51/12.7	
0200713	Fascetta robusta 59-83/12.7	
0200714	Fascetta robusta 78-102/12.7	
0200903	Portagomma OT 1/2x16	
0201502	Guarnizione 100x60xsp.3 4F MATIC 3039	
0201503	Guarnizione 100x100xsp.3 F.40 MATIC 3054	
0201505	Guarnizione 100x100xsp.3 F.43 asole 3369	
0201506	Guarnizione 100x100xsp.3 F.72 3451	
0201825	Collett.est.lav.inf.sup.M10 3453/A-3368	
0201826	Condotta 1 lav.sup.MATIC 10 3059-3039	
0201832	Condotta lav.sup.M39 3471-3039(2)-3054	
0201833	Condotta lavaggio inf.M39.59 3469-3368	
0201834	**SOSTITUITO DA 0201931**	
0201900	Manicotto Radior 60x120 as.L25 1857-94	
0201908	Manicotto inox lavaggio M39 3452-3451	
0201912	Manicotto inox mandata MATIC 3453/C	
0202209	Filtro aspirazione MATIC-ELLE	
0221334	Gomito 1/2" FF PP	
0301251	Elettropompa HP 3 inox DWOHS300	
0301252	Elettropompa Hp 4 inox DWOHS400	
0406007	Rinforzo post.lavaggio MATIC 3104	
0406032	Supporto filtro aspirazione MATIC/L 3153	
0406052	Flangia piana inox foro d.72 3451	
0500515	Braccio di lavaggio Matic 3064	
0800028	Rondella piana inox d.8	
0800693	Dado OT M8	

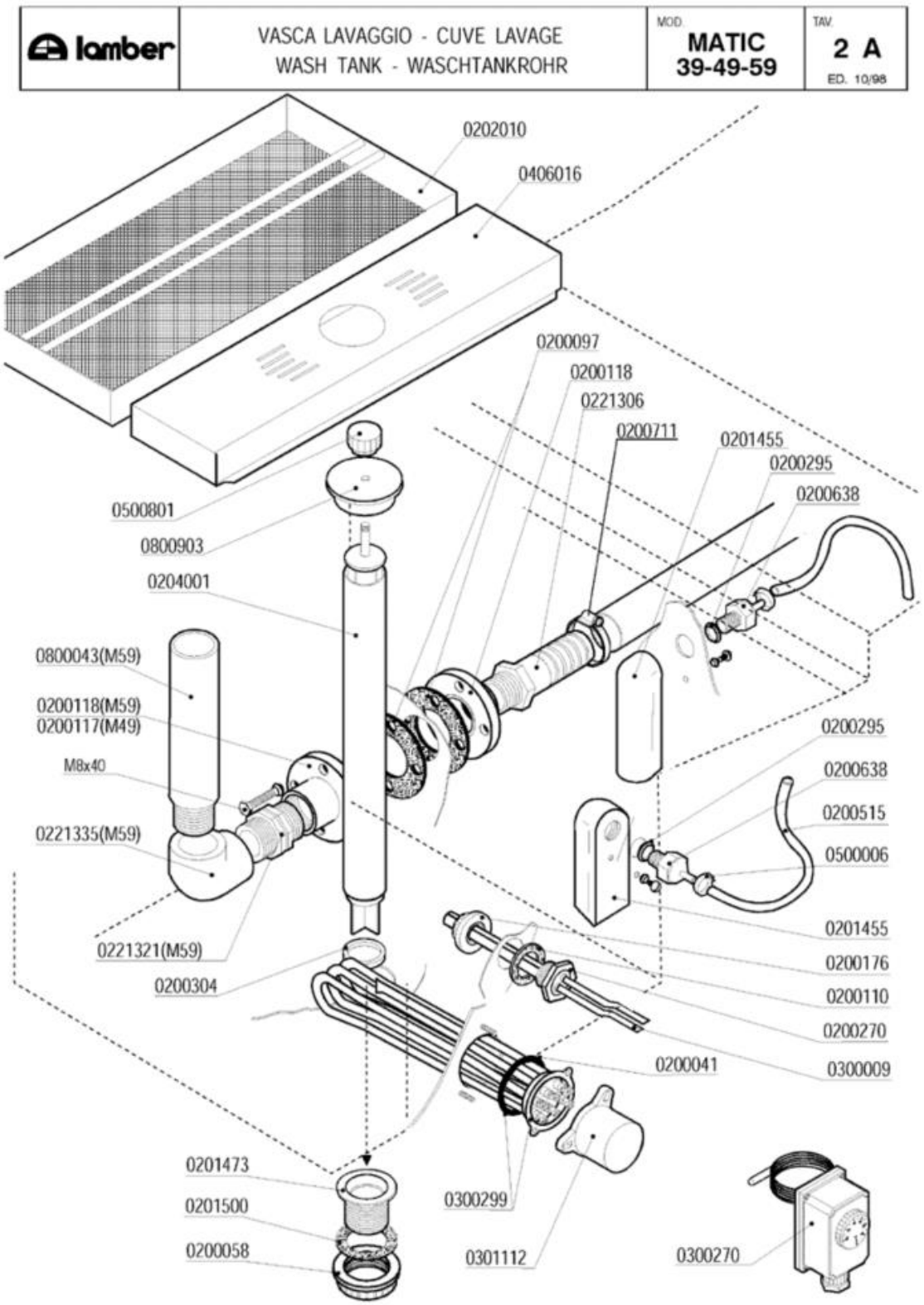
lamber
VASCA LAVAGGIO - CUVE LAVAGE
WASH TANK - WASCHTANKROHR
MOD.
MATIC
39-49-59
TAV.
2 A
ED. 10/98
0202010
0406016
0200097
0200118
0221306
0200711
0201455
0200295
0200638
0500801
0800903
0204001
0800043(M59)
0200118(M59)
0200117(M49)
M8x40
0221335(M59)
0221321(M59)
0200304
0200295
0200638
0200515
0500006
0201455
0200176
0200110
0200270
0300009
0200041
0201473
0201500
0200058
0300299
0301112
0300270

Codice	Descrizione	
0200041	OR 6225 resistenza boiler	
0200058	Ghiera 1" 1/2	
0200097	Guarnizione gomma 105x45x3 4F Rif.167	
0200110	Guarnizione piana 31x21x2	
0200117	Flangia a manicotto d.110	
0200118	Flangia a manicotto 1"1/4 d.110	
0200176	Dado 1/2" 2190	
0200270	Guaina 1/2" ES25 doppia 7x8x120	
0200295	Guarnizione Nyltite M12	
0200304	Guarnizione silicone scarico LINEAR	
0200515	Tubo pressostato 4,2x10,4	
0200638	Portagomma trappola d'aria d.6 ELLE 4512	
0200711	Fascetta robusta 27-51/12.7	
0201455	Trappola d'aria anteriore L=85 mm	
0201473	Piletta scarico LP-Matic-Linear 2396	
0201500	Guarnizione piletta scarico MATIC 10 LA	
0202010	Filtro cassetto MATIC39 3459	
0204001	Troppopieno inox Matic 3165	
0221306	Portagomma diritto 1"1/4X32	
0221321	Nipplo 1"1/4 PP	
0221335	Gomito 1"1/4 FF PP	
0300009	Molla a frizione Rif.134	
0300270	Termostato Linear-Matic 30-90°C	
0300299	Resistenza 9000W 230/400V flangia inox	
0301112	Copriresistenza 1 elemento 3x6mm	
0406016	Supporto troppopieno MATIC39 3458	
0500006	Fascetta SNP2/CLIC 11,5-13,5	
0500801	Volantino troppopieno M8	
0800043	Piedino polipropilene 1"¼x200 1421A-92	
0800903	Coperchio troppopieno Matic 3924/A	

lamber	GUIDA LAVAGGIO - GLISSIERE LAVAGE WASH SLIDE TRACK -VASCHTANK KORBFÜHRUNG	MOD. MATIC 39-49-59	TAV. 3 A ED. 10/98

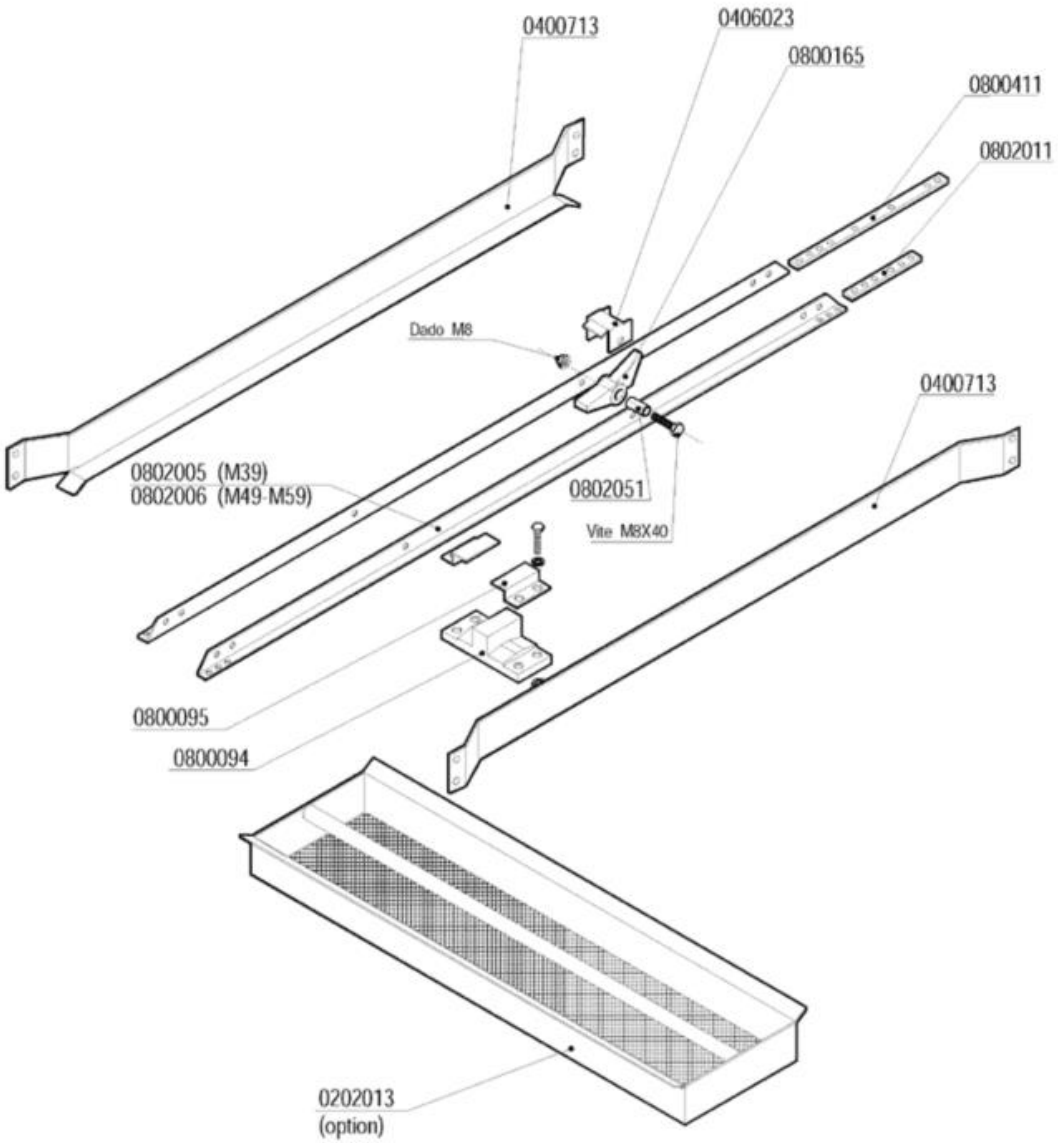

Codice	Descrizione	
0202013	Filtro a cassetto ausiliario prel.3242	
0406023	Fermo saltarello asta traino Matic 3583	
0800094	Guida asta traino Matic	
0800095	Fermo asta traino Matic	
0800165	Saltarello Matic inox	
0800411	Tirante guida porta salt.ASM-MVM 2595	
0802006	Guida portasaltarelli M39-49 (1550) 3837	
0802011	Piatto corto giunzione aste 4118	
0802051	Bussola saltarello asta traino 3584	

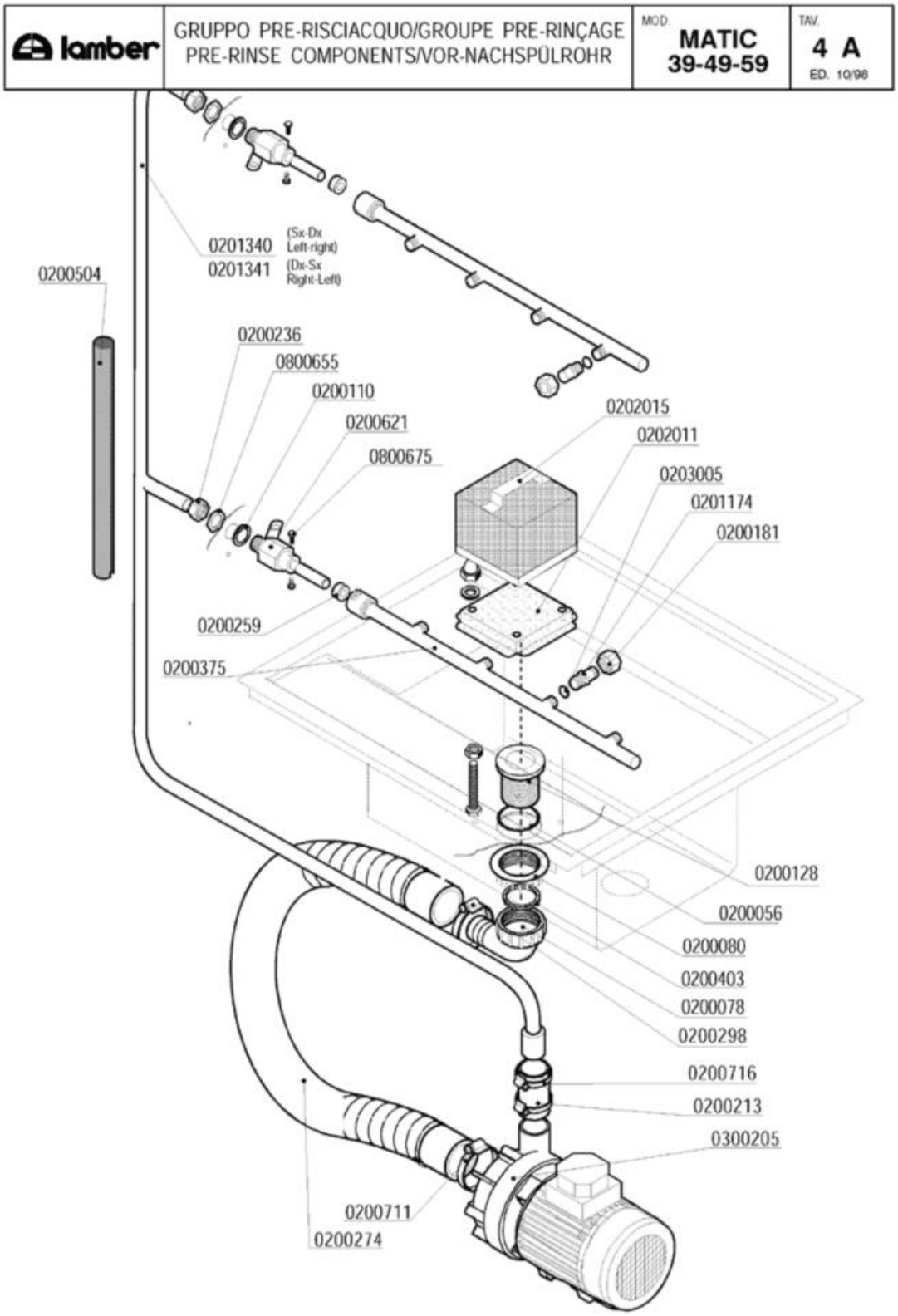
lamber
GRUPPO PRE-RISCIACQUO/GROUPE PRE-RINÇAGE
PRE-RINSE COMPONENTS/VOR-NACHSPÜLROHR
MOD.
MATIC
39-49-59
TAV.
4 A
ED. 10/98
0201340 (Sx-Dx Left-right)
0201341 (Dx-Sx Right-Left)
0200504
0200236
0800655
0200110
0200621
0800675
0202015
0202011
0203005
0201174
0200181
0200259
0200375
0200128
0200056
0200080
0200403
0200078
0200298
0200716
0200213
0300205
0200711
0200274

Codice	Descrizione	
0200056	OR 144 pilette 1" 1/4	
0200078	Raccordo scarico 1"1/4x32 2121 PP	
0200080	Ghiera 1"1/42190	
0200110	Guarnizione piana 31x21x2	
0200128	Piletta scarico 034 Rif.26	
0200181	Dado bicono inox 3/8"x12 1040-91	
0200213	Manicotto premente SRMR/Pompa sca.687-88	
0200236	Dado bicono 1/2"x16	
0200259	Guarnizione risciacquo Matic	
0200274	** SOSTITUITO DA 0200232 **RONY-FLEX	
0200298	Fascetta 25-40	
0200375	Braccio di prerisciacquo Matic 3488	
0200403	Guarnizione piana 38x27x2 3794	
0200504	Tubo isolante CC 6-17	
0200621	Supporto braccio risciacquo MATIC 2880	
0200711	Fascetta robusta 27-51/12.7	
0200716	Fascetta robusta 21-38/12.7	
0201174	Ugello prerisciacquo inox 3314	
0201340	Asta prerisciacquo MATIC39 sx-dx 4206	
0201341	Asta prerisciacquo MATIC39 dx-sx 3501	
0202011	Filtro fondo vasca doppio risci.	
0202015	Filtro vasca doppio risciacquo 3569/3570	
0203005	OR 108 ugelli prerisciacquo	
0300205	Elettropompa Hp 0,20 4226 Ecorinse	
0800655	Dado OT 1/2" nichelato	
0800675	Vite inox TEM4x12	

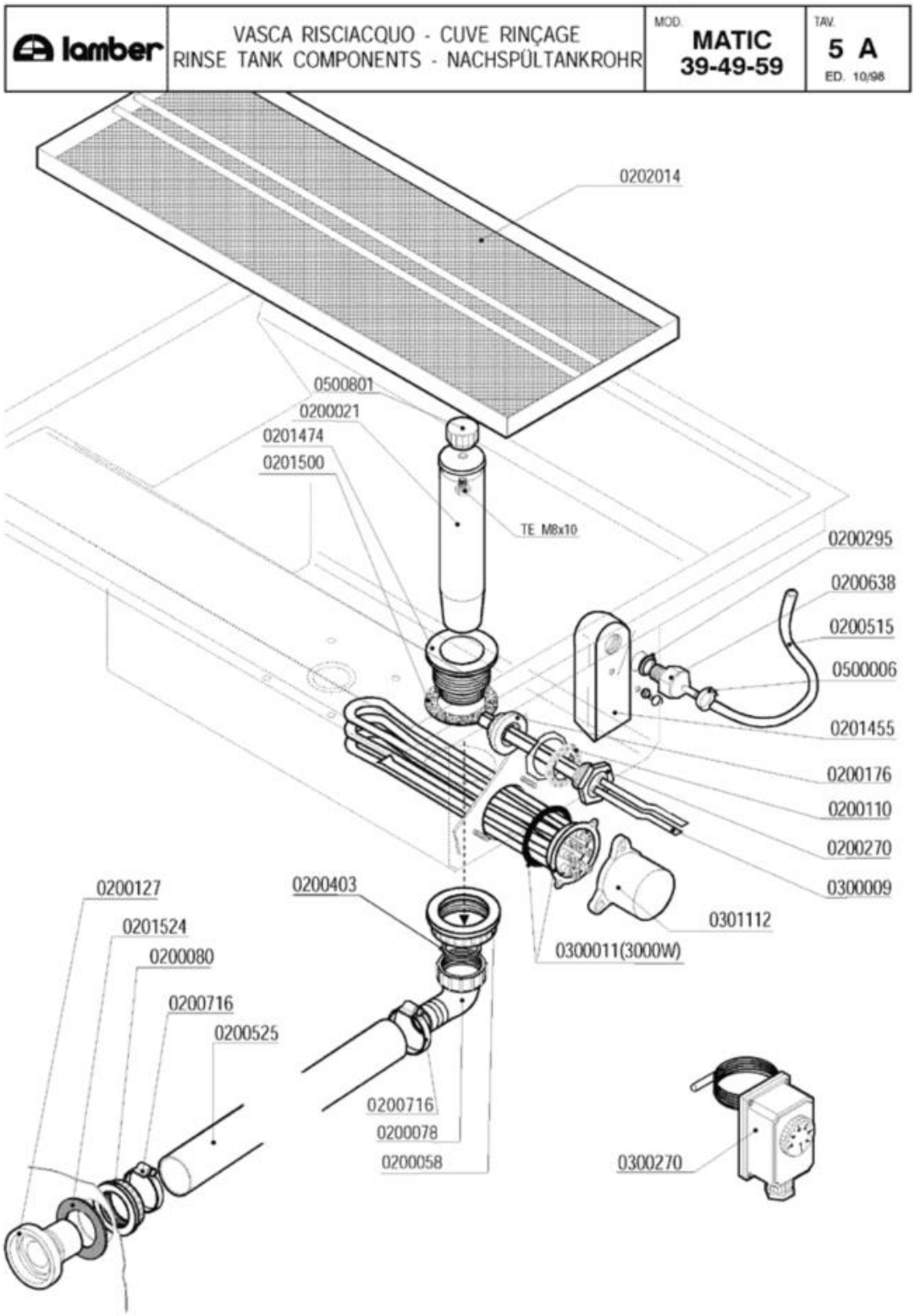
lamber
VASCA RISCIACQUO - CUVE RINÇAGE
RINSE TANK COMPONENTS - NACHSPÜLTANKROHR
MOD. MATIC 39-49-59
TAV. 5 A
ED. 10/98
0202014
0500801
0200021
0201474
0201500
TE M8x10
0200295
0200638
0200515
0500006
0201455
0200176
0200110
0200270
0300009
0301112
0300011(3000W)
0200127
0201524
0200080
0200716
0200525
0200403
0200716
0200078
0200058
0300270

Codice	Descrizione	
0200021	Troppopieno 45x195	
0200058	Ghiera 1" 1/2	
0200078	Raccordo scarico 1"1/4x32 2121 PP	
0200080	Ghiera 1"1/42190	
0200110	Guarnizione piana 31x21x2	
0200127	Flangia filtro 033 Rif.6	
0200176	Dado 1/2" 2190	
0200270	Guaina 1/2" ES25 doppia 7x8x120	
0200295	Guarnizione Nyltite M12	
0200403	Guarnizione piana 38x27x2 3794	
0200515	Tubo pressostato 4,2x10,4	
0200525	Tubo RADIOR d.i.30	
0200638	Portagomma trappola d'aria d.6 ELLE 4512	
0200716	Fascetta robusta 21-38/12.7	
0201455	Trappola d'aria anteriore L=85 mm	
0201474	Piletta scarico pre-risciacquo 3483	
0201500	Guarnizione piletta scarico MATIC 10 LA	
0201524	Guarnizione gomma 68x41xsp.2 6310	
0202014	Filtro cassetto doppio risciacquo 3465	
0300009	Molla a frizione Rif.134	
0300011	Resistenza 3000W/3 Rif.76 flangia inox	
0300270	Termostato Linear-Matic 30-90°C	
0301112	Copriresistenza 1 elemento 3x6mm	
0500006	Fascetta SNP2/CLIC 11,5-13,5	
0500801	Volantino troppopieno M8	

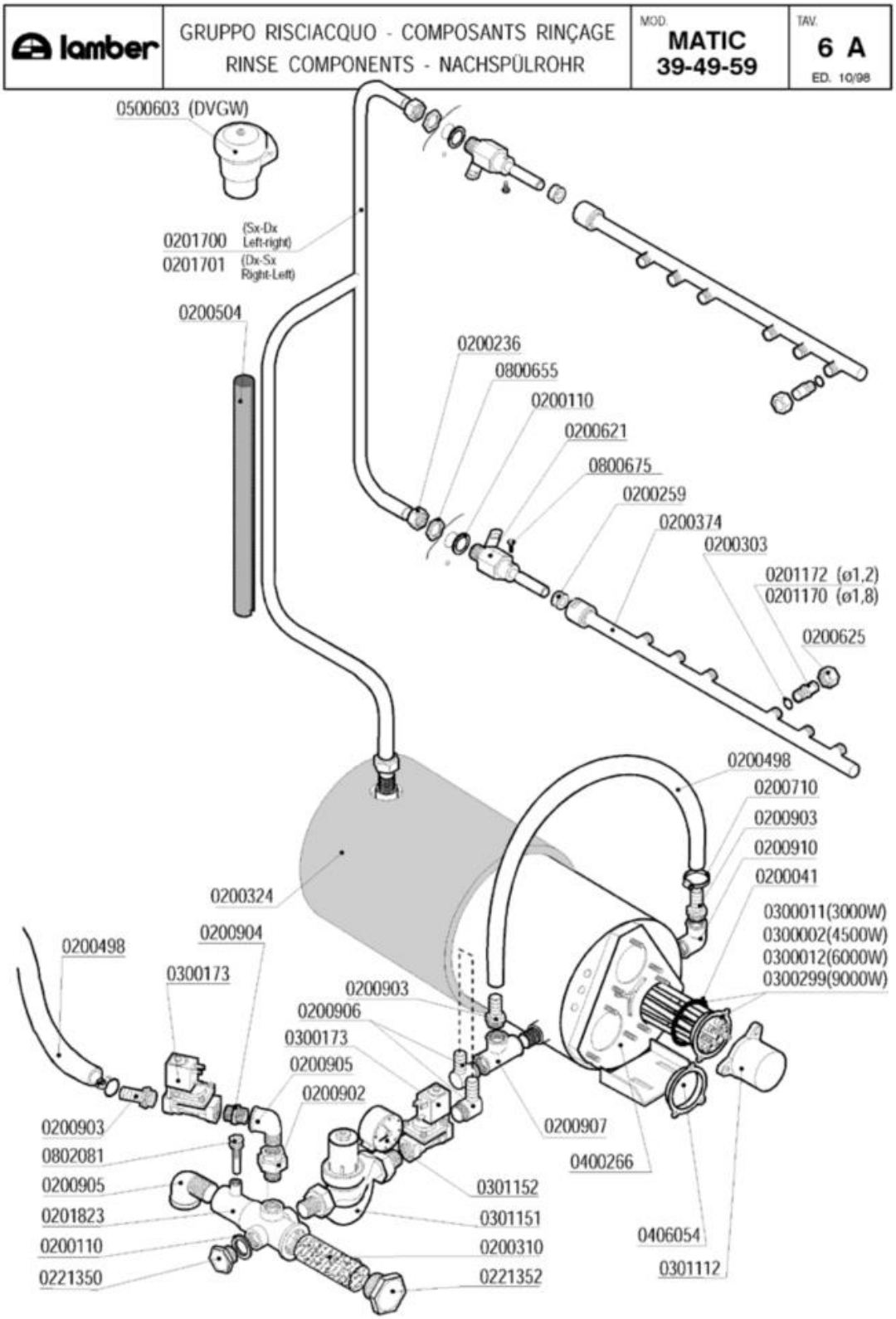
lamber
GRUPPO RISCIACQUO - COMPOSANTS RINÇAGE
RINSE COMPONENTS - NACHSPÜLROHR
MOD. MATIC 39-49-59
TAV. 6 A
ED. 10/98
0500603 (DVGW)
0201700 (Sx-Dx Left-right)
0201701 (Dx-Sx Right-Left)
0200504
0200236
0800655
0200110
0200621
0800675
0200259
0200374
0200303
0201172 (ø1,2)
0201170 (ø1,8)
0200625
0200498
0200710
0200903
0200910
0200041
0300011(3000W)
0300002(4500W)
0300012(6000W)
0300299(9000W)
0200324
0200904
0200498
0300173
0200903
0200906
0300173
0200905
0200902
0200907
0400266
0406054
0301112
0200903
0802081
0200905
0201823
0200110
0221350
0301152
0301151
0200310
0221352

Codice	Descrizione	
0200041	OR 6225 resistenza boiler	
0200110	Guarnizione piana 31x21x2	
0200236	Dado bicono 1/2"x16	
0200259	Guarnizione risciacquo Matic	
0200303	OR 2021 ugelli risciacquo mescola FDA	
0200310	Filtro collettore ETV Matic-Linear	
0200324	Pannello termoisolante 500x500x5 PE/R30	
0200374	** SOSTITUITO DA 0201844 ** Braccio risc	
0200498	Tubo gomma 20 bar 13x23	
0200504	Tubo isolante CC 6-17	
0200621	Supporto braccio risciacquo MATIC 2880	
0200625	Ghiera inox fissaggio ugelli 2611	
0200710	Fascetta robusta 14-27/12.7	
0200902	Bocchettone diritto OT 1/2 MF	
0200903	Portagomma OT 1/2x16	
0200904	Nipplo OT 1/2	
0200905	Gomito OT 1/2" MF	
0200906	Portagomma OT a gomito 1/2x15	
0200907	T OTTONE 1/2	
0200910	Gomito OT 1/2 FF	
0201170	Ugello risciacquo inox foro 1,8 2609	
0201172	Ugello risciacquo inox foro 1,2 2609	
0201700	Asta risciacquo MATIC39 sx-dx 3502	
0201701	Asta risciacquo MATIC39 dx-sx 3502	
0201823	Collettore 2ETV Matic 2978	
0221350	Tappo PP 1/2"	
0221352	SOSTITUITO DA 0200935**********	
0300002	Resistenza 4500W/3 230/400V flangia inox	
0300011	Resistenza 3000W/3 Rif.76 flangia inox	
0300012	Resistenza 6000W/3 230/400V flangia inox	
0300173	Elettrovalvola 1/2" FF 24V	
0300299	Resistenza 9000W 230/400V flangia inox	
0301112	Copriresistenza 1 elemento 3x6mm	
0301151	Regolatore pressione 1/2" DVGW Matic	
0301152	Manometro DN50 regolat.pressione Matic	
0400266	Boiler MATIC LM 3127	
0406054	Flangia inox resistenze	
0500603	Valvola rompivuoto SOCLA DA226 1/2"	
0800655	Dado OT 1/2" nichelato	
0800675	Vite inox TEM4x12	
0802081	Portabulbo termometro collettore EV 3362	

lamber	GUIDA ECONOMIZZATORI GLISSIERE ECONOMISEUR RINÇAGE RINSE ECONOMISER - SPÜLUNG SPARSCHALTER	MOD. MATIC 39-49-59	TAV. 7 A ED. 10/98

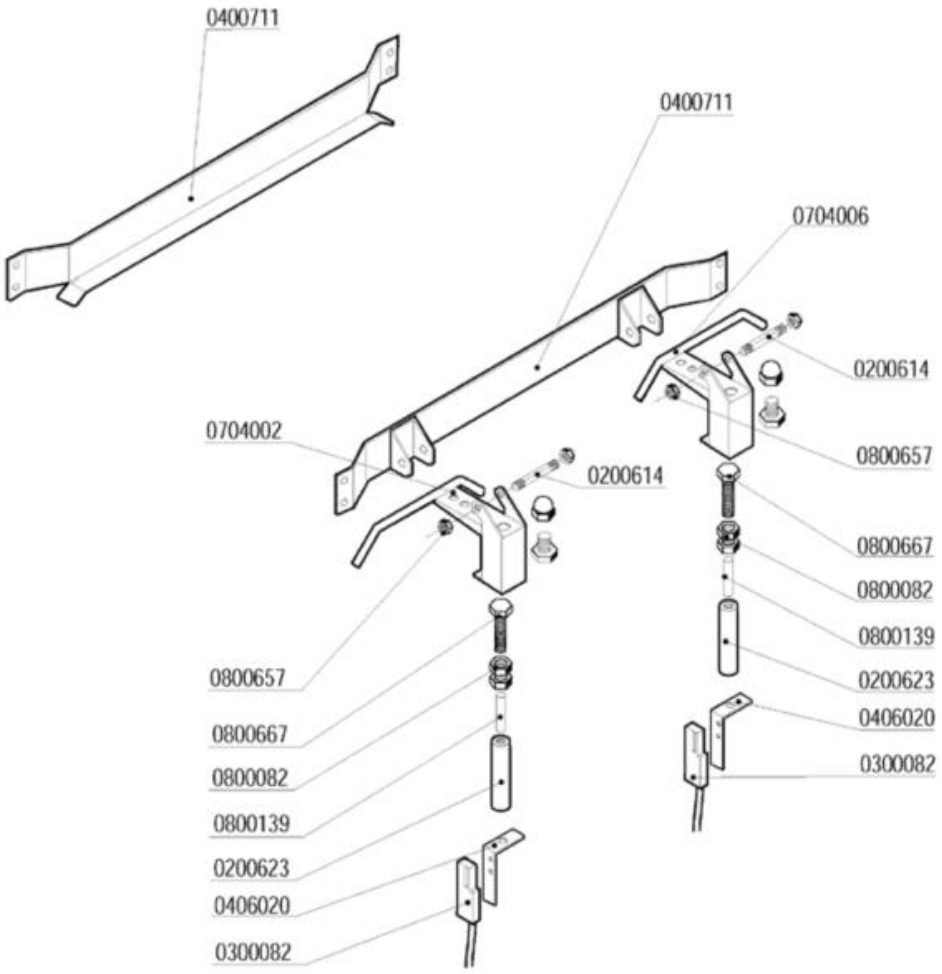

Codice	Descrizione
0200614	Perno supporto economizzatore 2947
0200623	Custodia magnete economizzatore 2941
0300082	Micro contatto magnetico Matic-Linear
0400711	Guida cestelli prelavaggio 600mm 3180
0406020	Squadretta micro economizzatore 3178
0704002	Leva inox economizzatore M39 SX 3536
0704006	Leva inox economizzatore M39 DX 3536
0800082	Dado inox M10 UNI 5589
0800139	Magnete economizzatore Matic
0800657	Dado inox autobloccante M8
0800667	Vite inox TEM10x45

lamber	GRUPPO TRAINO - AVANCEMENT DRIVE EXCENTER - EXZENTER	MOD. MATIC 39-49-59	TAV. 8 A ED. 10/98

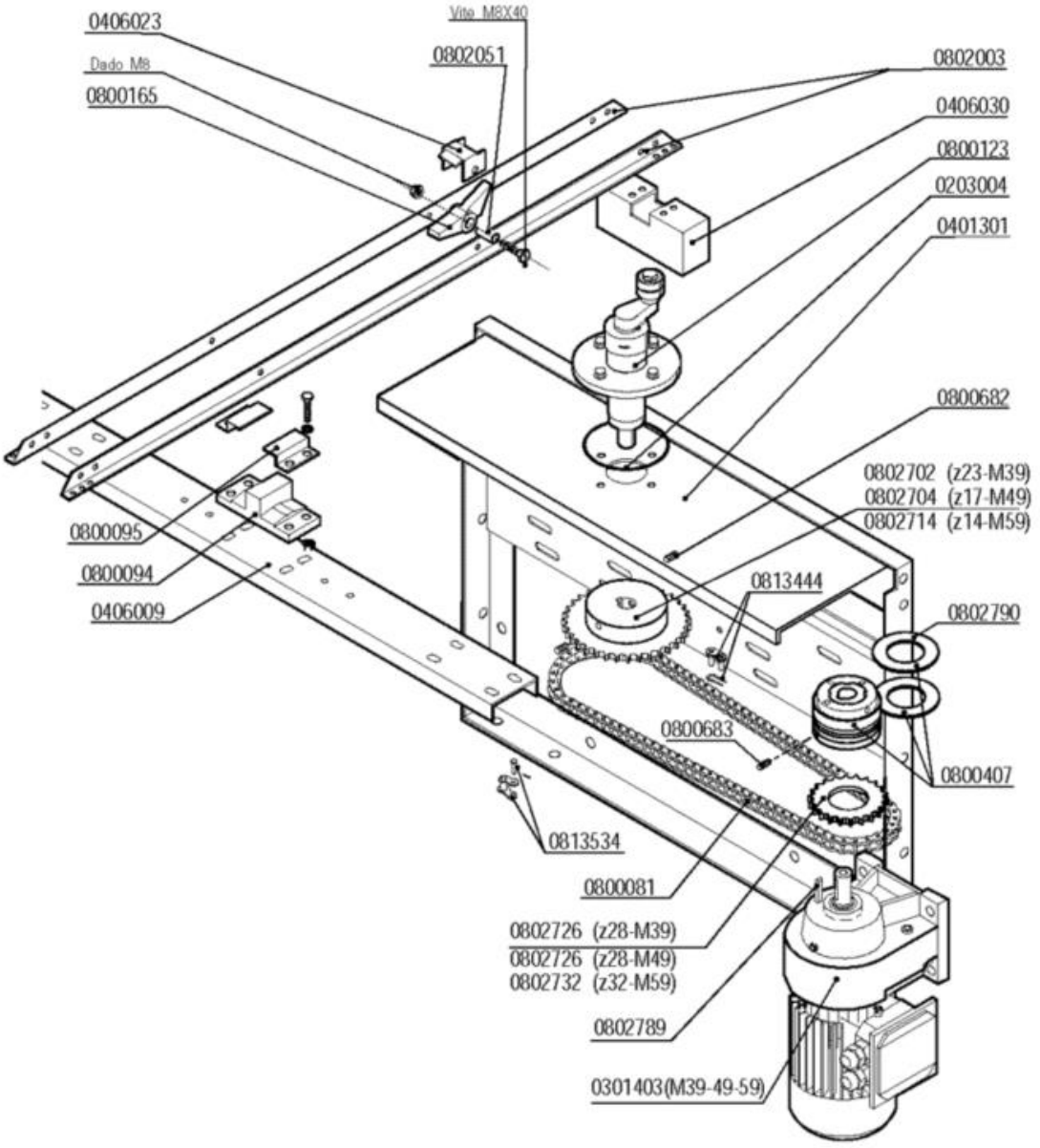

Codice	Descrizione
0203004	OR 4387 mozzo traino Matic
0401301	Spalla basamenti MATIC 3122
0406009	Traverso supporto traino MATIC10 4346
0406023	Fermo saltarello asta traino Matic 3583
0406030	Scatola manovella traino MATIC 3137
0800081	Catena traino Matic 1/2"
0800094	Guida asta traino Matic
0800095	Fermo asta traino Matic
0800123	***Supporto traino SOSTITUITO DA 0800150
0800165	Saltarello Matic inox
0800407	Limitatore di coppia LC1 - Matic
0800682	Grano inox M8x16 con punta
0800683	Grano inox 6X16 c/punta
0802003	Guida portasalt.prel.600mm (800mm) 3545
0802051	Bussola saltarello asta traino 3584
0802702	Pignone 1/2X5/16 Z=23 F.20,1 MATIC 4531
0802704	Pignone 1/2X5/16 Z=17 f.20 albero MATIC
0802714	Pignone 1/2x5/16 Z=14
0802726	Corona 1/2X5/16 Z=28
0802732	Corona 1/2X5/16 Z=32
0802789	Chiavetta 6x6x30 UNI 6604
0802790	Disco frizione limitatore di coppia LC1
0813444	Maglia giunzione catena 1/2"
0813534	Maglia falsa catena 1/2"

lamber	GRUPPO PIGNONE TRAINO - AVANCEMENT DRIVE EXCENTER - EXZENTER	MOD. MATIC 39-49-59	TAV. 9 A ED. 10/98

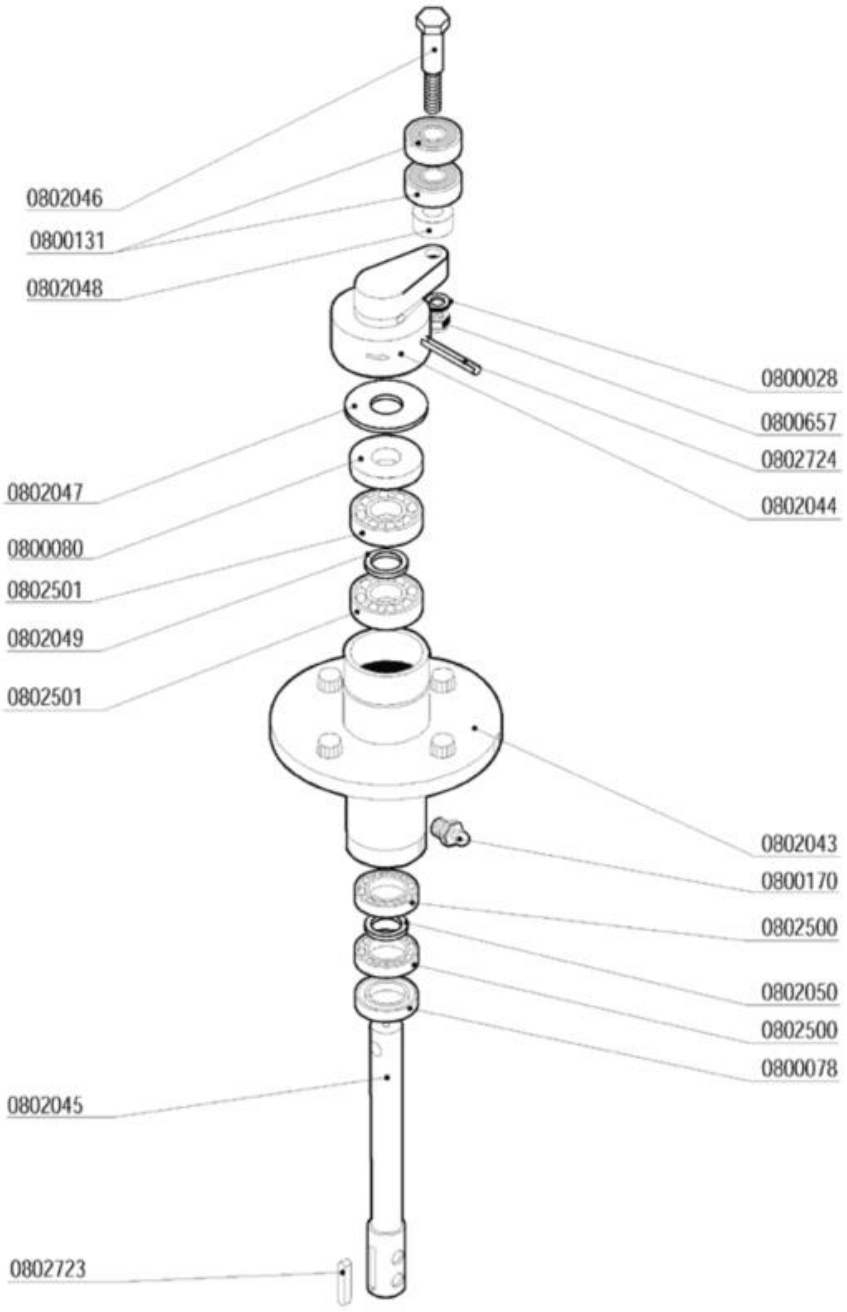

Codice	Descrizione
0800028	Rondella piana inox d.8
0800078	Anello MIN 20x35x7 Traino Matic
0800080	Anello MIN 17x40x7 Traino MATIC
0800131	Cuscinetto inox traino 6201-2RS 12x32x10
0800170	Ingrassatore 10x125
0800657	Dado inox autobloccante M8
0802043	**SOSTITUITO DA 0800150**
0802044	Manovella traino MATIC
0802045	Albero traino asta MATIC 2777
0802046	Perno manovella traino MATIC 2784
0802047	Rondella inox 46x17,5x1,2 traino 2783
0802048	Distanziale perno traino 22x12,2x10 2785
0802049	Rondella ottone 17,5x24x1,2 traino
0802050	Rondella ottone 12,2x18x1,2 traino
0802500	Cuscinetto 6003 17x35x10
0802501	Cuscinetto 6203 17x40x12
0802723	Chiavetta 6x6x25 UNI 6604
0802724	Spina elastica 6x36 inox Matic

lamber	GRUPPO PRELAVAGGIO - COMPOSANTS PRELAVAGE PRE-WASHING COMPONENTS - VORWASCHROHR	MOD. MATIC 49-59	TAV. 10 A ED. 10/98

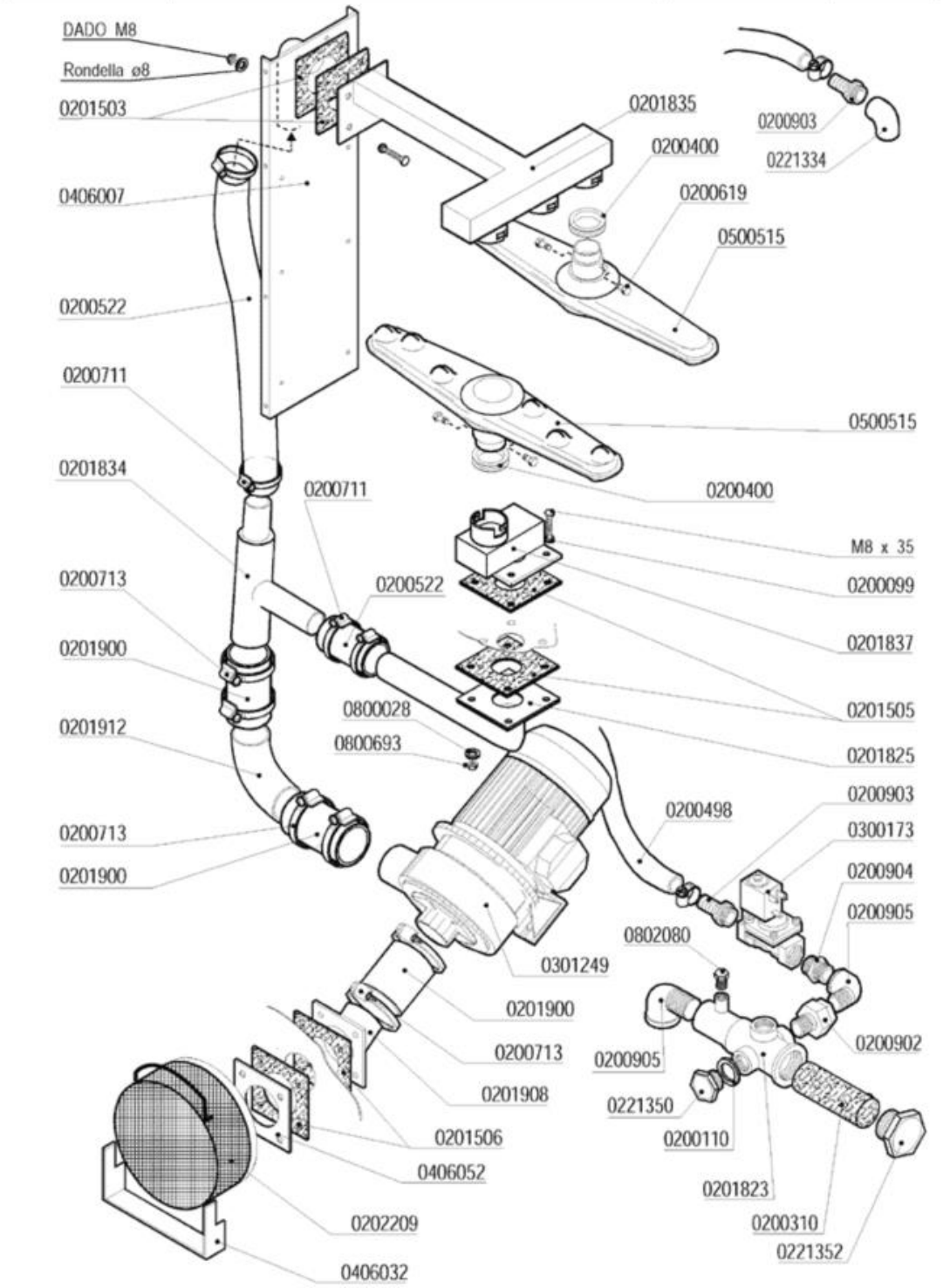

Codice	Descrizione	
0200099	Guarnizione Nyltite M8	
0200110	Guarnizione piana 31x21x2	
0200310	Filtro collettore ETV Matic-Linear	
0200400	Guarnizione silicone bracci Matic rossa	
0200498	Tubo gomma 20 bar 13x23	
0200522	Tubo RADIOR d.i.40	
0200619	Perno braccio lavaggio Matic 3085	
0200711	Fascetta robusta 27-51/12.7	
0200713	Fascetta robusta 59-83/12.7	
0200902	Bocchettone diritto OT 1/2 MF	
0200903	Portagomma OT 1/2x16	
0200904	Nipplo OT 1/2	
0200905	Gomito OT 1/2" MF	
0201503	Guarnizione 100x100xsp.3 F.40 MATIC 3054	
0201505	Guarnizione 100x100xsp.3 F.43 asole 3369	
0201506	Guarnizione 100x100xsp.3 F.72 3451	
0201823	Collettore 2ETV Matic 2978	
0201825	Collett.est.lav.inf.sup.M10 3453/A-3368	
0201834	**SOSTITUITO DA 0201931**	
0201837	Condotta lav.inf.prelav.M33 3182-3368	
0201900	Manicotto Radior 60x120 as.L25 1857-94	
0201908	Manicotto inox lavaggio M39 3452-3451	
0201912	Manicotto inox mandata MATIC 3453/C	
0202209	Filtro aspirazione MATIC-ELLE	
0221334	Gomito 1/2" FF PP	
0221350	Tappo PP 1/2"	
0221352	SOSTITUITO DA 0200935**********	
0300173	Elettrovalvola 1/2" FF 24V	
0301249	Elettropompa Hp 1,5 inox DWOHS150 M115	
0406007	Rinforzo post.lavaggio MATIC 3104	
0406032	Supporto filtro aspirazione MATIC/L 3153	
0406052	Flangia piana inox foro d.72 3451	
0500515	Braccio di lavaggio Matic 3064	
0800028	Rondella piana inox d.8	
0800693	Dado OT M8	
0802080	Tappo ottone 1/8" maschio 3361	

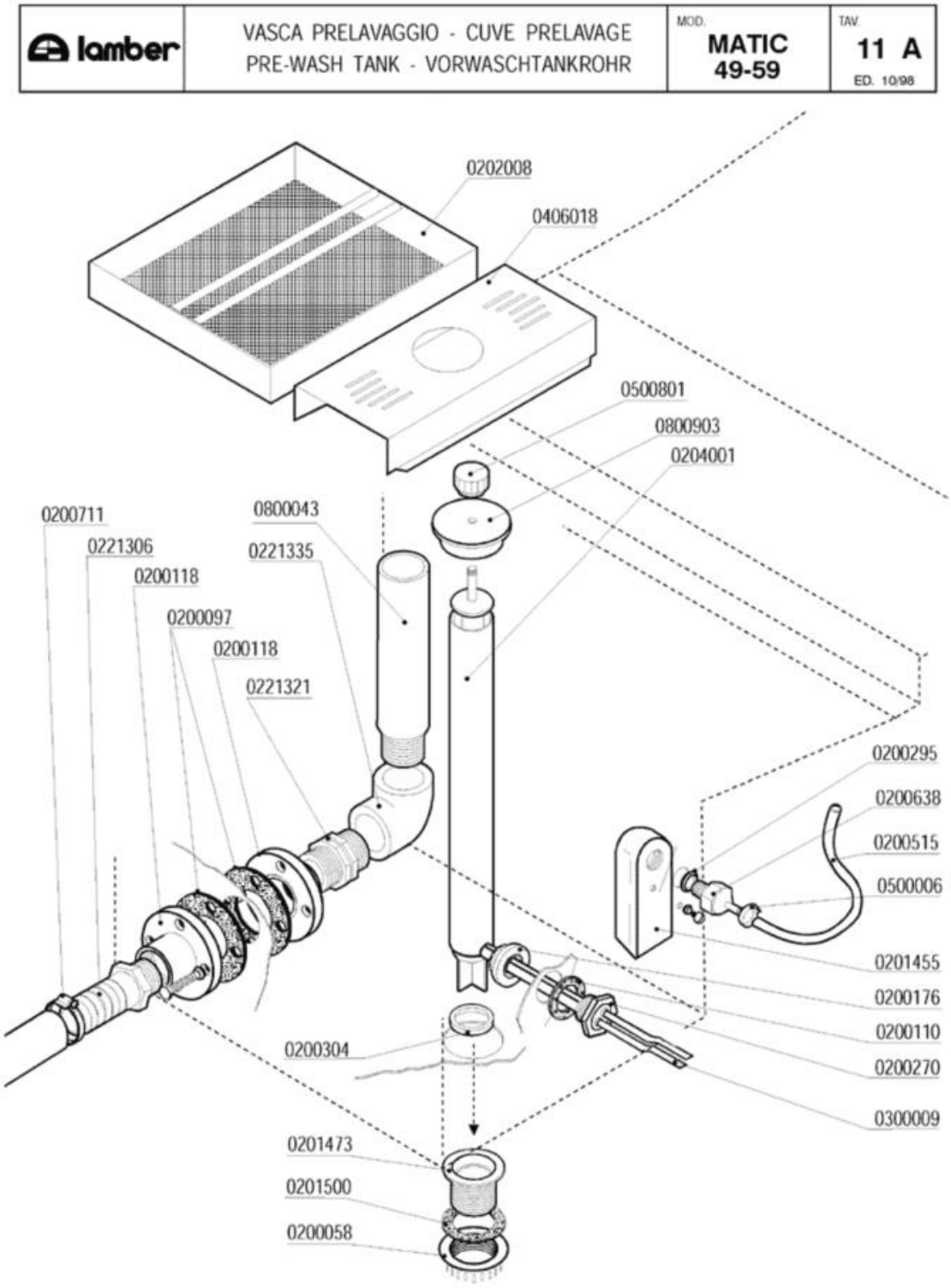
lamber
VASCA PRELAVAGGIO - CUVE PRELAVAGE
PRE-WASH TANK - VORWASCHTANKROHR
MOD.
MATIC
49-59
TAV.
11 A
ED. 10/98
0202008
0406018
0500801
0800903
0204001
0200711
0800043
0221306
0221335
0200118
0200097
0200118
0221321
0200295
0200638
0200515
0500006
0201455
0200176
0200110
0200270
0300009
0200304
0201473
0201500
0200058

Codice	Descrizione
0200058	Ghiera 1" 1/2
0200097	Guarnizione gomma 105x45x3 4F Rif.167
0200110	Guarnizione piana 31x21x2
0200118	Flangia a manicotto 1"1/4 d.110
0200176	Dado 1/2" 2190
0200270	Guaina 1/2" ES25 doppia 7x8x120
0200295	Guarnizione Nyltite M12
0200304	Guarnizione silicone scarico LINEAR
0200515	Tubo pressostato 4,2x10,4
0200638	Portagomma trappola d'aria d.6 ELLE 4512
0200711	Fascetta robusta 27-51/12.7
0201455	Trappola d'aria anteriore L=85 mm
0201473	Piletta scarico LP-Matic-Linear 2396
0201500	Guarnizione piletta scarico MATIC 10 LA
0202008	Filtro cassetto 250x250 Matic 3162
0204001	Troppopieno inox Matic 3165
0221306	Portagomma diritto 1"1/4X32
0221321	Nipplo 1"1/4 PP
0221335	Gomito 1"1/4 FF PP
0300009	Molla a frizione Rif.134
0406018	Supporto troppopieno prelav.600mm 3160
0500006	Fascetta SNP2/CLIC 11,5-13,5
0500801	Volantino troppopieno M8
0800043	Piedino polipropilene 1"¼x200 1421A-92
0800903	Coperchio troppopieno Matic 3924/A

lamber	GUIDA PRELAVAGGIO - GLISSIERE PRELAVAGE PRE-WASH SLIDE TRACK VORVASCHTANK KORBFÜHRUNG	MOD. MATIC 49-59	TAV. 12 A ED. 10/98

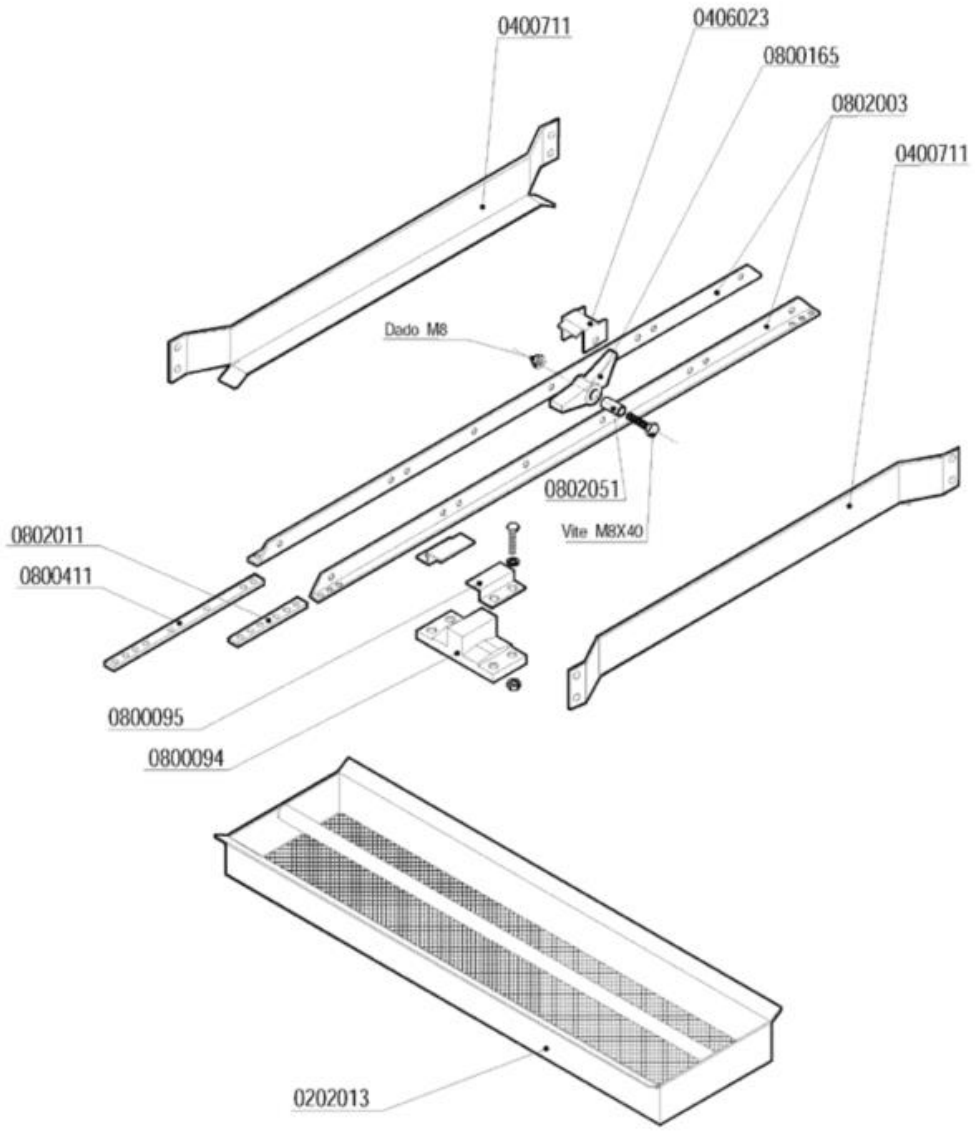

Codice	Descrizione
0202013	Filtro a cassetto ausiliario prel.3242
0400711	Guida cestelli prelavaggio 600mm 3180
0406023	Fermo saltarello asta traino Matic 3583
0800094	Guida asta traino Matic
0800095	Fermo asta traino Matic
0800165	Saltarello Matic inox
0800411	Tirante guida porta salt.ASM-MVM 2595
0802003	Guida portasalt.prel.600mm (800mm) 3545
0802011	Piatto corto giunzione aste 4118
0802051	Bussola saltarello asta traino 3584

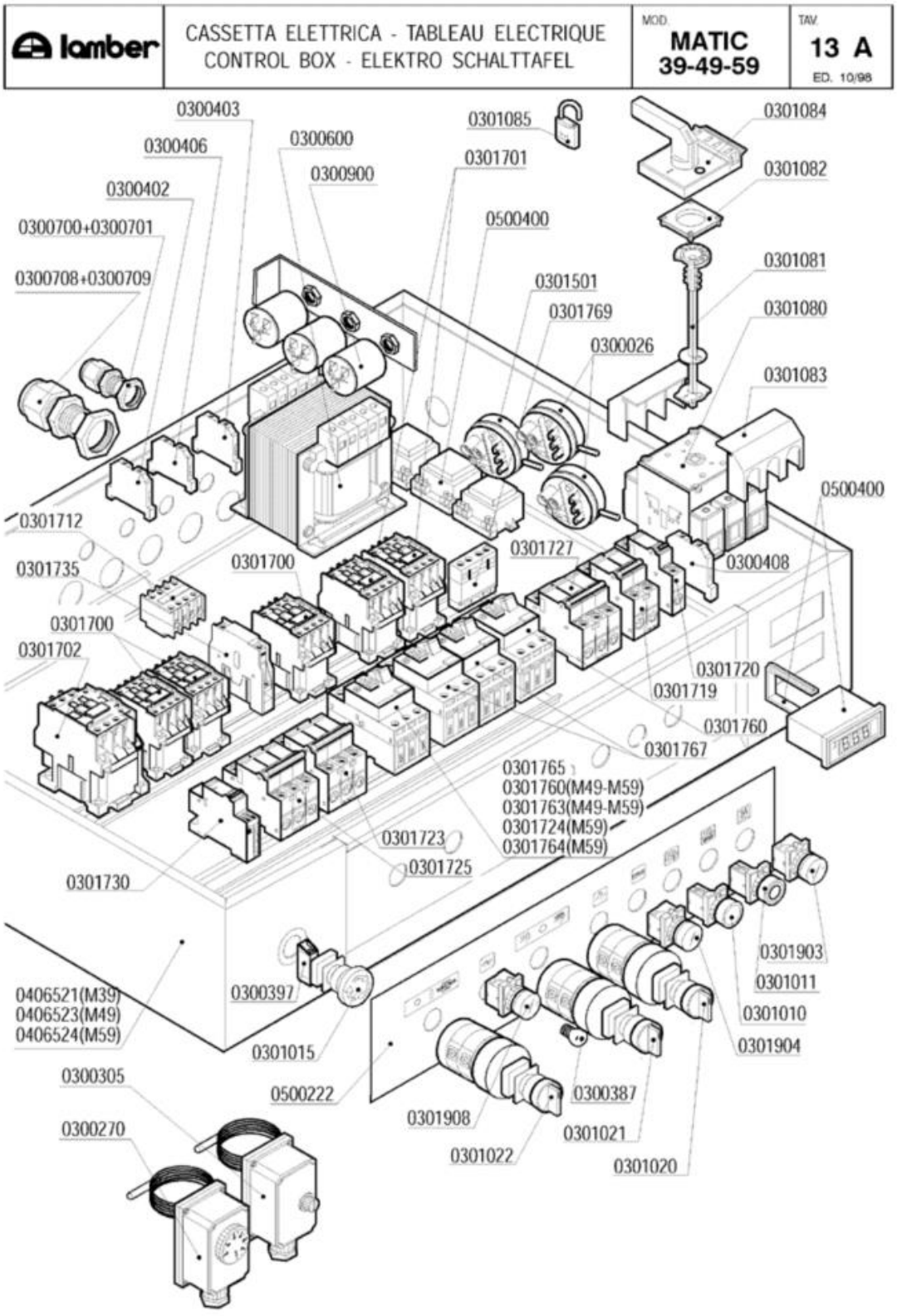
lamber
CASSETTA ELETTRICA - TABLEAU ELECTRIQUE
CONTROL BOX - ELEKTRO SCHALTTAFEL
MOD.
MATIC
39-49-59
TAV.
13 A
ED. 10/98
0300403
0300406
0300600
0300900
0300402
0300700+0300701
0300708+0300709
0301085
0301701
0500400
0301084
0301082
0301081
0301080
0301083
0301501
0301769
0300026
0500400
0301712
0301735
0301700
0301727
0300408
0301700
0301702
0301720
0301719
0301760
0301767
0301765
0301760(M49-M59)
0301763(M49-M59)
0301724(M59)
0301764(M59)
0301723
0301725
0301730
0300397
0406521(M39)
0406523(M49)
0406524(M59)
0301015
0300305
0500222
0300387
0301908
0301021
0300270
0301022
0301020
0301903
0301011
0301010
0301904

Codice	Descrizione
0300026	Pressostato 60/30 16A 1NONC
0300270	Termostato Linear-Matic 30-90ºC
0300305	Termostato riarmo Matic
0300387	Lampada Baionetta 3W 30V
0300397	Contatto BRETER 1NC TC01B Rosso
0300402	Morsetto 6 mmq beige
0300403	Morsetto 6 mmq neutro blu
0300406	Morsetto 4 mmq rosso
0300408	Morsetto 16 mmq terra giallo-verde
0300600	Trasformatore 400VA P2202403800415 S24
0300700	Pressacavo PG 13,5
0300701	Controdado PG13,5
0300708	Pressacavo PG29
0300709	Controdado PG29
0300900	Filtro antidisturbo 411135001
0301010	Pulsante marcia azzurro 1NO testa/corpo
0301011	Pulsante arresto rosso 1NC testa/corpo
0301015	Pulsante/fungo BREMAS D35 TRM20652 emer.
0301020	Selettore bipolare 0-1 1602
0301021	Selettore unipolare 1-0-2 1605
0301022	Selettore bipolare 0-1-2 SCH.2387
0301080	Interruttore 3P 125A
0301081	Albero prolunga interr.125A VZ18
0301082	Blocco porta interruttore 125A KZ74
0301083	Calotta coprimorsetti interr.125A VZ10
0301084	Manovra nera lucchett.interr.125A KAH2TZ
0301085	Lucchetto per interr./sezion.MATIC
0301501	Pressostato 110/70
0301700	Contattore 25A/AC1 3NA+1NC+1NA 24V
0301702	Contattore 50A/AC1 3NA1NA 24V
0301712	Contatto aux 4NA LA1DN40
0301719	Int.automatico 2P 6A PDI6000A curva C
0301720	Int.automatico 1P 4A PDI6000A curva C
0301723	Int.automatico 3P 16A PDI6000A curva C
0301724	Int.automatico 3P 50A PDI6000A curva C
0301725	Int.automatico 1P 10A PDI6000 curva C
0301727	Int.automatico 3P 10A PDI6000A curva C
0301730	Bobina a sgancio corrente MX+OF 24V
0301735	Interblocco meccanico LA9D0902
0301760	Interr.autom.magnetotermico 0,63-1A M05
0301763	Interr.autom.magnetotermico 2,5-4A M08
0301764	Interr.autom.magnetotermico 4-6,3A M10
0301765	Interr.autom.magnetotermico 6-10A M14
0301767	Interr.autom.magnetotermico 0,4-0,63 M04
0301769	Contatti aux.front.salvam.GV2 1NO1NC

Codice	Descrizione
0301903	Portalampade giallo d.22 Matic
0301904	Portalampade verde d.22 Matic
0301908	Portalampade bianco d.22 Matic
0500400	Termometro digitale

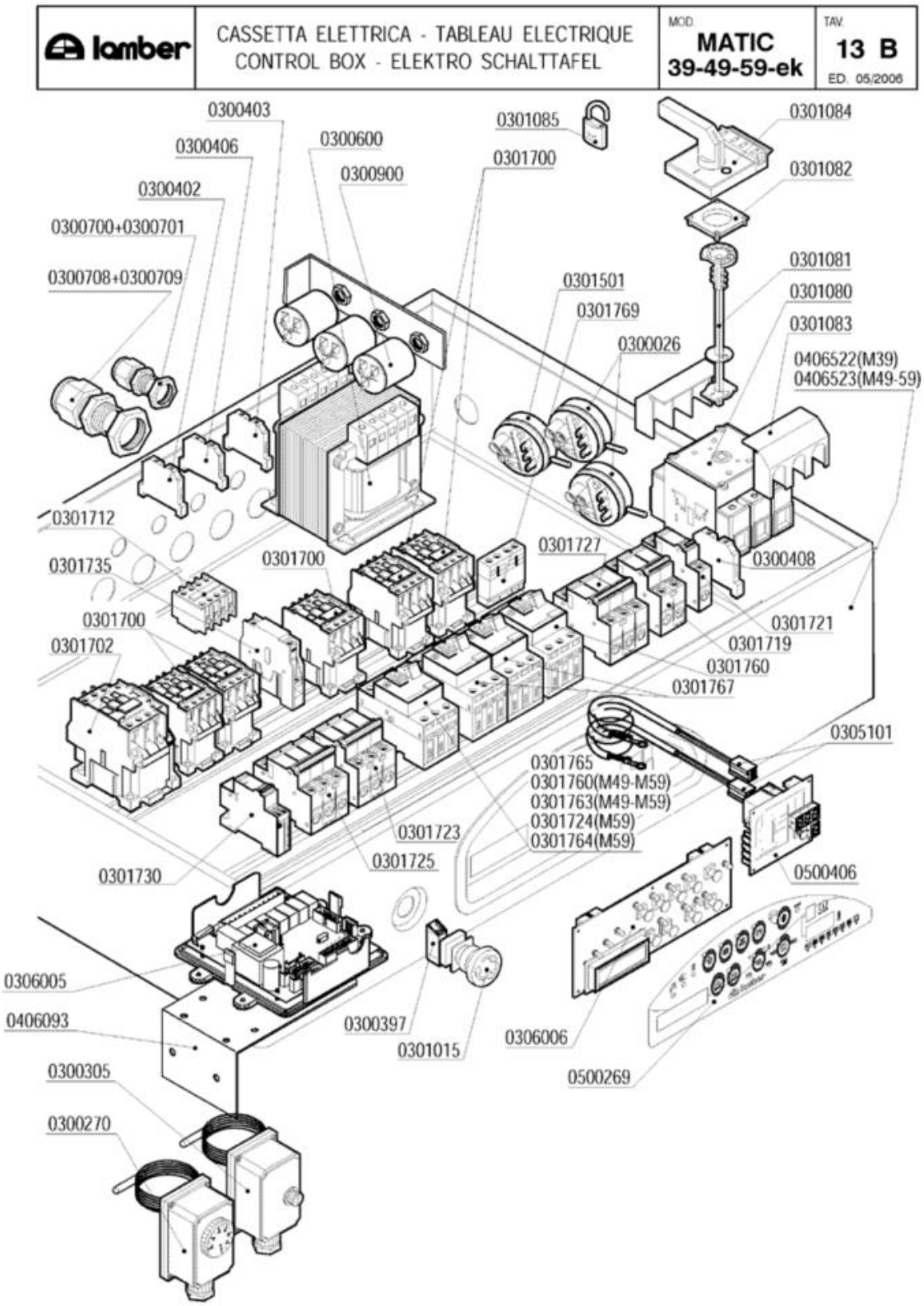
lamber
CASSETTA ELETTRICA - TABLEAU ELECTRIQUE
CONTROL BOX - ELEKTRO SCHALTTAFEL
MOD.
MATIC
39-49-59-ek
TAV.
13 B
ED. 05/2006
0300403
0300406
0300600
0300900
0300402
0300700+0300701
0300708+0300709
0301085
0301700
0301084
0301082
0301081
0301080
0301083
0406522(M39)
0406523(M49-59)
0301501
0301769
0300026
0301712
0301735
0301700
0301727
0300408
0301721
0301719
0301760
0301767
0301702
0305101
0301765
0301760(M49-M59)
0301763(M49-M59)
0301724(M59)
0301764(M59)
0301723
0301725
0301730
0500406
0306005
0406093
0300397
0301015
0306006
0500269
0300305
0300270

Codice	Descrizione
0300026	Pressostato 60/30 16A 1NONC
0300270	Termostato Linear-Matic 30-90ºC
0300305	Termostato riarmo Matic
0300397	Contatto BRETER 1NC TC01B Rosso
0300402	Morsetto 6 mmq beige
0300403	Morsetto 6 mmq neutro blu
0300406	Morsetto 4 mmq rosso
0300408	Morsetto 16 mmq terra giallo-verde
0300600	Trasformatore 400VA P2202403800415 S24
0300701	Controdado PG13,5
0300709	Controdado PG29
0300900	Filtro antidisturbo 411135001
0301015	Pulsante/fungo BREMAS D35 TRM20652 emer.
0301080	Interruttore 3P 125A
0301081	Albero prolunga interr.125A VZ18
0301082	Blocco porta interruttore 125A KZ74
0301083	Calotta coprimorsetti interr.125A VZ10
0301084	Manovra nera lucchett.interr.125A KAH2TZ
0301085	Lucchetto per interr./sezion.MATIC
0301501	Pressostato 110/70
0301700	Contattore 25A/AC1 3NA+1NC+1NA 24V
0301702	Contattore 50A/AC1 3NA1NA 24V
0301712	Contatto aux 4NA LA1DN40
0301719	Int.automatico 2P 6A PDI6000A curva C
0301721	Int.automatico 1P 6A PDI6000A curva C
0301723	Int.automatico 3P 16A PDI6000A curva C
0301725	Int.automatico 1P 10A PDI6000 curva C
0301727	Int.automatico 3P 10A PDI6000A curva C
0301730	Bobina a sgancio corrente MX+OF 24V
0301735	Interblocco meccanico LA9D0902
0301760	Interr.autom.magnetotermico 0,63-1A M05
0301765	Interr.autom.magnetotermico 6-10A M14
0301767	Interr.autom.magnetotermico 0,4-0,63 M04
0301769	Contatti aux.front.salvam.GV2 1NO1NC
0305101	Prolunga sonda termometri G. MATIC
0306005	Scheda elettronica MATIC-LINEAR 24V
0306006	Tastiera elettronica MATIC-LINEAR 24V
0406093	Supporto emergenza inscatolata 4583
0500269	Targa POLIESTERE MATIC ek
0500406	Termometro 8 canali MATIC-LINEAR 24V

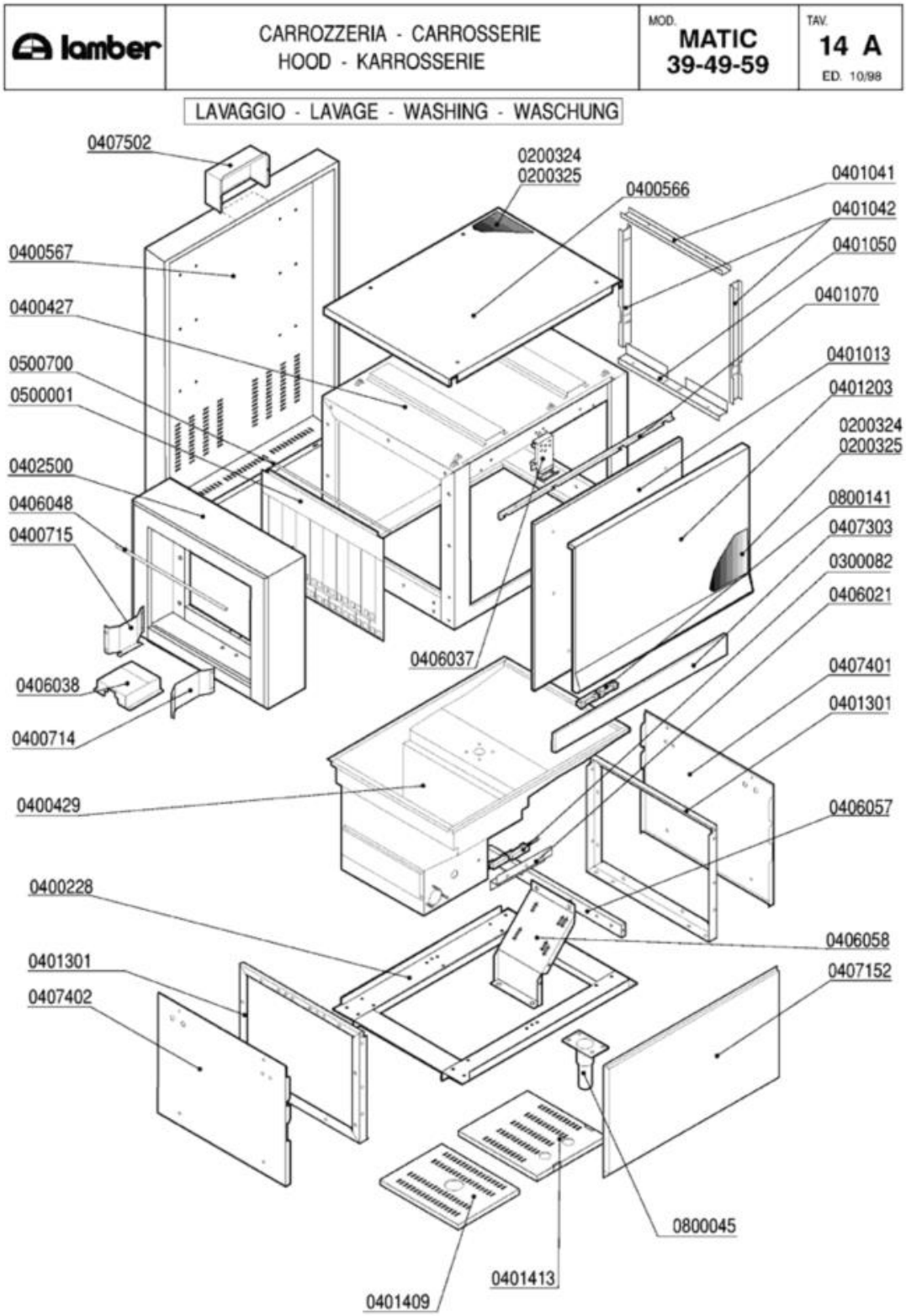
lamber
CARROZZERIA - CARROSSERIE
HOOD - KARROSSERIE
MOD. MATIC 39-49-59
TAV. 14 A
ED. 10/98
LAVAGGIO - LAVAGE - WASHING - WASCHUNG
0407502
0200324
0200325
0400566
0401041
0401042
0401050
0400567
0401070
0400427
0500700
0401013
0500001
0401203
0200324
0200325
0402500
0406048
0800141
0400715
0407303
0300082
0406021
0406037
0406038
0407401
0401301
0400714
0400429
0406057
0400228
0406058
0401301
0407152
0407402
0800045
0401413
0401409

Codice	Descrizione
0200324	Pannello termoisolante 500x500x5 PE/R30
0200325	Pannello fonoassorbente 500x500x8 MTP/30
0300082	Micro contatto magnetico Matic-Linear
0400566	Pannello superiore MATIC39 4234
0400567	Pannello retro MATIC39 4238
0400714	Guida cestelli dx capot 200mm MATIC 3955
0400715	Guida cestelli sx capot 200mm MATIC 3955
0401013	Sportello MATIC39 900mm
0401041	Coprigiunto interno superiore MATIC 3221
0401042	Coprigiunto interno laterale MATIC 3221
0401050	Coprigiunti interno inferiore MATIC 3221
0401203	Pannello sportello MATIC39-49-59 4227
0401301	Spalla basamenti MATIC 3122
0401409	Pannello scarichi MATIC39 3462
0401413	Pannello sostegno supp.pompa M39 3478
0402500	Capottina 200 entrata uscita MATIC 3075
0406021	Squadretta micro porta MATIC 3177
0406037	Blocco superiore sportelli Matic 2836/37
0406038	Protezione asta traino capotta 200 2807
0406048	Asta luce carico Matic 3514
0406057	Traverso supporto pompa MATIC 3118
0407152	Pannello ant.inferiore MATIC39 3328
0407303	Pannello sottoportina lav.MATIC39 4423
0407401	Pannello laterale bas.DX-SX MATIC 3106
0407402	Pannello laterale inferiore PRA-ANG 7121
0500001	Tendina entrata uscita 3167 Matic
0500700	Astina inox tendina Matic
0800045	Piedino inox 2"x160 100x85x2,5
0800141	Magnete rettang.plastoferrite M303

lamber	CARROZZERIA - CARROSSERIE HOOD - KARROSSERIE	MOD. MATIC 39-49-59	TAV. 15 A ED. 10/98

PRE-RISCIACQUO/PRE-RINÇAGE/PRE-RINSING/VORSPÜLUNG

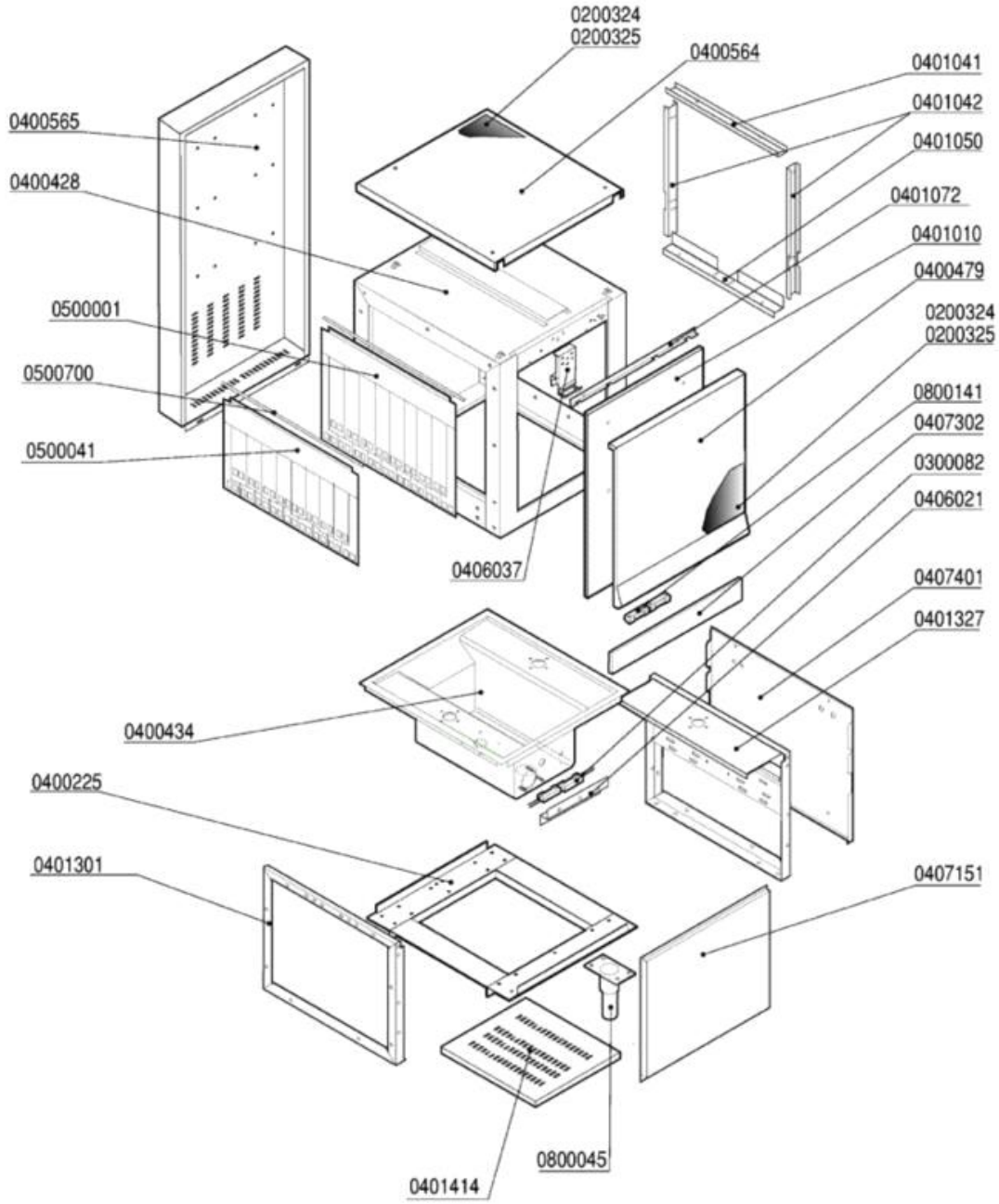

Codice	Descrizione
0200324	Pannello termoisolante 500x500x5 PE/R30
0200325	Pannello fonoassorbente 500x500x8 MTP/30
0300082	Micro contatto magnetico Matic-Linear
0400225	Basamento modulo prelavaggio MATIC
0400479	Pannello sportello prelav.Matic 4213
0400564	Pannello superiore prelavaggio 4232
0400565	Pannello retro prelavaggio 4237
0401010	Sportello prelavaggio/prerisciacquo 600
0401041	Coprigiunto interno superiore MATIC 3221
0401042	Coprigiunto interno laterale MATIC 3221
0401050	Coprigiunti interno inferiore MATIC 3221
0401072	Paraspruzzi sport.600 MATIC/LINEAR 3091
0401301	Spalla basamenti MATIC 3122
0401327	Spalla basamenti traino M 3mm 3122
0406021	Squadretta micro porta MATIC 3177
0406037	Blocco superiore sportelli Matic 2836/37
0407151	Pannello ant.inferiore prel.600mm 3320
0407302	Pannello sottoportina prelav.MATIC 4422
0407401	Pannello laterale bas.DX-SX MATIC 3106
0500001	Tendina entrata uscita 3167 Matic
0500041	Tendina corta 2901 MATIC
0500700	Astina inox tendina Matic
0800045	Piedino inox 2"x160 100x85x2,5
0800141	Magnete rettang.plastoferrite M303

lamber	CARROZZERIA - CARROSSERIE HOOD - KARROSSERIE	MOD MATIC 49-59	TAV 16 A ED. 10/98

PRELAVAGGIO - PRE-LAVAGE - PRE-WASHING - VORWASCHANG

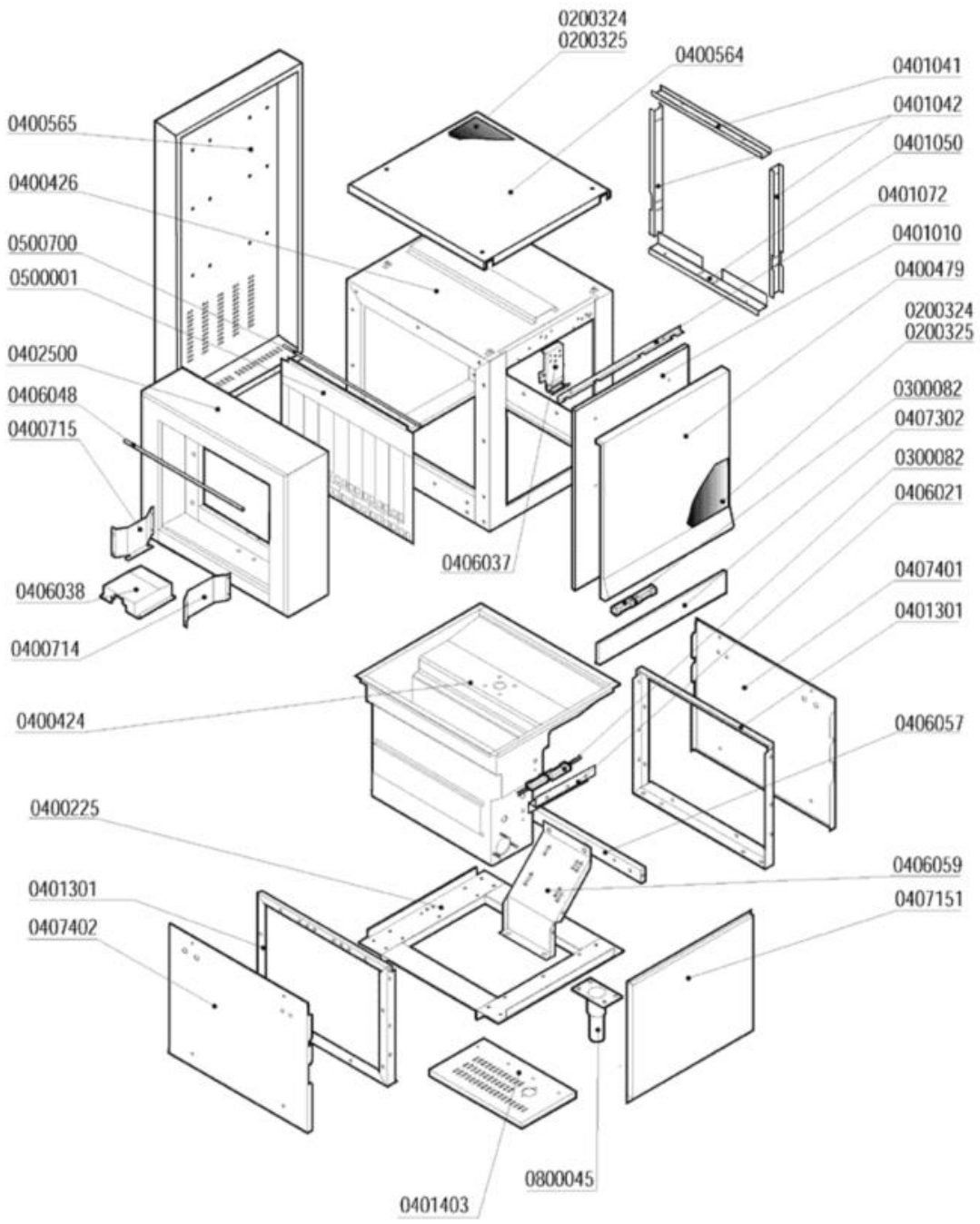

Codice	Descrizione
0200324	Pannello termoisolante 500x500x5 PE/R30
0200325	Pannello fonoassorbente 500x500x8 MTP/30
0300082	Micro contatto magnetico Matic-Linear
0400225	Basamento modulo prelavaggio MATIC
0400479	Pannello sportello prelav.Matic 4213
0400564	Pannello superiore prelavaggio 4232
0400565	Pannello retro prelavaggio 4237
0400714	Guida cestelli dx capot 200mm MATIC 3955
0400715	Guida cestelli sx capot 200mm MATIC 3955
0401010	Sportello prelavaggio/prerisciacquo 600
0401041	Coprigiunto interno superiore MATIC 3221
0401042	Coprigiunto interno laterale MATIC 3221
0401050	Coprigiunti interno inferiore MATIC 3221
0401072	Paraspruzzi sport.600 MATIC/LINEAR 3091
0401301	Spalla basamenti MATIC 3122
0401403	Pannello fondo basamento prelav.600 3195
0402500	Capottina 200 entrata uscita MATIC 3075
0406021	Squadretta micro porta MATIC 3177
0406037	Blocco superiore sportelli Matic 2836/37
0406038	Protezione asta traino capotta 200 2807
0406048	Asta luce carico Matic 3514
0406057	Traverso supporto pompa MATIC 3118
0407151	Pannello ant.inferiore prel.600mm 3320
0407302	Pannello sottoportina prelav.MATIC 4422
0407401	Pannello laterale bas.DX-SX MATIC 3106
0407402	Pannello laterale inferiore PRA-ANG 7121
0500001	Tendina entrata uscita 3167 Matic
0500700	Astina inox tendina Matic
0800045	Piedino inox 2"x160 100x85x2,5

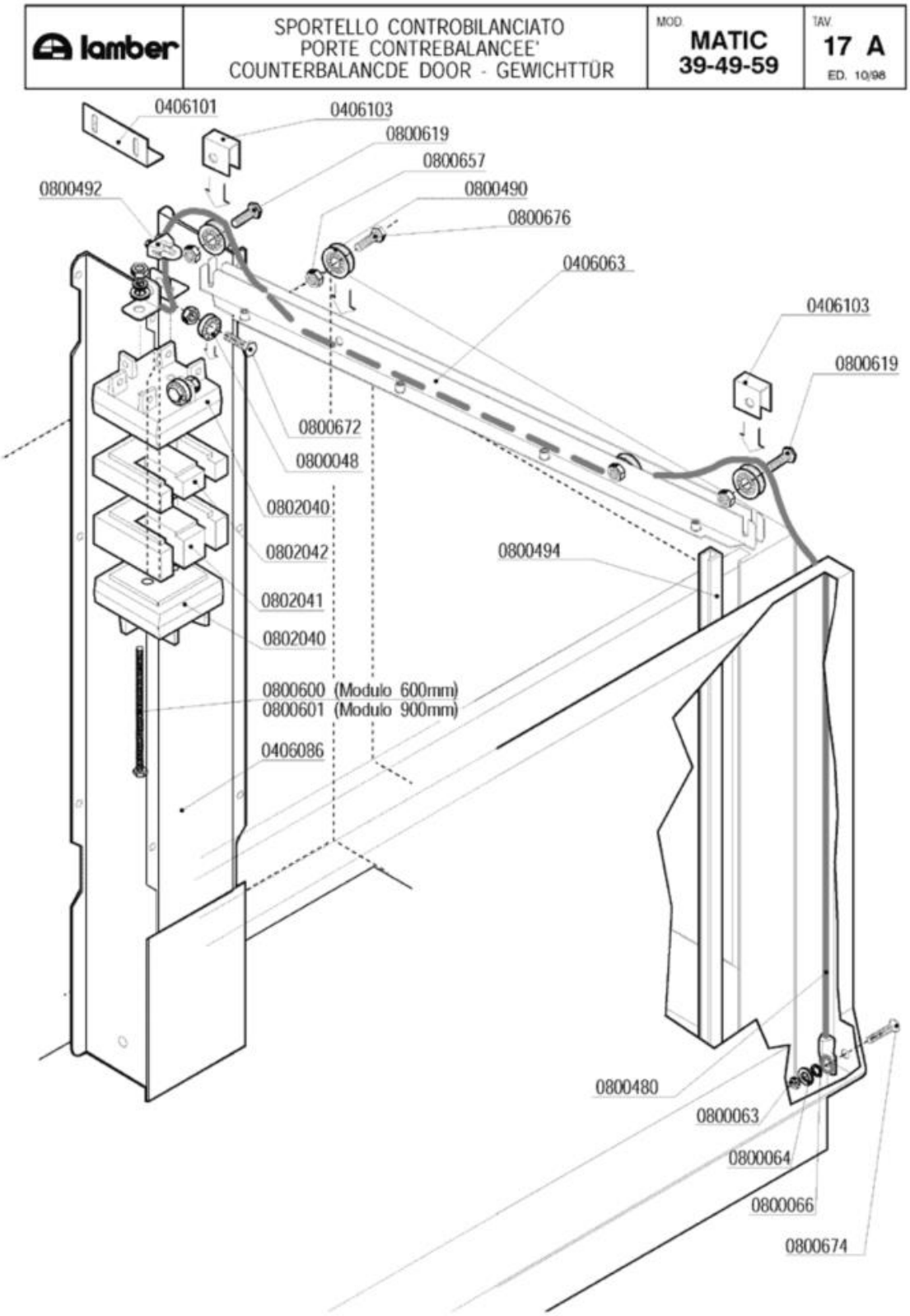
lamber
SPORTELLO CONTROBILANCIATO
PORTE CONTREBALANCEE'
COUNTERBALANCDE DOOR - GEWICHTTÜR
MOD.
MATIC
39-49-59
TAV.
17 A
ED. 10/98
0406101
0406103
0800619
0800657
0800492
0800490
0800676
0406063
0406103
0800619
0800672
0800048
0802040
0802042
0800494
0802041
0802040
0800600 (Modulo 600mm)
0800601 (Modulo 900mm)
0406086
0800480
0800063
0800064
0800066
0800674

Codice	Descrizione	
0406063	Guida rullini sportelli MATIC Completa	
0406086	Guida contrappesi MATIC 4221 completa	
0406101	Squadretta fermo contrappesi 4909	
0406103	Fermo fune contrappesi 4910	
0800048	Cuscinetto RDP 23/9,4/8 per sollevamento	
0800063	Dado inox M6	
0800064	Rondella piana inox diam.6x18	
0800066	Rondella grower inox diam.6	
0800480	Fune sportello Matic 1750mm	
0800490	Cuscinetto completo soll.sportelli Matic	
0800492	Cavallotto per fune inox	
0800494	Guida polizene sportelli Matic 4194	
0800600	Vite FE-ZN TE 6x80 contrappesi	
0800601	Vite FE-ZN TE 6x120 contrappesi	
0800619	Vite inox TEM8x20 testa h.2,2	
0800657	Dado inox autobloccante M8	
0800672	Vite inox TEM8X25	
0800674	Vite inox TPSTCR M6X50	
0800676	Vite inox TEM8x20	
0802040	Contrappeso terminale OTTONE 4495/4496	
0802041	Contrappeso intermedio 1600g 4497	
0802042	Contrappeso intermedio 1100g 4498	

lamber	LIMITATORE DI COPPIA - LIMITEUR DE COUPLE TORQUE LIMITING DEVICE - RUTSCHKUPPLUNG	MOD. MATIC 39-49-59	TAV. 18 A ED. 03/2000

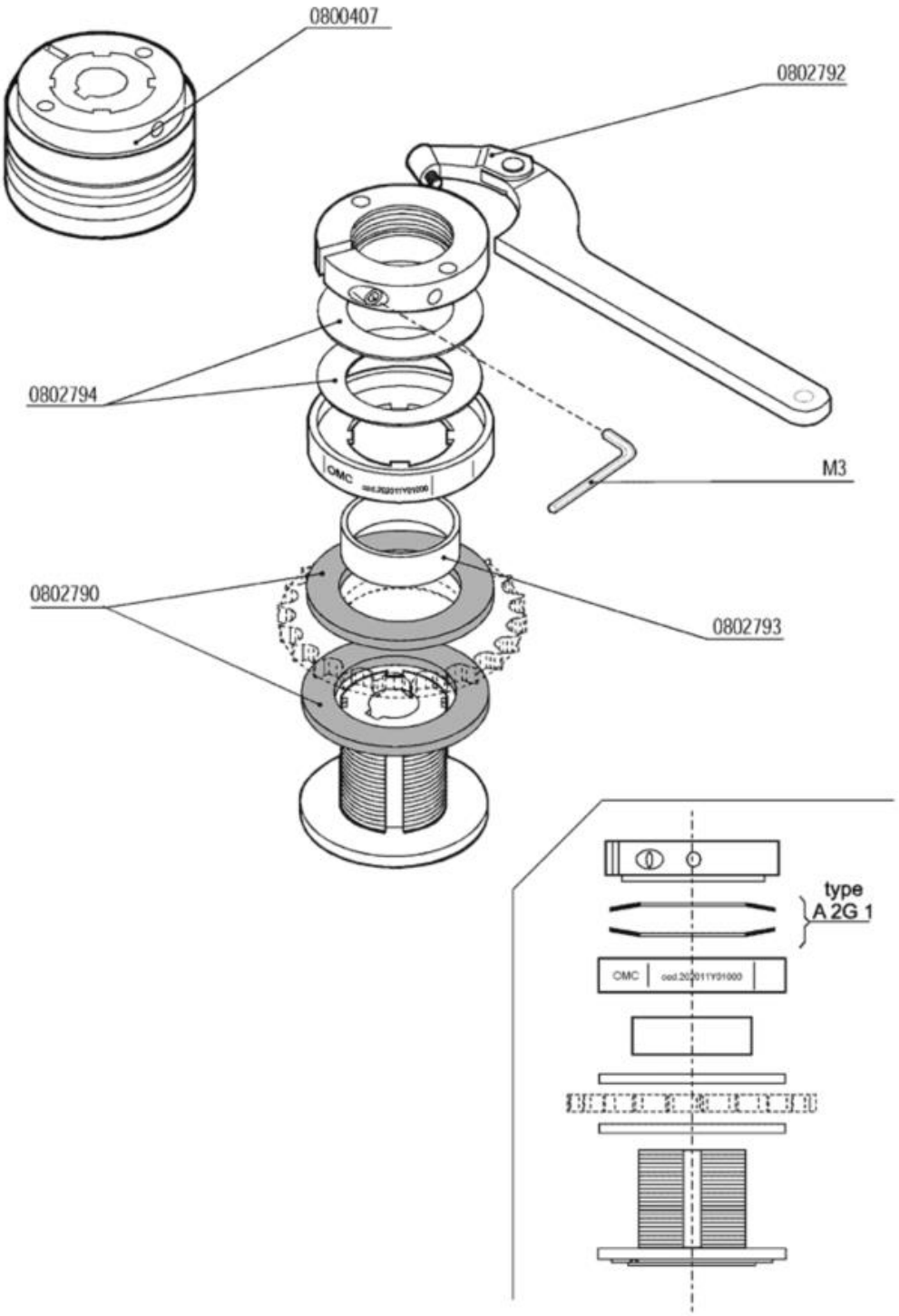

Codice	Descrizione
0800407	Limitatore di coppia LC1 - Matic
0802790	Disco frizione limitatore di coppia LC1
0802792	Chiave regolazione limitatore di coppia
0802793	Anello bronzo centraggio corona
0802794	Molle DSF/DSS-DSR limitatore coppia LC1