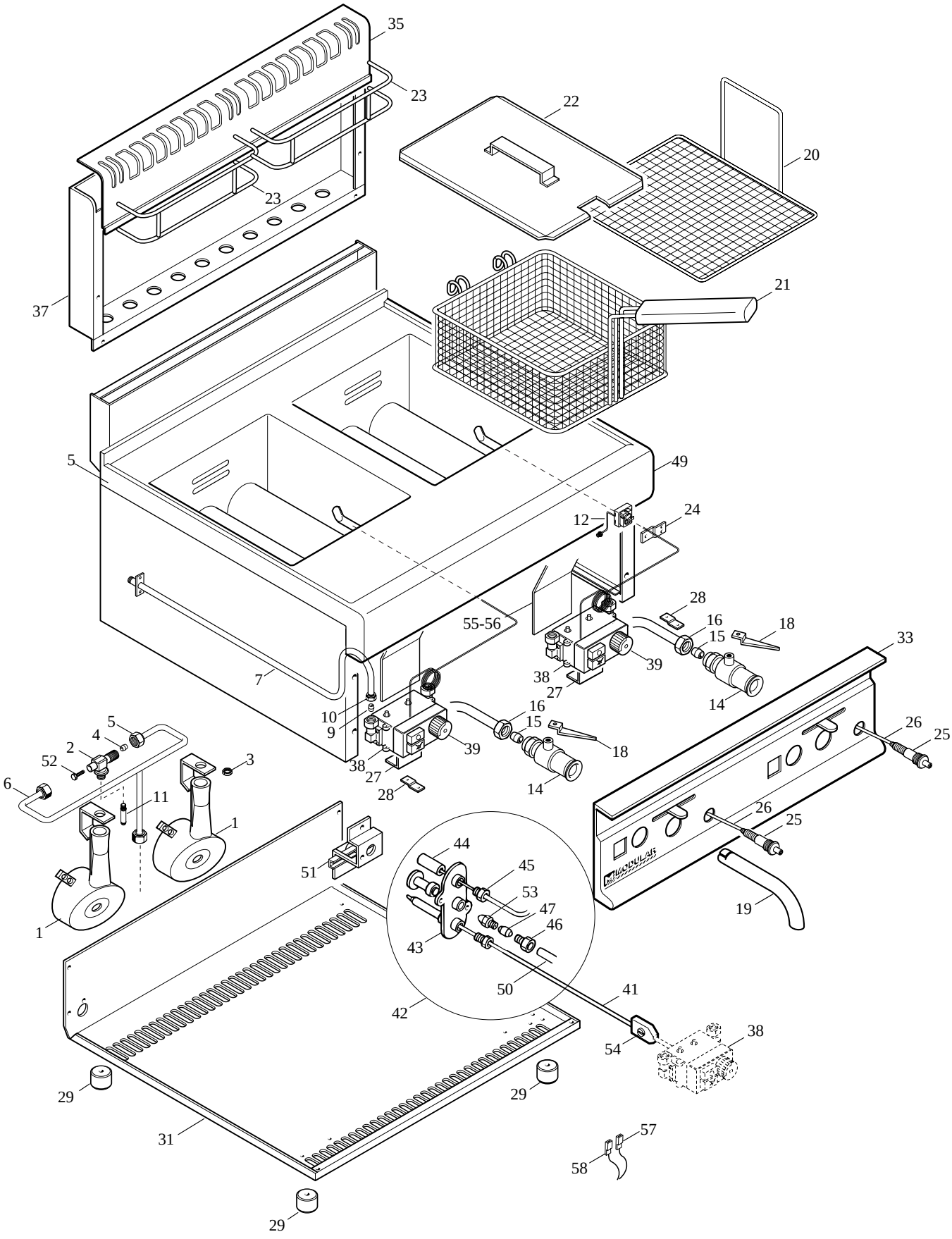
35
23
22
20
23
37
21
5
49
12
24
28
16
18
15
55-56
33
39
38
27
14
7
10
9
16
15
18
39
38
27
28
14
26
25
5
4
2
52
3
6
11
1
26
25
51
44
45
53
47
46
19
1
43
50
41
42
38
54
29
29
31
57
58
29

MODULAR

LISTA RICAMBI

cod. 253.027.00 A

FRIGGITRICE A GAS

ED. 01-99

MOD. 65/70 FRG

POS.	CODICE	RIF. MODIFICHE	DENOMINAZIONE	PREZZO
1	672.075.00		Bruciatore a torcia cilindrica per FRG	
2	673.023.00		Portaugello per tubo D. 10	
3	673.024.00		Dado per portaugello M14x1	
4	673.001.00		Bicono D. 10	
5	673.011.00		Dado per bicono D. 10 M16x1,5	
6	675.038.00		Ass. tubi collegamento valvola bruciatori	
7	675.040.00		Ass. tubo entrata gas 65/70 FRG	
9	673.006.00		Bicono D. 12 0957007	
10	673.018.00		Raccordo per bicono D. 12 -3/8" 0958025	
11	674.070.00		Ugello D. 145 L	
12	661.021.00		Termostato di sic. unip. EGO 55.10542.814	
14	678.001.00		Rubinetto di scarico 3/4" gas con blocco	
15	673.000.00		Bicono D. 18	
16	673.010.00		Dado per rubinetto 3/4" D. 18	
18	623.024.00		Leva Dx per rubinetto	
19	631.000.00		Tubo scarico esterno D. 22	
20	683.010.00		Filtro per vasca friggitrice gas	
21	683.011.00		Cestello per friggitrice gas	
22	611.091.00		Ass. coperchio friggitrice gas	
23	683.055.00		Ass. griglietta supporto cestini FRG	
24	623.048.00		Supporto termostato di sicurezza	
25	672.006.00		Accenditore piezo	
26	666.001.00		Cavo accensione per piezo L. 500	
27	623.041.00		Supporto valvola FRG	
28	623.002.00		Squadretta fissaggio cruscotto	
29	651.001.00		Piedino D.30xH.20	
31	622.006.00		Fondo top 70 gas	
33	611.093.00		Ass. cruscotto 65/70 FRG	
35	611.262.00		Ass. alzatina inox 65/70 FRG 13A	
37	621.028.00		Schienale da 70	
38	671.018.00		Ass. valvola Minisit senza regolatore di p.	
39	671.006.00		Manopola per valvola Minisit	
41	672.025.00		Termocoppia M9x1 L. 500	
42	672.026.00		Ass. pilota metano	
42	672.027.00		Ass. pilota GPL	
43	672.042.00		Pilota stampato 3 vie 0160032	
44	672.028.00		Candela tonda D.4	
45	673.014.00		Raccordo fissaggio candela	
46	673.013.00		Raccordo per bicono D.4	
47	673.007.00		Bicono D.4 (PIL 0160)	
49	611.117.00		Ass. piano-vasca 65/70 FRG	

MODULAR

LISTA RICAMBI

cod. 253.027.00 B

FRIGGITRICE A GAS

ED. 01-99

MOD. 65/70 FRG

POS.	CODICE	RIF. MODIFICHE	DENOMINAZIONE	PREZZO
50	675.034.00		Collegamento pilota FRG	
51	611.370.00		Ass. supporto pilota FRG	
52	641.012.00		Vite per presa di pressione M4	
53	674.051.00		Ugello 0160 (51) metano	
53	674.052.00		Ugello 0160 (30) GPL	
54	672.020.00		Ass. raccordo interrotto M9x1	
55	623.049.00		Protezione valvola FRG	
56	623.305.00		Protezione centrale valvola FRG	
57	666.005.00		Cavetto per termostato sicurezza L.900	
58	666.004.00		Cavetto per termostato di sicurezza L. 550	