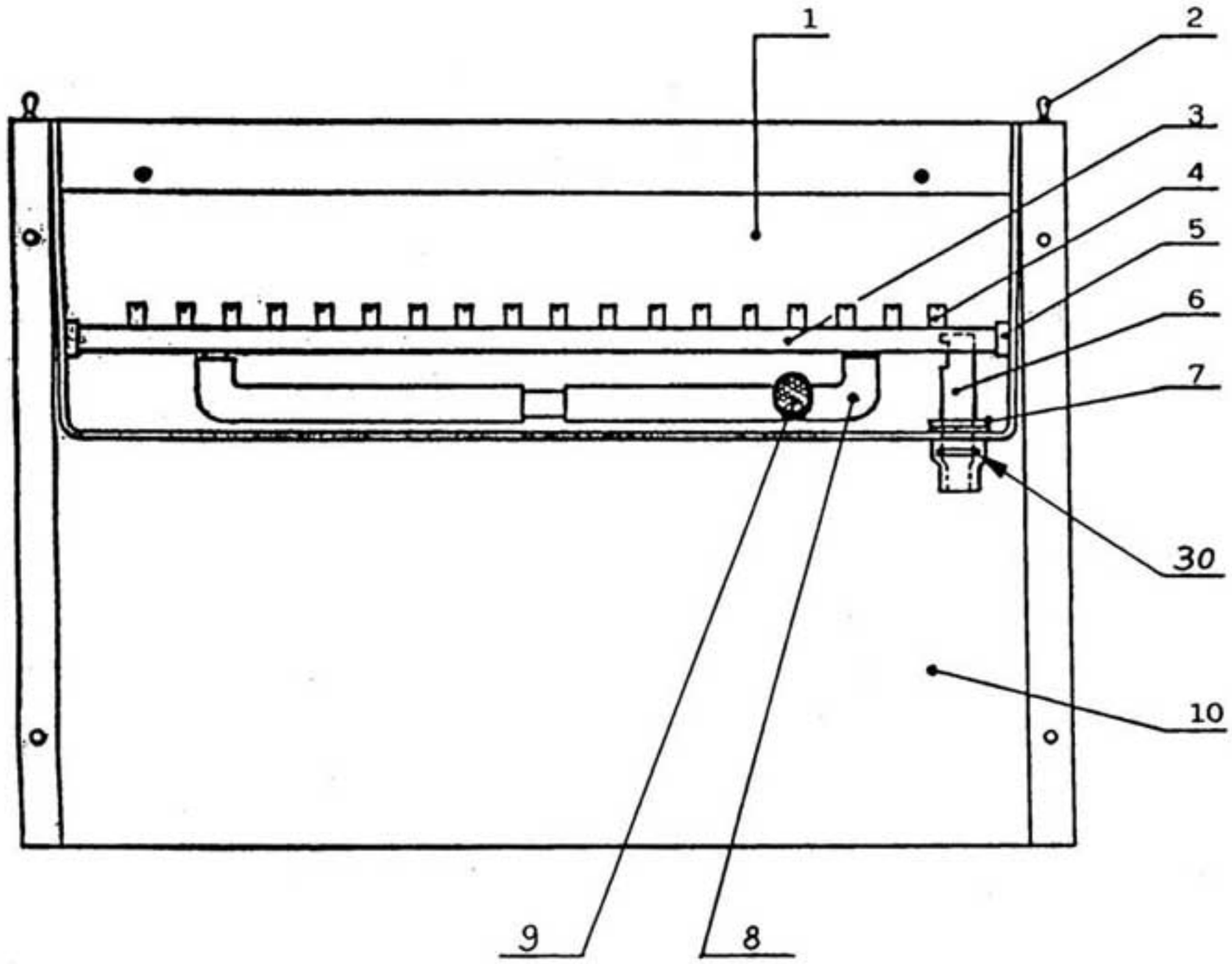

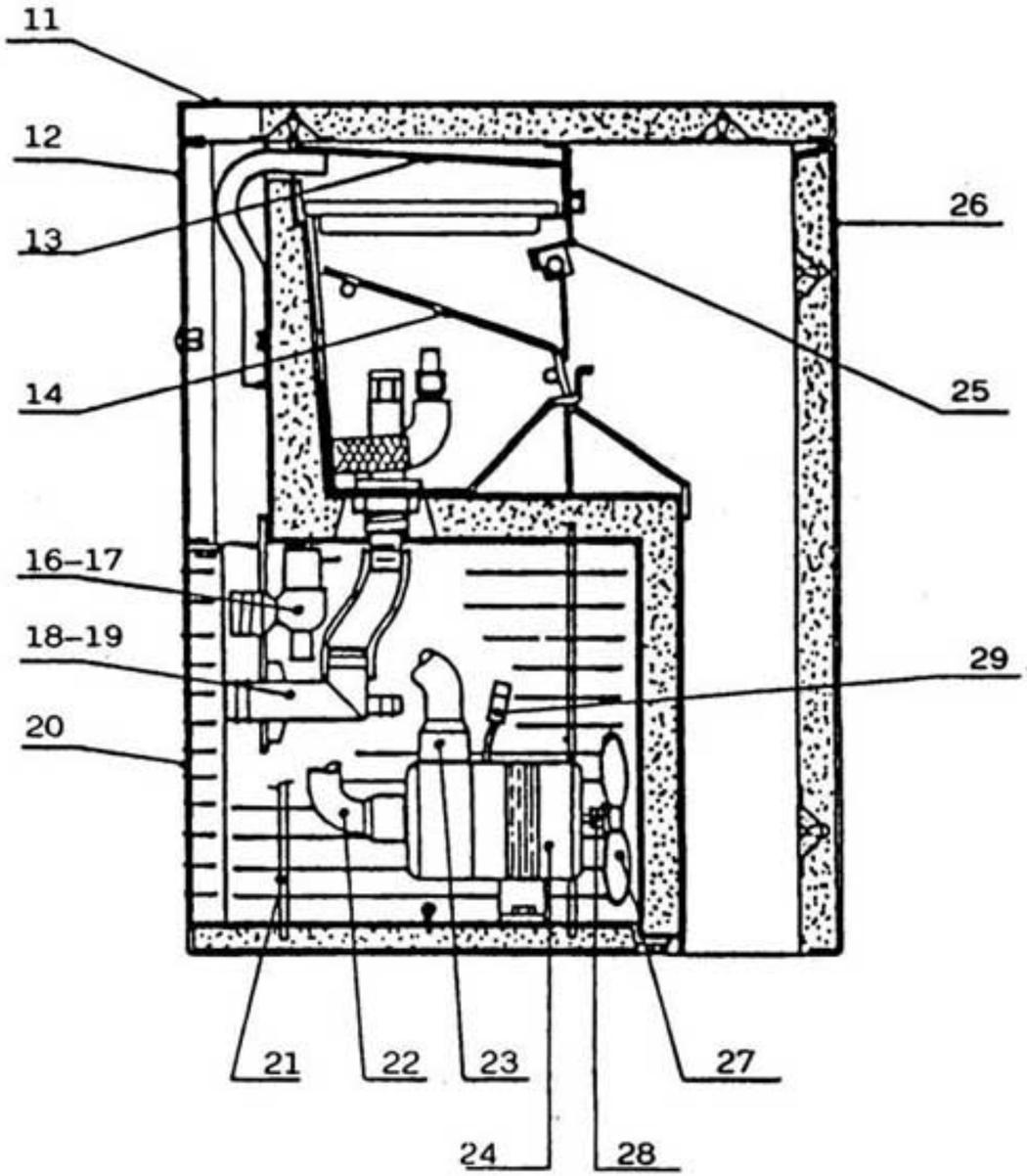

FABRICADOR DE CUBITOS FCM-150

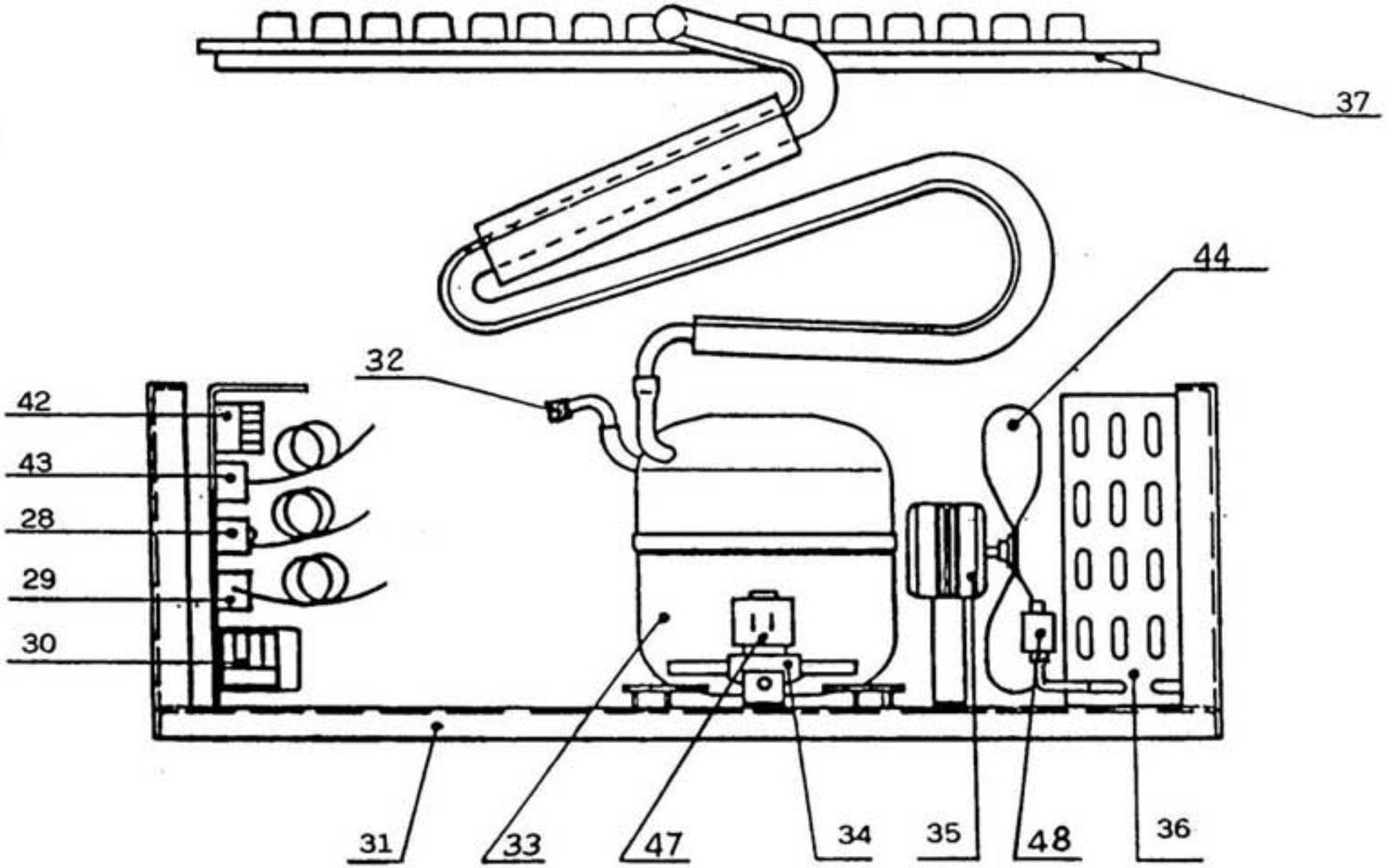

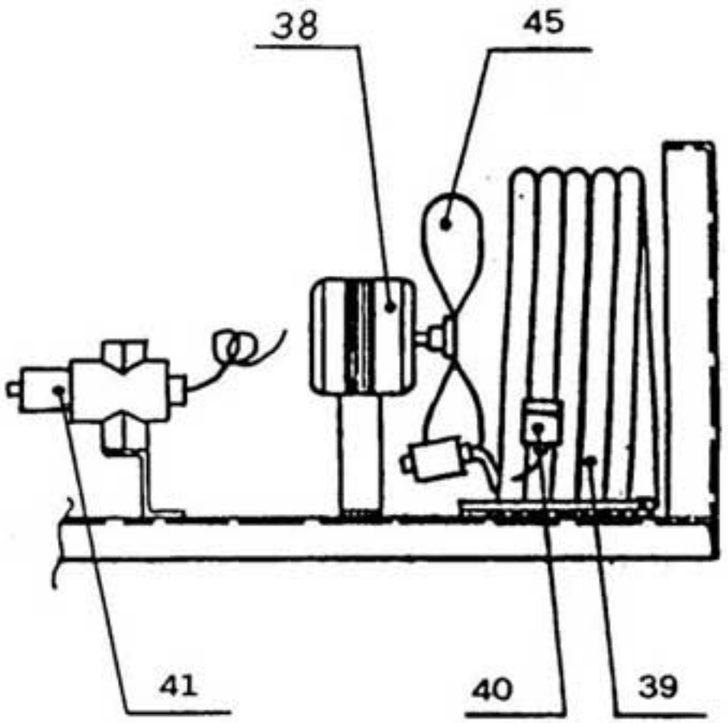

FABRICADOR DE CUBITOS FCM-150

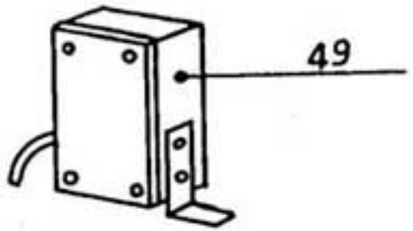

MUEBLE Y MOTOBOMBA

ITEM	DENOMINACION	CODIGO
1	CAJA DE EVAPORADOR	BR00010055
2	PITON DE ANCLAJE DE CUBIERTA	BR00020024
3	CONJUNTO DISTRIBUIDOR DE AGUA	BR00C20144
4	INYECTOR	BR00D20002
5	AMARRE DE DISTRIBUIDOR	BR00010012
6	TUBO DE REBOSADERO	BR00010133
7	TUERCA DE DESAGÜE	BR00010007
8	CONDUCTO A INYECTORES	BR00013037
9	FILTRO DE ASPIRACION	BR00020005
10	CONJUNTO MUEBLE	BR00C11020
11	CUBIERTA SUPERIOR	BR00C22124
12	PANEL POSTERIOR	BR00022127
13	CUBIERTA DE EVAPORADOR	BR00010058
14	DESLIZADERA	BR00D12022
16	ELECTROVALVULA 1 VIA (MOD. "A")	BR00023108
17	ELECTROVALVULA 2 VIAS (MOD. "W")	BR00C23138
18	VALVULA DE DESCARGA (MOD. "A")	BR00C10006
19	VALVULA DE DESCARGA (MOD. "W")	BR00C26452
20	REJILLA POSTERIOR	BR00D12035
21	REJILLA LATERAL	BR00D12036
22	CODO DE ASPIRACION	BR00013013
23	CODO DE IMPULSION	BR00013014
24	MOTOBOMBA	BR00023068
25	CONJUNTO SOPORTE DE CORTINILLAS	BR00C22134
26	PANEL FRONTAL COMPLETO	BR00C22125
27	HELICE	BR00010213
28	TORNILLO+TUERCA+ARANDELA	BR00010014
29	CUBIERTA DE CONECTOR	BR00023017
30	ARANDELA JUNTA DE REBOSADERO	BR00020233

CIRCUITO DE REFRIGERACION

ITEM	DENOMINACION	CODIGO
28	TERMOSTATO DE CONTENEDOR	BR00023005
29	TERMOSTATO DE EVAPORADOR	BR00023004
30	TEMPORIZADOR 50 Hz R-404-A	BR00023247
30	TEMPORIZADOR 60 Hz R-404-A	BR00023222
30	TEMPORIZADOR 50 Hz R-22	BR00023222
30	TEMPORIZADOR 60 Hz R-22	BR00023248
31	BASE	BR00021078
32	VALVULA DE CARGA-VACIADO	BR00020015
33	COMPRESOR 50 Hz R-404-A	BR00023438
33	COMPRESOR 60 Hz R-404-A	BR00023466
33	COMPRESOR 50 Hz R-22	BR00023301
33	COMPRESOR 60 Hz R-22	BR00023432
34	VALVULA DE GAS	BR00020409
35	MOTOR DE VENTILADOR (MOD. "A") 50 Hz	BR00023121
36	CONDENSADOR DE AIRE	BR00020148
37	CONJUNTO EVAPORADOR	BR00D10056
38	MOTOR DE VENTILADOR (MOD. "W")	BR00023029
39	CONDENSADOR DE AGUA	BR00014081
40	TERMOSTATO DE SEGURIDAD	BR00C23114
41	VALVULA DE PRESION (MOD. "W")	BR00020210
42	CONTACTOR	BR00023092
43	PRESOSTATO	BR00023175
44	HELICE (MOD. "A")	BR00020153
45	HELICE (MOD. "W")	BR00010213
47	BOBINA DE VALVULA DE GAS CALIENTE	BR00023091
48	VALVULA SECADOR	BR00014084
49	CAJA DE COMPRESOR 5O Hz	BR00C23306
49	CAJA DE COMPRESOR 60 Hz	BR00C23296