Hornos Mixtos
Fours Mixtes
Combi Ovens
HeiBluftdämpfer
Forno Misti

Modelos:

HME-6/11
HME-10/11
HME-10/21
HME-2-10/11

HMP-6/11
HMP-10/11
HMP-10/21
HMP-2-10/11

THCV-6/11
THCV-10/11
THCV-10/21P
THCV-2-10/11P

VECE-6/11
VECE-10/11
VECE-10/21
VECE-2-10/11

VECP-6/11
VECP-10/11
VECP-10/21
VECP-2-10/11

Noviembre 2003 November

FAGOR

Fagor Industrial

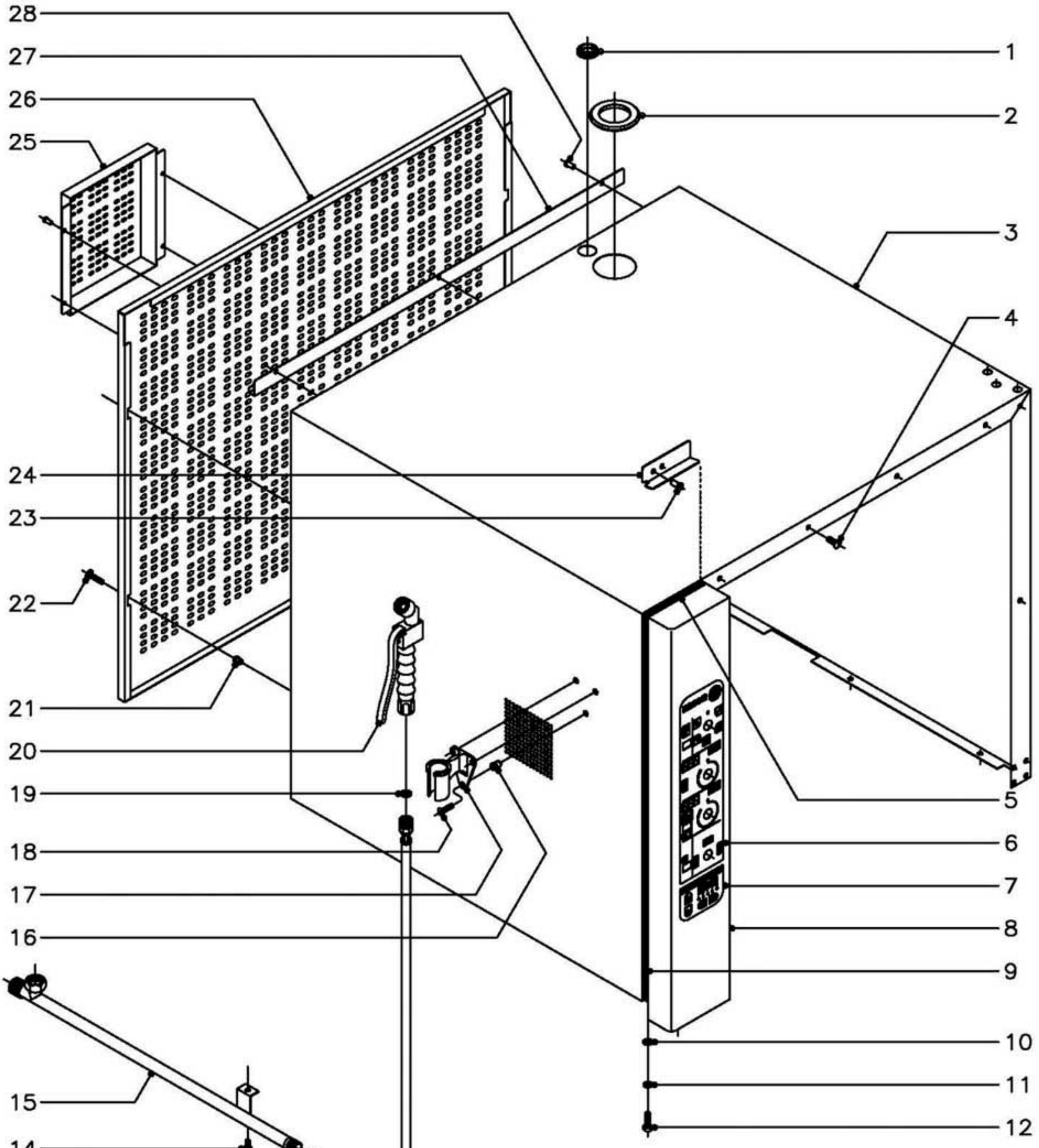

N plano	Firma	Fecha	Aparato	Lamina	
C–1451		11–2003	MUEBLE HORNOS MIXTOS ELECTRONICOS	1	Fagor Industrial S.Coop. FAGOR Oñate

MOD.	HORNOS MIXTOS ELECTRONICOS	ZONA	MUEBLE	PLANO	C-1451

ITEM	CODIGO	DENOMINACION	TEXTO	HME-6/11	HME-10/11	HME-10/21	HME-2-10/11	HMP-6/11	HMP-10/11	HMP-10/21	HMP-2-10/11		NOTAS
1	N503017	Soporte termostato		1	1	1	1	1	1	1	1	Pasamuros chimenea	
2	R662813	Pasamuros chimenea		1	1	1	1	1	1	1	1		
3	R662819	Cuerpo exterior de horno 6/11		1	-	-	-	1	-	-	-		
3	R672816	Cuerpo exterior de horno 10/11		-	1	-	-	-	1	-	-		
3	R682812	Cuerpo exterior de horno 10/21		-	-	1	1	-	-	1	1		
4	Q152017	Tornillo amarre M-6x13		6	6	6	6	6	6	6	6		
5	3715400	Junta panel portamandos L=130		1	1	1	1	1	1	1	1		
6	R663009	Serigrafia superior (controlador)		1	-	-	-	1	-	-	-		
6	R673000	Serigrafia superior (controlador)		-	1	1	1	-	1	1	1		
7	R663014	Serigrafia inferior (neutra)		1	1	1	1	-	-	-	-		
7	R663010	Serigrafia inferior (programador)		-	-	-	-	1	1	1	1		
8	R662821	Panel portamandos 6/11		1	-	-	-	1	-	-	-		
8	R672818	Panel portamandos 10/11 y 10/21		-	1	1	1	-	1	1	1		
9	3715400	Junta panel portamandos L=530		2	-	-	-	2	-	-	-		
9	3715400	Junta panel portamandos L=770		-	2	2	2	-	2	2	2		
10	Q232040	Arandela plana A-6		2	2	2	2	2	2	2	2		
11	Q262040	Arandela muelle A-6		2	2	2	2	2	2	2	2		
12	Q012042	Tornillo exagonal M-6x15		2	2	2	2	2	2	2	2		
13	R095006	Flexible de ducha		1	1	1	1	1	1	1	1		
14	Q012042	Tornillo exagonal M-6x15		1	1	1	1	1	1	1	1		
15	R675002	Suplemento ducha 6/11		1	1	-	-	1	1	-	-		
15	R685003	Suplemento ducha		-	-	1	1	-	-	1	1		
16	Q221342	Remache exagonal M-4		3	3	3	3	3	3	3	3		
17	R095007	Soporte de ducha		1	1	1	1	1	1	1	1		
18	Q042022	Tornillo avellanado M-4x15		3	3	3	3	3	3	3	3		
19	Q306024	Arandela junta Ø18xØ12,5x1,5		2	2	2	2	2	2	2	2		
20	R095005	Cuerpo de ducha		1	1	1	1	1	1	1	1		
21	Q221342	Remache exagonal M-5		4	4	4	4	4	4	4	4		
22	Q152038	Tornillo amarre M-5x30		4	4	4	4	4	4	4	4		

MOD.	HORNOS MIXTOS ELECTRONICOS	ZONA	MUEBLE	PLANO	C-1451

ITEM	CODIGO	DENOMINACION	TEXTO	HME-6/11	HME-10/11	HME-10/21	HME-2-10/11	HMP-6/11	HMP-10/11	HMP-10/21	HMP-2-10/11		NOTAS
23	Q412002	Remache tubular Ø 4x7,5		2	2	2	2	2	2	2	2		
24	R662811	Fijacion portamandos		1	1	1	1	1	1	1	1		
25	R092822	Tapa ventilacion motor		1	1	1	1	1	1	1	1		
	Q412002	Remache tubular Ø 4x7,5		4	4	4	4	4	4	4	4		
26	R662816	Panel posterior		1	-	-	-	1	-	-	-		
26	R672812	Panel posterior		-	1	-	-	-	1	-	-		
26	R682807	Panel posterior		-	-	1	1	-	-	1	1		
27	R672811	Canaleta recogeaguas		1	1	-	-	1	1	-	-		
27	R682806	Canaleta recogeaguas		-	-	1	1	-	-	1	1		
28	Q412002	Remache tubular Ø 4x7,5		3	3	3	3	3	3	3	3		

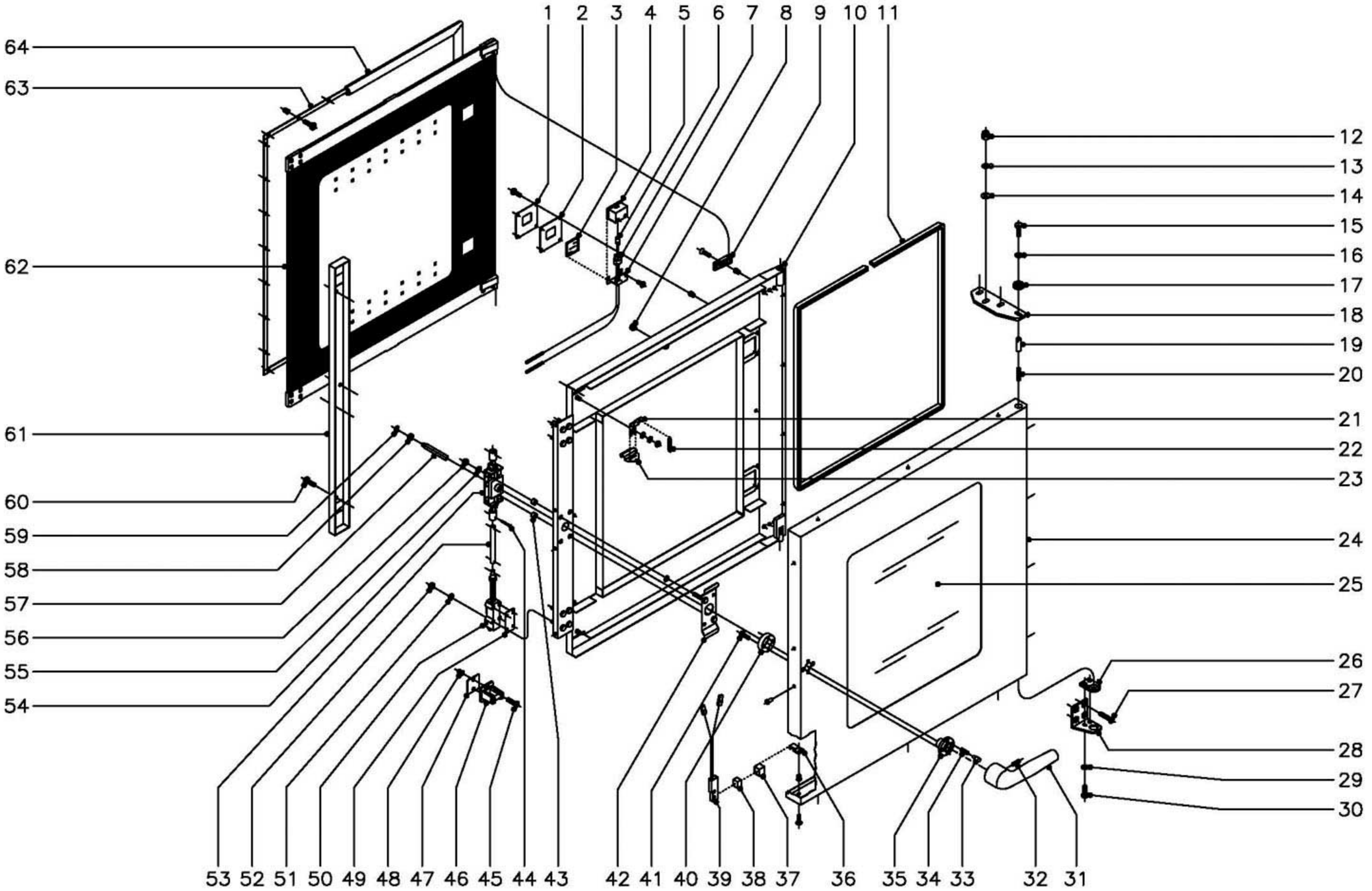

N plano	Firma	Fecha	Aparato	Lamina	
C−1452		11−2003	PUERTA HORNOS MIXTOS ELECTRONICOS	2	Fagor Industrial S.Coop. FAGOR Oñate

MOD.	HORNOS MIXTOS ELECTRONICOS	ZONA	PUERTA	PLANO	C-1452

ITEM	CODIGO	DENOMINACION	TEXTO	HME-6/11 HMP-6/11	HME-10/11 HMP-10/11	HME-10/21 HMP-10/21	HME-2-10/11 HMP-2-10/11						NOTAS
1100002594		KIT Puerta completa 6/11		1	-	-	-						
1100002595		KIT Puerta completa 10/11		-	1	-	-						
1100002596		KIT Puerta completa 10/21		-	-	1	1						
1	R670608	Tapa cierre lampara		2	2	2	2						
	Q152004	Tornillo aplastado M-5x13		8	8	8	8						
	Q222011	Remache exagonal M-5		8	8	8	8						
2	R670609	Junta cierre lampara		2	2	2	2						
3	R670618	Cristal de lampara		2	2	2	2						
4	R670610	Deflector de lampara		2	2	2	2						
5	R663013	Lampara 10 W. 12 V.		2	2	2	2						
6	R663058	Portalamparas		2	2	2	2						
7	R670611	Suplemento deflector		2	2	2	2						
	Q042031	Tornillo avellanado M-5x10		4	4	4	4						
8	R670617	Tope cristal interior		6	6	6	6						
9	R670615	Base de bisagra		2	2	2	2						
	Q042032	Tornillo avellanado M-5x15		2	2	2	2						
	Q222011	Remache exagonal M-5		2	2	2	2						
10	T080500	Contrapuerta completa 6/11		1	-	-	-						
10	T110500	Contrapuerta completa 10/11		-	1	-	-						
10	T120500	Contrapuerta completa 10/21		-	-	1	1						
11	3715200	Junta cristal L=1700		1	-	-	-						
11	3715200	Junta cristal L=2000		-	1	-	-						
11	3715200	Junta cristal L=2300		-	-	1	1						
12	Q212051	Tuerca sombrerete M-8		3	3	3	3						
13	Q242050	Arandela abanico A-8		3	3	3	3						
14	Q302025	Arandela plana Ø8,4xØ20x1,5		3	3	3	3						
15	Q012042	Tornillo exagonal M-6x15		1	1	1	1						
16	Q242040	Arandela abanico A-6		1	1	1	1						

MOD.	HORNOS MIXTOS ELECTRONICOS	ZONA	PUERTA	PLANO	C-1452

ITEM	CODIGO	DENOMINACION	TEXTO	HME-6/11 HMP-6/11	HME-10/11 HMP-10/11	HME-10/21 HMP-10/21	HME-2-10/11 HMP-2-10/11						NOTAS
17	R662807	Arandela amarre puerta		1	1	1	1						
18	T130500	Bisagra superior		1	1	1	1						
19	R660534	Eje superior		1	1	1	1						
20	Z850519	Resorte		1	1	1	1						
21	R670612	Base de pestillo		2	2	2	2						
	Q302022	Arandela plana Ø16xØ6x1,2		2	2	2	2						
	Q242040	Arandela abanico A-6		2	2	2	2						
	Q162040	Tuerca exagonal M-6		2	2	2	2						
22	R660605	Muelle tensor pestillo		2	2	2	2						
23	R670613	Pestillo sujecion cristal interior		2	2	2	2						
24	R660600	Panel puerta 6/11		1	-	-	-						
24	R670600	Panel puerta 10/11		-	1	-	-						
24	R680600	Panel puerta 10/21		-	-	1	1						
	Q412002	Remache tubular Ø4x7,5		14	14	14	14						
25	R660606	Cristal exterior 6/11		1	-	-	-						
25	R670625	Cristal exterior 10/11		-	1	-	-						
25	R680609	Cristal exterior 10/21		-	-	1	1						
26	R660549	Guia eje inferior		1	1	1	1						
27	Q062040	Tornillo avellanado M-6x16		4	4	4	4						
28	R660551	Bisagra inferior		1	1	1	1						
29	Q242040	Arandela abanico A-6		2	2	2	2						
30	Q012041	Tornillo exagonal M-6x10		2	2	2	2						
31	T130502	Manilla		1	1	1	1						
32	Q132042	Varilla roscada M-6x15		1	1	1	1						
33	T130507	Piton enganche		2	2	2	2						
34	T130506	Resorte		2	2	2	2						
35	T130515	Guia manilla		1	1	1	1						
36	T130513	Soporte iman		1	1	1	1						
37	Z200507	Protector iman		1	1	1	1						

MOD.	HORNOS MIXTOS ELECTRONICOS	ZONA	PUERTA	PLANO	C-1452

ITEM	CODIGO	DENOMINACION	TEXTO	HME-6/11 HMP-6/11	HME-10/11 HMP-10/11	HME-10/21 HMP-10/21	HME-2-10/11 HMP-2-10/11						NOTAS
38	Z200506	Iman		1	1	1	1						
39	Z100522	Interruptor magnetico		1	1	1	1						
40	T130514	Soporte resortes		1	1	1	1						
41	Q032032	Tornillo alomado M-5x15		2	2	2	2						
42	T130511	Suplemento fijacion cerradura		1	1	1	1						
43	Z608410	Casquillo		2	2	2	2						
44	Q352001	Pasador de aletas Ø2x15		4	4	4	4						
45	Q042043	Tornillo avellanado M-6x20		4	4	4	4						
46	R260545	Enganche		2	2	2	2						
47	R660538	Calzo de enganche		4	4	4	4						
48	Q221343	Remache exagonal M-6		4	4	4	4						
49	T080503	Suplemento elemento cierre		6	6	6	6						
50	T080504	Elemento de cierre		2	2	2	2						
51	Q262040	Arandela muelle A-6		8	8	8	8						
52	Q162040	Tuerca exagonal M-6		8	8	8	8						
53	R020502	Tubo alargadera		-	2	2	2						
54	T130509	Mecanismo de cierre		1	1	1	1						
55	Q262040	Arandela muelle A-6		2	2	2	2						
56	Q162040	Tuerca exagonal M-6		2	2	2	2						
57	T130508	Eje de manilla		1	1	1	1						
58	T130505	Casquillo		1	1	1	1						
59	Q271033	Arandela de seguridad Ø6		1	1	1	1						
60	Q032031	Tornillo alomado M-5x10		2	2	2	2						
60	Q032021	Tornillo alomado M-4x10		2	2	2	2						
61	T080502	Tapa cierre puerta		1	-	-	-						
61	T110502	Tapa cierre puerta		-	1	1	1						
62	1100002806	KIT Cristal interior completo 6/11		1	-	-	-						
62	1100002807	KIT Cristal interior completo 10/11		-	1	-	-						
62	1100002808	KIT Cristal interior completo 10/21		-	-	1	1						

MOD.	HORNOS MIXTOS ELECTRONICOS	ZONA	PUERTA	PLANO	C-1452

ITEM	CODIGO	DENOMINACION	TEXTO	HME-6/11 HMP-6/11	HME-10/11 HMP-10/11	HME-10/21 HMP-10/21	HME-2-10/11 HMP-2-10/11						NOTAS
63	R660526	Fijacion junta completa 6/11		1	-	-	-						
63	R670513	Fijacion junta completa 10/11		-	1	-	-						
63	R680511	Fijacion junta completa 10/21		-	-	1	1						
	Q033021	Tornillo alomado M-4x10 (laton)		28	28	28	28						
	Q222041	Remache exagonal M-4 inox.		28	28	28	28						
64	R660503	Junta de puerta 6/11		1	-	-	-						
64	R670500	Junta de puerta 10/11		-	1	-	-						
64	R680500	Junta de puerta 10/21		-	-	1	1						

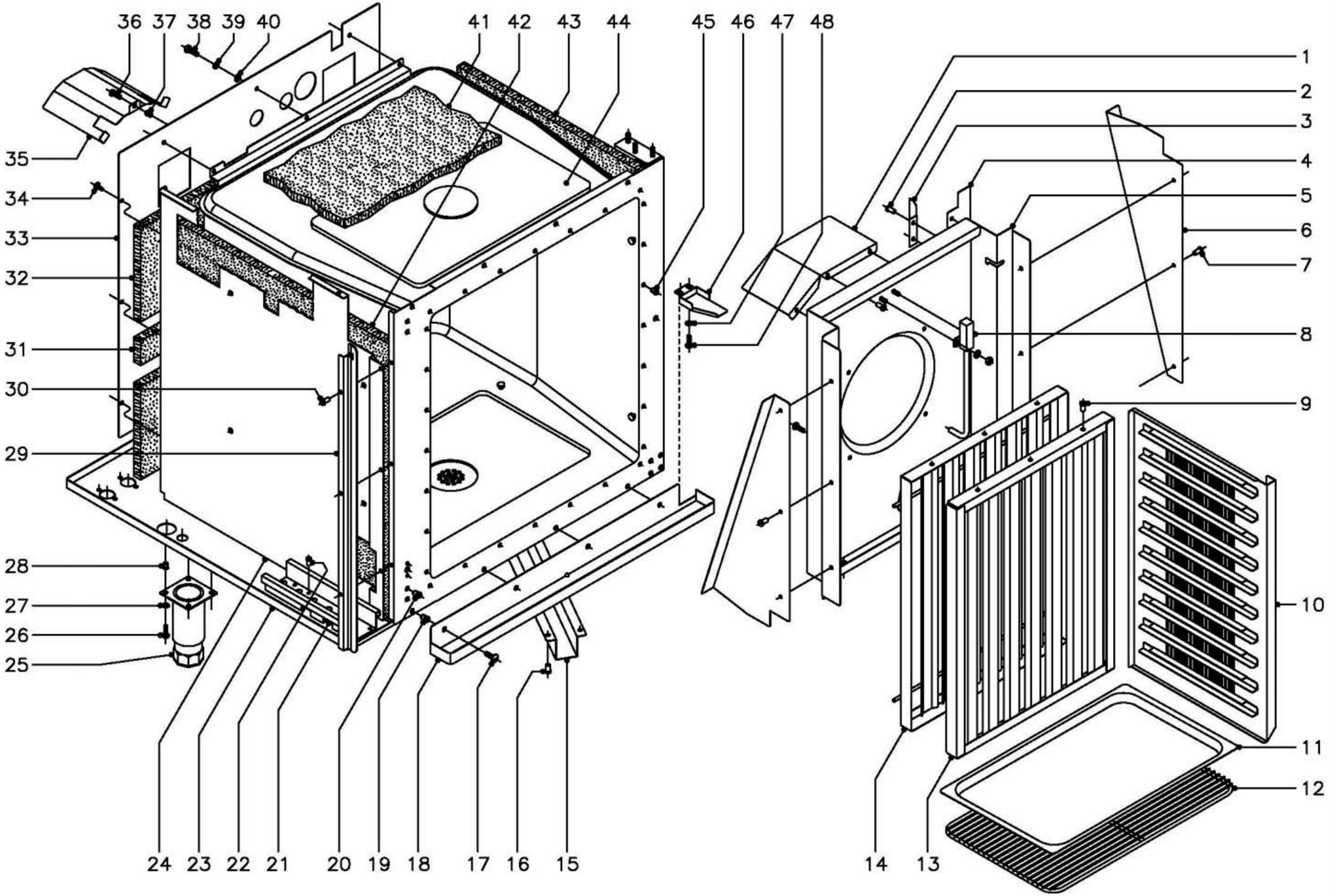

N plano	Firma	Fecha	Aparato	Lamina	
C–1453		11–2003	MUEBLE INTERIOR HORNOS MIXTOS ELECTRONICOS	3	Fagor Industrial S.Coop. Oñate

MOD.	HORNOS MIXTOS ELECTRONICOS	ZONA	MUEBLE INTERIOR	PLANO	C-1453

ITEM	CODIGO	DENOMINACION	TEXTO	HME-6/11 HMP-6/11	HME-10/11 HMP-10/11	HME-10/21 HMP-10/21	HME-2-10/11 HMP-2-10/11						NOTAS
1	R682632	Deflector de turbina		-	-	2	2						
	Q412002	Remache tubular Ø 4x7,5		-	-	6	6						
2	Q412002	Remache tubular Ø 4x7,5		4	4	4	4						
3	R292647	Escuadra sujecion cubreventilador		2	2	2	2						
4	R662648	Aleron derecho		1	-	-	-						
s/n	R662647	Aleron izquierdo		1	-	-	-						
	Q412002	Remache tubular Ø 4x7,5		6	-	-	-						
5	R662656	Cubre ventilador		1	-	-	-						
5	R672651	Cubre ventilador		-	1	-	-						
5	R682669	Cubre ventilador		-	-	1	1						
6	R732619	Aleron lateral		-	-	2	2						
7	Q412002	Remache tubular Ø 4x7,5		-	-	6	6						
8	R665020	Tubo inyector		1	-	-	-						
8	R675017	Tubo inyector		-	1	1	1						
	Q232030	Arandela plana A-5		2	2	2	2						
	Q162030	Tuerca exagonal M-5		2	2	2	2						
9	Q412002	Remache tubular Ø 4x7,5		6	6	6	6						
10	R662668	Guia de bandejas derecha		1	-	-	-						
s/n	R662670	Guia de bandejas izquierda		1	-	-	-						
10	T112615	Guia de bandejas derecha		-	1	-	-						
s/n	T112617	Guia de bandejas izquierda		-	1	-	-						
10	T122614	Guia de bandejas derecha		-	-	1	-						
s/n	T122616	Guia de bandejas izquierda		-	-	1	-						
11	R252816	Bandeja 1/1 (530x325x20)		1	1	-	1						
11	R032605	Bandeja 2/1 (530x650x40)		-	-	1	-						
12	R672665	Parrilla 1/1		1	1	-	1						
12	R682676	Parrilla 2/1		-	-	1	-						
13	R662617	Anterior de filtro		1	-	-	-						
13	R092618	Anterior de filtro		-	1	1	1						

MOD.	HORNOS MIXTOS ELECTRONICOS	ZONA	MUEBLE INTERIOR	PLANO	C-1453

ITEM	CODIGO	DENOMINACION	TEXTO	HME-6/11 HMP-6/11	HME-10/11 HMP-10/11	HME-10/21 HMP-10/21	HME-2-10/11 HMP-2-10/11						NOTAS
14	R662622	Posterior de filtro		1	-	-	-						
14	R092621	Posterior de filtro		-	1	1	1						
15	R672804	Cubre desagüe		1	1	-	-						
15	R682805	Cubre desagüe		-	-	1	1						
16	Q412002	Remache tubular Ø 4x7,5		8	8	8	8						
17	Q152017	Tornillo amarre M-6x13		4	4	4	4						
18	T112813	Recoge aguas		1	1	-	-						
18	T122811	Recoge aguas		-	-	1	1						
19	Q221343	Remache exagonal M-6		4	4	4	4						
20	Q221343	Remache exagonal M-6		8	8	8	8						
21	R342821	Guia del cuadro electrico		1	1	1	1						
22	Q412002	Remache tubular Ø 4x7,5		8	8	8	8						
23	R672813	Base exterior de horno		1	1	-	-						
23	R682811	Base exterior de horno		-	-	1	1						
24	T072614	Soporte lateral aislante		1	-	-	-						
24	T112624	Soporte lateral aislante		-	1	-	-						
24	T122619	Soporte lateral aislante		-	-	1	1						
25	X260151	Pata regulable		4	4	4	4						
26	Q012042	Tornillo exagonal M-6x15		16	16	16	16						
27	Q242040	Arandela abanico A-6		16	16	16	16						
28	Q221343	Remache exagonal M-6		16	16	16	16						
29	R662682	Protector portamandos		1	-	-	-						
29	R672674	Protector portamandos		-	1	1	1						
30	Q412002	Remache tubular Ø 4x7,5		3	3	3	3						
31	R662616	Aislante posterior 560x60x20		3	3	4	4						
32	R662615	Aislante posterior 800x110x20		2	-	-	-						
32	R672631	Aislante posterior 670x230x20		-	2	2	2						
33	R662655	Soporte aislante posterior		1	-	-	-						
33	R672608	Soporte aislante posterior		-	1	-	-						

MOD.	HORNOS MIXTOS ELECTRONICOS	ZONA	MUEBLE INTERIOR	PLANO	C-1453

ITEM	CODIGO	DENOMINACION	TEXTO	HME-6/11 HMP-6/11	HME-10/11 HMP-10/11	HME-10/21 HMP-10/21	HME-2-10/11 HMP-2-10/11						NOTAS
33	R682606	Soporte aislante posterior		-	-	1	1						
34	Q151301	Tornillo alomado		3	3	3	3						
35	R142628	Tejadillo motor turbina		1	1	1	1						
36	Q012042	Tornillo exagonal M-6x15		1	1	1	1						
37	Q221343	Remache exagonal M-6		1	1	1	1						
38	Q012042	Tornillo exagonal M-6x15		12	12	12	12						
39	Q262040	Arandela muelle A-6		12	12	12	12						
40	Q232040	Arandela plana A-6		12	12	12	12						
41	R662614	Aislante base y techo 650x650x20		5	5	-	-						
41	R682623	Aislante base y techo 860x790x20		-	-	5	5						
42	R662613	Aislante lateral 650x530x20		3	-	-	-						
42	R672630	Aislante lateral 770x650x20		-	3	-	-						
42	R682623	Aislante lateral 860x790x20		-	-	3	3						
43	R662613	Aislante lateral 650x530x20		2	-	-	-						
43	R672630	Aislante lateral 770x650x20		-	2	-	-						
43	R682623	Aislante lateral 860x790x20		-	-	2	2						
44	R662681	Cuerpo interior horno		1	-	-	-						
44	R672673	Cuerpo interior horno		-	1	-	-						
44	R682674	Cuerpo interior horno		-	-	1	1						
	R662636	Refuerzo base de cuerpo interior		1	1	-	-						
	R682633	Refuerzo base de cuerpo interior		-	-	1	1						
	R682663	Refuerzo vertical de cuerpo interior		-	-	2	2						
	Q232040	Arandela plana A-6		8	8	21	21						
	Q262040	Arandela muelle A-6		8	8	21	21						
	Q162040	Tuerca exagonal M-6		8	8	21	21						
45	Q222041	Remache exagonal M-4 inox.		24	28	28	28						
46	R662800	Cubre cables		1	1	1	1						
47	Q232030	Arandela plana A-5		2	2	2	2						
48	Q012031	Tornillo exagonal M-5x10		2	2	2	2						

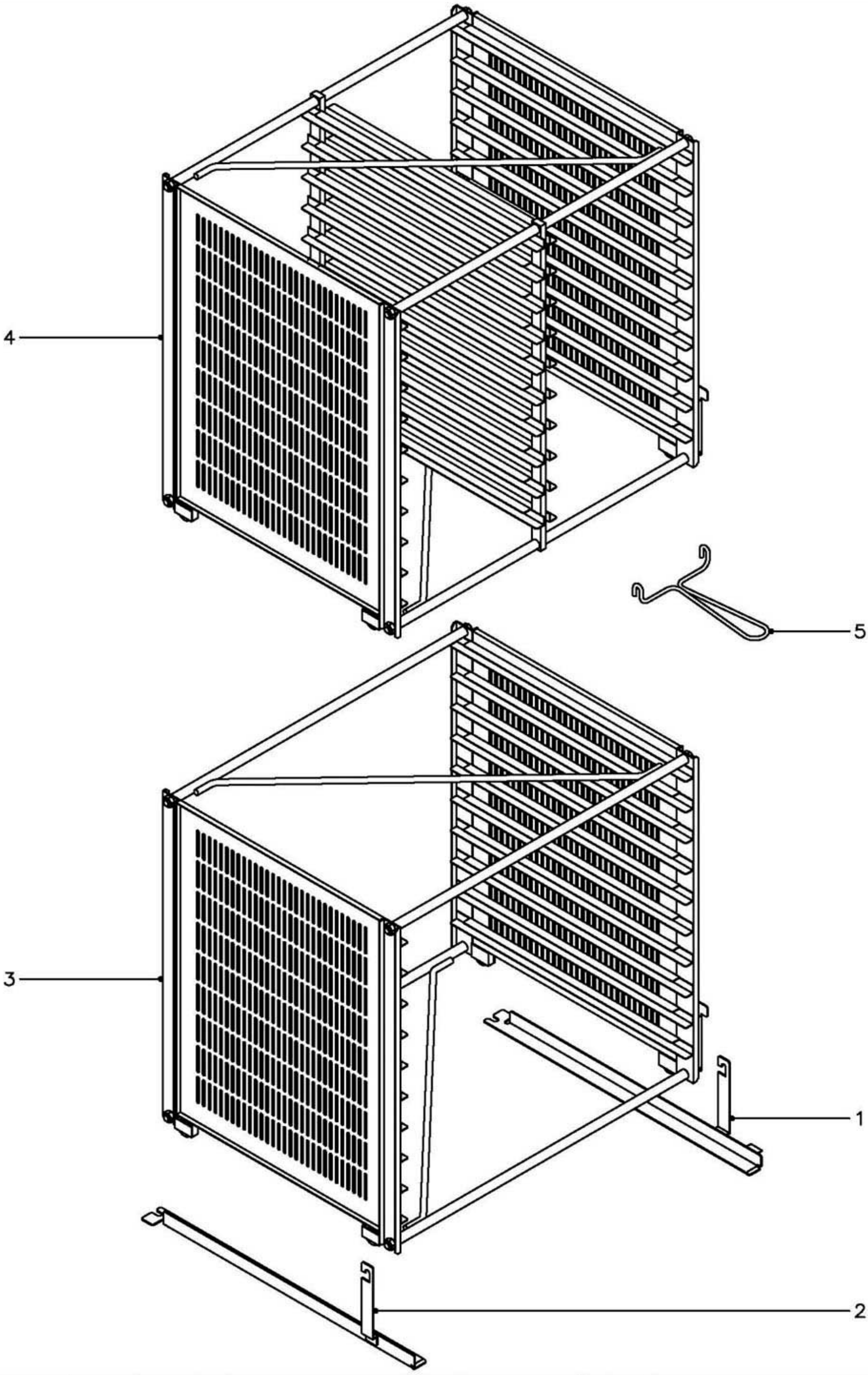

N plano	Firma	Fecha	Aparato	Lamina	
C–1454		11–2003	EXTRUCTURAS PORTABANDEJAS HORNOS MIXTOS ELECTRONICOS	4	Fagor Industrial S.Coop. Oñate

MOD.	HORNOS MIXTOS ELECTRONICOS	ZONA	EXTRUCTURAS PORTABANDEJAS	PLANO	C-1454

ITEM	CODIGO	DENOMINACION	TEXTO	HME-6/11 HMP-6/11	HME-10/11 HMP-10/11	HME-10/21 HMP-10/21	HME-2-10/11 HMP-2-10/11						NOTAS
1100002631 KIT EXTRUCTURA PORTABANDE. 10/11				-	OP.	-	-						OP.= Opcional
1	R672623	Rail derecho		-	OP.	-	-						Optionnel
2	R672622	Rail izquierdo		-	OP.	-	-						In option
3	R672617	Extructura portabandejas 10/11		-	OP.	-	-						
5	R672632	Tirador de extructura		-	OP.	-	-						
1100002634 KIT EXTRUCTURA PORTABANDE. 10/21				-	-	OP.	-						
1100002635 KIT EXTRUCTURA PORTABANDE. 2-10/11				-	-	-	1						
1	R682659	Rail derecho		-	-	OP.	1						
2	R682658	Rail izquierdo		-	-	OP.	1						
3	R682617	Extructura portabandejas 10/21		-	-	OP.	-						
4	R682618	Extructura portabandejas 2-10/11		-	-	-	1						
5	R672632	Tirador de extructura		-	-	OP.	1						

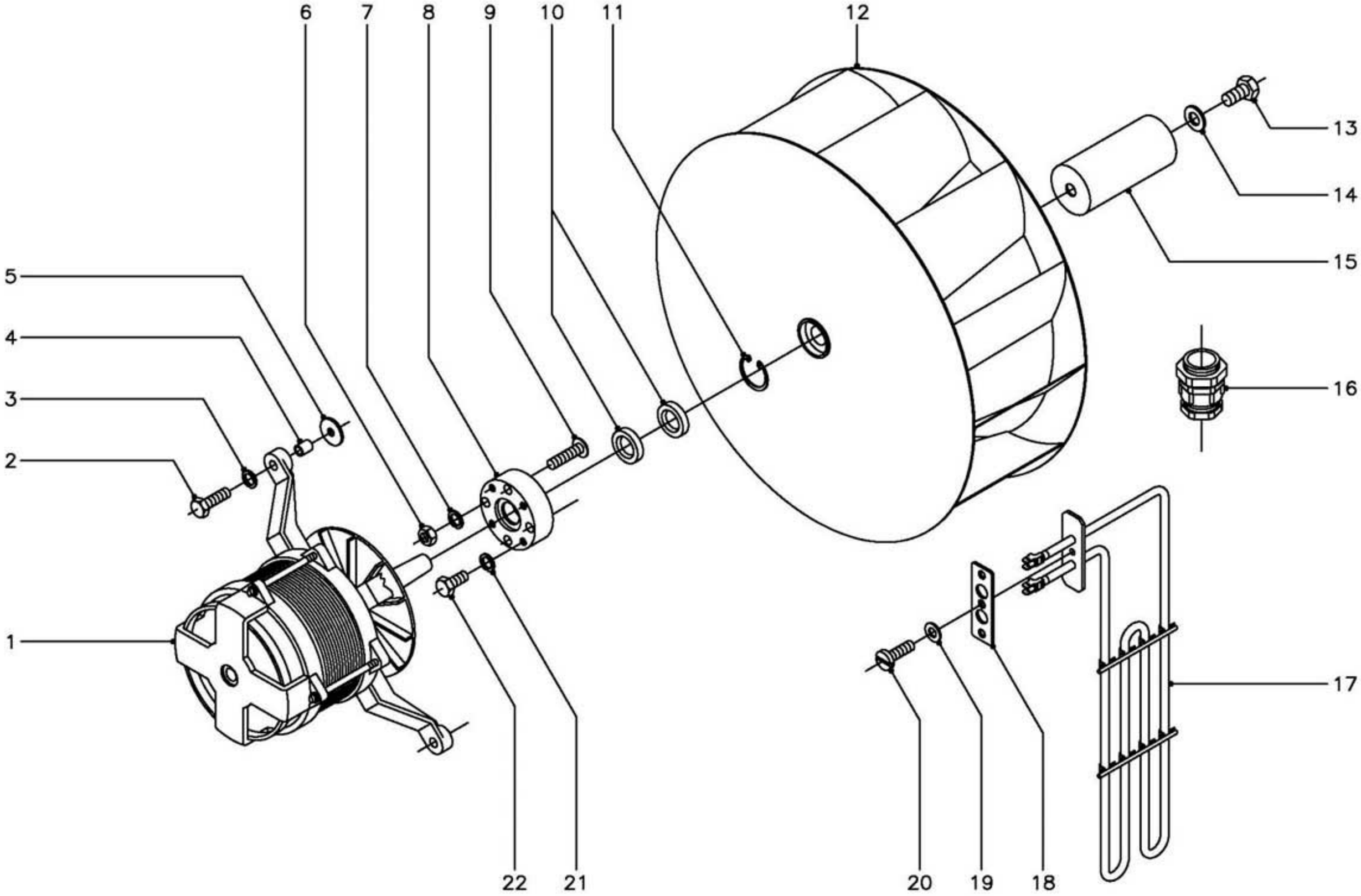

N plano	Firma	Fecha	Aparato	Lamina	
C–1455		11–2003	TURBINA HORNOS MIXTOS ELECTRONICOS	5	Fagor Industrial S.Coop. FAGOR Onate

MOD.	HORNOS MIXTOS ELECTRONICOS	ZONA	TURBINA	PLANO	C-1455

ITEM	CODIGO	DENOMINACION	TEXTO	HME-6/11 HMP-6/11	HME-10/11 HMP-10/11	HME-10/21 HMP-10/21	HME-2-10/11 HMP-2-10/11						NOTAS
1	R663033	Conj. motor (380/400 V., 50/60 Hz.)		1	1	1	1						
2	Q012044	Tornillo exagonal M-6x25		4	4	4	4						
3	Q262040	Arandela muelle A-6		4	4	4	4						
4	R663057	Casquillo amarre motor		4	4	4	4						
5	Q301304	Arandela calzo Ø 23xØ 6,5x2		8	8	8	8						
6	Q162040	Tuerca exagonal M-6		4	4	4	4						
7	Q262040	Arandela muelle A-6		4	4	4	4						
8	R662623	Casquillo reten		1	1	1	1						
9	-	Perno M-6 (Caldeado a cuerpo)		4	4	4	4						
10	R662627	Reten Ø 28xØ 17x7		2	2	2	2						
11	Q302023	Anillo de seguridad Ø 28x1,2		1	1	1	1						
12	R253042	Turbina		1	1	1	1						
13	Q012063	Tornillo exagonal M-10x20		1	1	1	1						
14	R763010	Arandela seguridad Hanning		1	1	1	1						
15	R665025	Distribuidor inyeccion		1	1	1	1						
16	R033002	Prensaestopas		1	1	1	1						
17	R663016	Resistencia 1500W., 230V.		6	-	-	-						
17	R673002	Resistencia 1500+1500W., 230V.		-	6	-	-						
17	R683000	Resistencia 2000+2000W., 230V.		-	-	6	6						
18	R693017	Junta resistencia 6/11		6	-	-	-						
18	R673063	Junta resistencia 10/11 y 10/21		-	6	6	6						
19	Q232030	Arandela plana A-5		6	18	18	18						
20	Q062031	Tornillo alomado M-5x10		6	18	18	18						
21	Q232030	Arandela muelle A-5		4	4	4	4						
22	Q012031	Tornillo exagonal M-5x10		4	4	4	4						

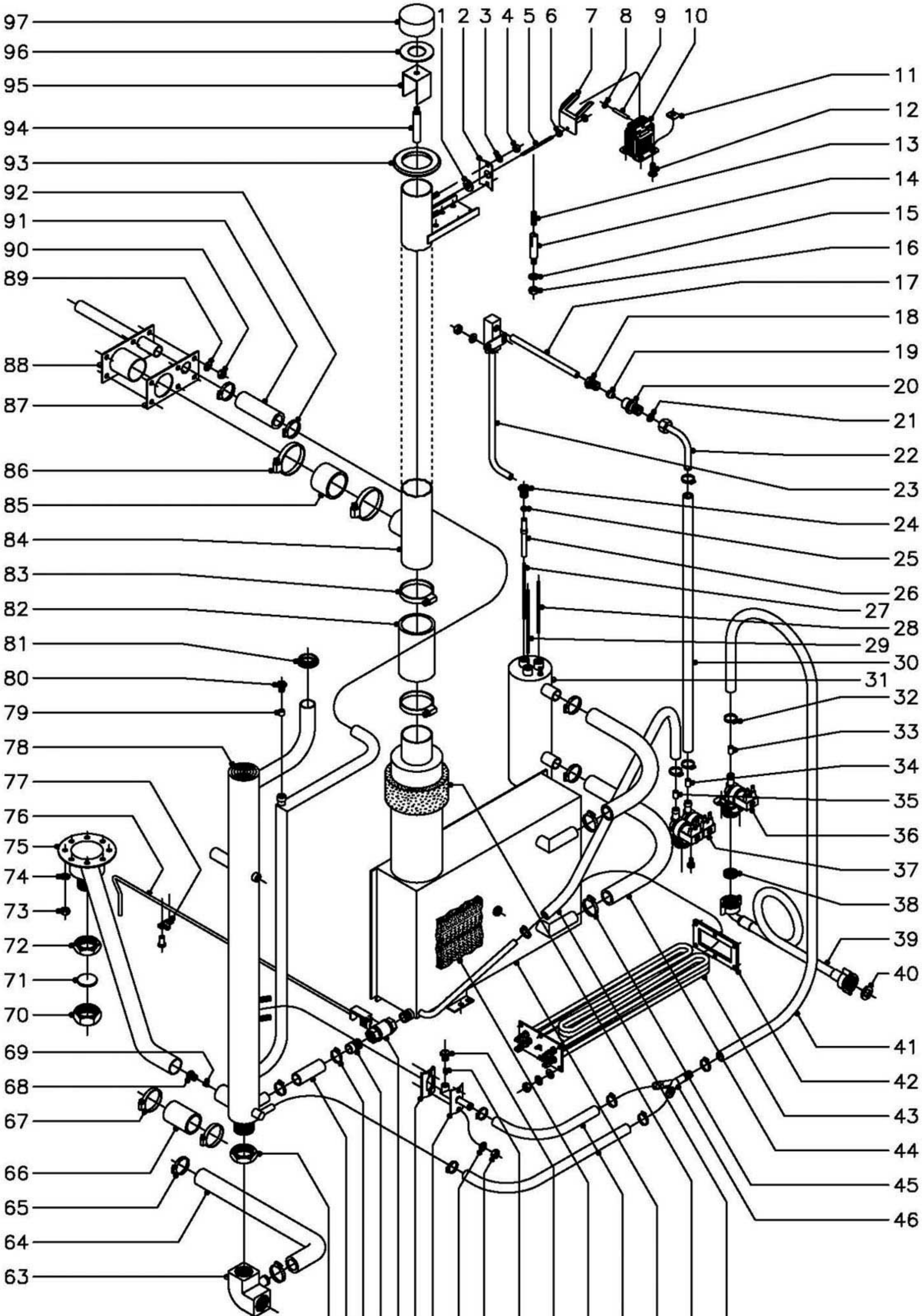

N plano	Firma	Fecha	Aparato	Lamina	
C–1456		11–2003	CIRCUITO DE AGUA HORNOS MIXTOS ELECTRONICOS	6	Fagor Industrial S.Coop. Oñate

MOD.	HORNOS MIXTOS ELECTRONICOS	ZONA	CIRCUITO DE AGUA	PLANO	C-1456

ITEM	CODIGO	DENOMINACION	TEXTO	HME-6/11 HMP-6/11	HME-10/11 HMP-10/11	HME-10/21 HMP-10/21	HME-2-10/11 HMP-2-10/11						NOTAS
1	R675033	Junta palanca accionamiento		1	1	1	1						
2	T115105	Amarre junta a conduccion vahos		1	1	1	1						
3	Q242030	Arandela abanico A-5		2	2	2	2						
4	Q162030	Tuerca exagonal M-5		2	2	2	2						
5	R675014	Palanca accionamiento		1	1	1	1						
6	Q162020	Tuerca exagonal M-4		2	2	2	2						
7	R672640	Escuadra accionamiento		1	1	1	1						
8	Q301035	Sujecion rapida Ø4		2	2	2	2						
9	R675016	Pasador electroiman		1	1	1	1						
10	R663030	Electroiman		1	1	1	1						
11	Q221012	Tuerca rapida M-5		2	2	2	2						
12	Q152004	Tornillo aplastado M-5x13		2	2	2	2						
13	Z883001	Resorte		1	1	1	1						
14	R665027	Guia resorte		1	1	1	1						
15	Q242040	Arandela abanico A-6		1	1	1	1						
16	Q162040	Tuerca exagonal M-6		1	1	1	1						
17	R665024	Tubo conduccion a inyector		1	1	1	1						
18	R695003	Manguito cierre		1	1	1	1						
19	R695004	Bicono		1	1	1	1						
20	-	Soldado a cuerpo de horno		1	1	1	1						
21	Q306025	Arandela junta Ø14xØ8,5x1,5		1	1	1	1						
22	R695017	Tubo conduccion agua		1	1	1	1						
23	R665020	Tubo inyector		1	-	-	-						
23	R675017	Tubo inyector		-	1	1	1						
	Q232030	Arandela plana A-5		2	2	2	2						
	Q162030	Tuerca exagonal M-5		2	2	2	2						
24	R345058	Racord amarre electrodos		3	3	3	3						
25	Q163020	Tuerca exagonal M-4		6	6	6	6						
26	R345059	Guia aislante de electrodos		3	3	3	3						

MOD.	HORNOS MIXTOS ELECTRONICOS	ZONA	CIRCUITO DE AGUA	PLANO	C-1456

ITEM	CODIGO	DENOMINACION	TEXTO	HME-6/11 HMP-6/11	HME-10/11 HMP-10/11	HME-10/21 HMP-10/21	HME-2-10/11 HMP-2-10/11						NOTAS
27	R345063	Electrodo nivel bajo L=116		1	1	1	1						
28	R345060	Electrodo nivel alto L=106		1	1	1	1						
29	R345064	Electrodo de masa L=131		1	1	1	1						
30	3676900	Tubo de goma Ø17xØ10x1000		1	1	1	1						
31	R665046	Cuerpo de niveles		1	-	-	-						
31	R025011	Cuerpo de niveles		-	1	1	1						
32	Q881302	Abrazadera 12 - 20		6	6	6	6						
33	P443042	Regulador caudal (3 l./m.) negro		1	1	1	1						
34	R665041	Regulador caudal (0,25 l./m.) verde		1	1	1	1						
35	Z601156	Regulador caudal (8 l./m.) rojo		1	1	1	1						
36	Z701135	Electrovalvula simple		1	1	1	1						
37	P255001	Electrovalvula doble		1	1	1	1						
	Q032021	Tornillo alomado M-4x10		4	4	4	4						
38	Z701132	Filtro-junta entrada de agua		1	1	1	1						
39	Z601114	Manguera entrada de agua		2	2	2	2						
40	Q307031	Arandela junta Ø24xØ14x3		2	2	2	2						
41	3676900	Tubo de goma Ø17xØ10x900		1	1	1	1						
42	R145012	Junta cierre resistencias		1	2	2	2						
43	R143000	Resistencia (3000W.x3, 230 V.)		1	2	2	2						
	Q232030	Arandela plana A-5		6	12	12	12						
	Q242030	Arandela abanico A-5		6	12	12	12						
	Q162030	Tuerca exagonal M-5		6	12	12	12						
44	3715600	Tubo silicona forra. Ø26xØ18x400		2	2	2	2						
45	Q881305	Abrazadera 25 - 40		4	4	4	4						
46	Z201106	Racord en " Y "		1	1	1	1						
47	3676900	Tubo de goma Ø17xØ10x500		1	1	1	1						
48	R665052	Aislante salida generador		1	-	-	-						
48	R345013	Aislante salida generador		-	1	1	1						
49	R665042	Generador de vapor		1	-	-	-						

MOD.	HORNOS MIXTOS ELECTRONICOS	ZONA	CIRCUITO DE AGUA	PLANO	C-1456

ITEM	CODIGO	DENOMINACION	TEXTO	HME-6/11 HMP-6/11	HME-10/11 HMP-10/11	HME-10/21 HMP-10/21	HME-2-10/11 HMP-2-10/11						NOTAS
49	R675024	Generador de vapor		-	1	1	1						
50	3676900	Tubo de goma Ø17xØ10x400		2	2	2	2						
51	R665051	Aislante cuerpo generador		1	-	-	-						
51	R345011	Aislante cuerpo generador		-	1	1	1						
52	Z651931	Tobera		1	1	1	1						
53	Z651932	Rodete		1	1	1	1						
54	Q162030	Tuerca exagonal M-5		2	2	2	2						
55	Q232030	Arandela plana A-5		2	2	2	2						
56	R015007	Conduccion vahos		1	1	1	1						
57	R345108	Junta conduccion vahos		1	1	1	1						
58	R015034	Cuerpo grifo vaciado		1	1	1	1						
59	R345014	Manguito grifo vaciado		1	1	1	1						
60	Q881304	Abrazadera 20 - 32		2	2	2	2						
61	3715600	Tubo silicona Ø26xØ18x120		1	1	1	1						
62	Q223014	Contratuerca 1"		1	1	1	1						
63	R665067	Codo desague		1	1	1	1						
64	3715600	Tubo silicona Ø26xØ18x1000		1	1	1	1						
65	Q881304	Abrazadera 20 - 32		2	2	2	2						
66	3714100	Tubo silicona Ø38xØ31x100		1	1	1	1						
67	Q881305	Abrazadera 25 - 40		2	2	2	2						
68	Z651931	Tobera		1	1	1	1						
69	Z651932	Rodete		1	1	1	1						
70	R665053	Tuerca tapon 1"		1	1	1	1						
71	R015011	Arandela junta tapon Ø34x3		1	1	1	1						
72	Q223014	Contratuerca 1"		1	1	1	1						
73	Q162040	Tuerca exagonal M-6		8	8	8	8						
74	Q232040	Arandela plana A-6		8	8	8	8						
75	R675022	Tubo de desague		1	1	-	-						
75	R685006	Tubo de desague		-	-	1	1						

MOD.	HORNOS MIXTOS ELECTRONICOS	ZONA	CIRCUITO DE AGUA	PLANO	C-1456

ITEM	CODIGO	DENOMINACION	TEXTO	HME-6/11 HMP-6/11	HME-10/11 HMP-10/11	HME-10/21 HMP-10/21	HME-2-10/11 HMP-2-10/11						NOTAS
76	R342803	Palanca de grifo de vaciado		1	1	-	-						
76	R032804	Palanca de grifo de vaciado		-	-	1	1						
77	Q901306	Grapa amarre palanca grifo		1	1	1	1						
	Q412002	Remache tubular Ø 4x7,5		2	2	2	2						
78	R665048	Tubo retorno y chimenea		1	-	-	-						
78	R675030	Tubo retorno y chimenea		-	1	-	-						
78	R685010	Tubo retorno y chimenea		-	-	1	1						
79	3712400	Tubo-junta de silicona Ø8xØ3x20		1	1	1	1						
80	R662629	Racord cierre sonda		1	1	1	1						
81	N503017	Soporte termostato		1	1	1	1						Pasamuros chimenea
82	R345020	Tubo empalme generador		1	1	1	1						
83	Q881307	Abrazadera 40 - 60		2	2	2	2						
84	R675019	Conjunto chimenea		1	1	1	1						
85	3710900	Tubo silicona Ø51xØ43x40		1	1	1	1						
86	Q881307	Abrazadera 40 - 60		2	2	2	2						
87	R675038	Junta entrada y retorno		1	1	1	1						
88	R662658	Tubo entrada y retorno vapor		1	-	-	-						
88	R022613	Tubo entrada y retorno vapor		-	1	1	1						
89	Q232040	Arandela plana A-6		6	6	6	6						
90	Q162040	Tuerca exagonal M-6		6	6	6	6						
91	3715600	Tubo silicona forra. Ø26xØ18x100		1	1	1	1						
92	Q881304	Abrazadera 20 - 32		2	2	2	2						
93	R662813	Pasamuros chimenea		1	1	1	1						
94	R675008	Union retencion de vapores		1	1	1	1						
95	R675005	Guia retencion de vapores		1	1	1	1						
96	R675007	Junta retencion de vapores		1	1	1	1						
97	R675006	Retencion de vapores		1	1	1	1						

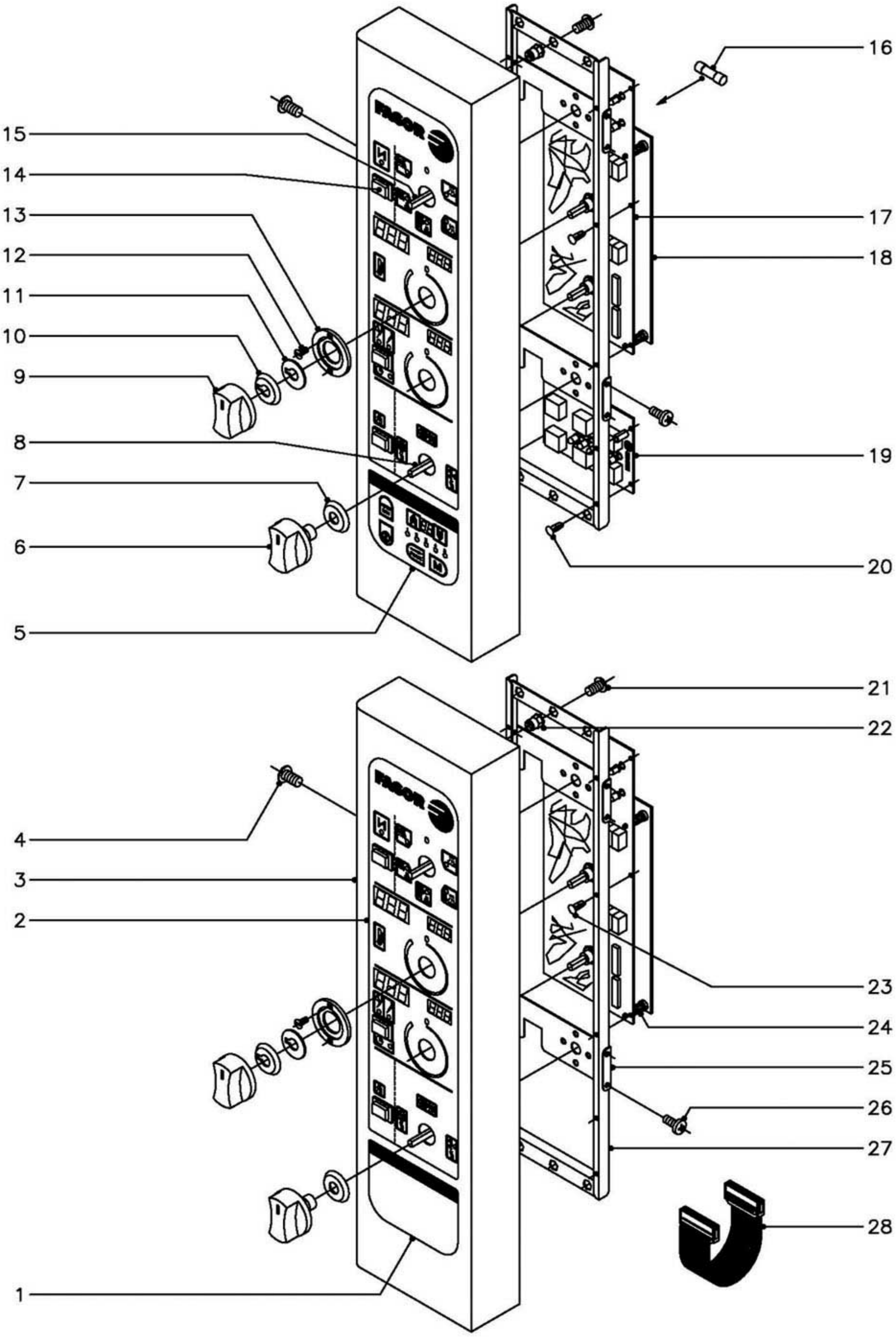

N plano	Firma	Fecha	Aparato	Lamina	
C–1457		11–2003	SISTEMA ELECTRICO PORTAMANDOS HORNOS MIXTOS ELECTRONICOS	7	Fagor Industrial S.Coop. FAGOR Oñate

MOD.	HORNOS MIXTOS ELECTRONICOS	ZONA	SISTEMA ELECTRICO PORTAMANDOS	PLANO	C-1457

ITEM	CODIGO	DENOMINACION	TEXTO	HME-6/11	HME-10/11	HME-10/21 HME-2-10/11	HMP-6/11	HMP-10/11	HMP-10/21 HMP-2-10/11				NOTAS
1	R663014	Serigrafia inferior (neutra)		1	1	1	-	-	-				
2	R663009	Serigrafia superior (controlador)		1	-	-	1	-	-				
2	R673000	Serigrafia superior (controlador)		-	1	1	-	1	1				
3	R662821	Panel portamandos 6/11		1	-	-	1	-	-				
3	R672818	Panel portamandos 10/11 y 10/21		-	1	1	-	1	1				
4	Q152004	Tornillo aplastado M-5x13		3	3	3	3	3	3				
5	R663010	Serigrafia inferior (programador)		-	-	-	1	1	1				
6	R663062	Boton de mando (conmutadores)		2	2	2	2	2	2				
7	R663046	Junta (conmutadores)		2	2	2	2	2	2				
8	R663026	Conmutador de funciones		1	1	1	1	1	1				
9	R663063	Boton de mando (electronica)		2	2	2	2	2	2				
10	R663045	Junta (circuito impreso)		2	2	2	2	2	2				
11	R662810	Arandela guia		2	2	2	2	2	2				
12	Q151346	Tornillo avellanado M-3x5		4	4	4	4	4	4				
13	R662809	Guia boton de mando		2	2	2	2	2	2				
14	R663032	Pulsador		3	3	3	3	3	3				
15	R663025	Conmutador de funciones		1	1	1	1	1	1				
16	R663101	Fusible 1 A.		1	1	1	1	1	1				
17	R663050	Circuito impreso mando		1	1	1	1	1	1				
18	R663085	Circuito impreso control		1	1	1	1	1	1				
19	R663004	Circuito impreso programador		-	-	-	1	1	1				
20	R663036	Remache fijacion circuito		-	-	-	4	4	4				
21	Q152004	Tornillo aplastado M-5x13		2	2	2	2	2	2				
22	Q221342	Remache exagonal M-5		2	2	2	2	2	2				
23	R663036	Remache fijacion circuito		6	6	6	6	6	6				
24	R663035	Separador		4	4	4	4	4	4				
25	R663008	Soporte conmutadores		2	2	2	2	2	2				
26	Q151320	Tornillo alomado M-4x6		8	8	8	8	8	8				
27	R663005	Soporte circuitos impresos		1	1	1	1	1	1				

MOD.	HORNOS MIXTOS ELECTRONICOS	ZONA	SISTEMA ELECTRICO PORTAMANDOS	PLANO	C-1457

ITEM	CODIGO	DENOMINACION	TEXTO	HME-6/11	HME-10/11	HME-10/21 HME-2-10/11	HMP-6/11	HMP-10/11	HMP-10/21 HMP-2-10/11				NOTAS
28	R663102	Conector de circuitos		1	1	1	1	1	1				

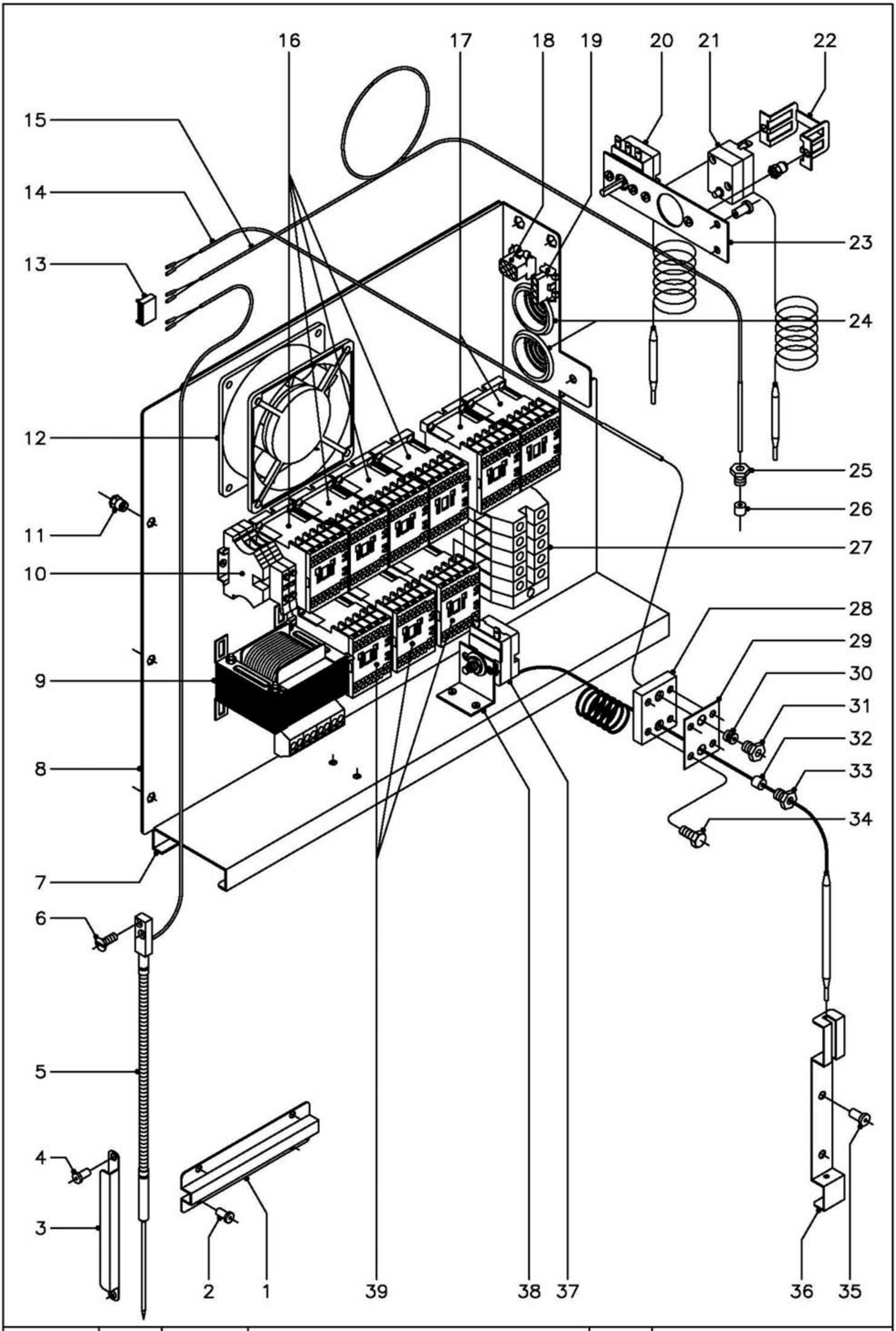

N plano	Firma	Fecha	Aparato	Lamina	
C–1458		11–2003	CUADRO ELECTRICO HORNOS MIXTOS ELECTRONICOS	8	Fagor Industrial S.Coop. FAGOR Oñate

MOD.	HORNOS MIXTOS ELECTRONICOS	ZONA	CUADRO ELECTRICO	PLANO	C-1458

ITEM	CODIGO	DENOMINACION	TEXTO	HME-6/11 HMP-6/11	HME-10/11 HMP-10/11	HME-10/21 HMP-10/21	HME-2-10/11 HMP-2-10/11						NOTAS
1	R662625	Soporte de sonda		1	-	-	-						
2	Q412002	Remache tubular Ø4x7,5		4	-	-	-						
3	R672643	Soporte de sonda		-	1	1	1						
4	Q412002	Remache tubular Ø4x7,5		-	2	2	2						
5	R663091	Conjunto sonda nucleo		1	-	-	-						
5	R673059	Conjunto sonda nucleo		-	1	1	1						
6	Q042022	Tornillo avellanado M-4x15		2	2	2	2						
7	R663018	Contraguia panel cuadro		1	1	1	1						
	Q412002	Remache tubular Ø4x7,5		7	7	7	7						
8	R663081	Panel cuadro electrico		1	1	1	1						
9	R503005	Transformador		1	1	1	1						
10	R073005	Bornas portafusibles		2	2	2	2						
	P184011	Cartucho fusible 4 A.		2	2	2	2						
	Z263303	Tope final		1	1	1	1						
11	Q221342	Remache exagonal M-5		3	3	3	3						
12	Z103066	Ventilador		1	1	1	1						
13	R663093	Conector 6 vias		1	1	1	1						
14	R663090	Conjunto termopar L=1500		1	1	1	1						
15	R663089	Conjunto termopar L=2500		1	1	1	1						
16	Z203050	Contactor sirius 3RT-1016-2AP01		2	4	4	4						
	R693009	Guia contactor L=250		1	1	1	1						
17	Z203050	Contactor sirius 3RT-1016-2AP01		2	2	2	2						
	Z403016	Guia contactor L=100		1	1	1	1						
18	-	Conector hembra 6vias		1	1	1	1						
19	-	Conector hembra 4vias		1	1	1	1						
20	R343100	Termostato de condensacion		1	1	1	1						
	Q153111	Tornillo alomado M-4x8		2	2	2	2						
21	Z213014	Termostato Tecasa de seguridad		1	1	1	1						
22	Z203060	Amarre limitador Tecasa		1	1	1	1						

MOD.	HORNOS MIXTOS ELECTRONICOS	ZONA	CUADRO ELECTRICO	PLANO	C-1458

ITEM	CODIGO	DENOMINACION	TEXTO	HME-6/11 HMP-6/11	HME-10/11 HMP-10/11	HME-10/21 HMP-10/21	HME-2-10/11 HMP-2-10/11						NOTAS
	Q221341	Remache exagonal M-4		2	2	2	2						
	Q153111	Tornillo alomado M-4x8		2	2	2	2						
23	R673061	Soporte amarre termostatos		1	1	1	1						
	Q412002	Remache tubular Ø4x7,5		2	2	2	2						
24	N103013	Pasacables		2	2	2	2						
25	R662629	Racord cierre sonda		1	1	1	1						
26	3712400	Tubo-junta de silicona Ø8xØ3x20		1	1	1	1						
27	P453025	Borne gris fases 10		3	-	-	-						
	R263003	Borne gris fases 35		-	3	3	3						
	Z263302	Borne azul neutro 10		1	-	-	-						
	R673010	Borne azul neutro 35		-	1	1	1						
	P453026	Borne verde-amarillo tierra 10		1	-	-	-						
	Z103035	Borne verde-amarillo tierra 35		-	1	1	1						
	Z263303	Tope final		1	-	-	-						
	Z683096	Tope final 35		-	1	1	1						
	R663055	Guia contactor 120		1	1	1	1						
28	R662659	Pasamuros doble para sonda		1	1	1	1						
29	R692811	Junta pasamuros doble		1	1	1	1						
30	R662652	Bicono cierre sonda		1	1	1	1						
31	R662629	Racord cierre sonda		1	1	1	1						
32	R662662	Junta cierre bulbo limitador		1	1	1	1						
33	R662629	Racord cierre sonda		1	1	1	1						
34	Q012021	Tornillo exagonal M-4x10		4	4	4	4						
35	Q412002	Remache tubular Ø4x7,5		2	2	2	2						
36	R662630	Soporte de bulbo		1	1	1	1						
37	R243016	Termostato limitador temperatura		1	1	1	1						
38	R343039	Soporte de termostatos		2	2	2	2						
39	Z203050	Contactor sirius 3RT-1016-2AP01		1	3	3	3						
	Z103084	Guia contactor 138		1	1	1	1						

MOD.	HORNOS MIXTOS ELECTRONICOS	ZONA	VARIOS	PLANO	

ITEM	CODIGO	DENOMINACION	TEXTO	HME-6/11	HME-10/11	HME-10/21 HME-2-10/11	HMP-6/11	HMP-10/11	HMP-10/21 HMP-2-10/11				NOTAS
	R666501	Folleto de instrucciones		1	1	1	1	1	1				
	R663083	Esquema electrico adhesivo		1	-	-	1	-	-				Plano HC-74197
	R673058	Esquema electrico adhesivo		-	1	1	-	1	1				Plano HC-74198
	R663082	Esquema electrico de montaje		1	-	-	1	-	-				Plano HD-12680
	R143018	Esquema electrico de montaje		-	1	1	-	1	1				Plano HD-12681
	R143017	Instalacion electrica		1	1	1	1	1	1				
	R693066	Cableado fuerza conveccion		1	-	-	1	-	-				
	R143005	Cableado fuerza conveccion		-	1	1	-	1	1				
	R663074	Instalacion fuerza cuadro electrico		1	-	-	1	-	-				
	R673013	Instalacion fuerza cuadro electrico		-	1	1	-	1	1				
	R663095	Cableado luz interior		1	1	1	1	1	1				
	R663094	Cableado luz puerta		1	1	1	1	1	1				
	3713900	Funda roja-negra Ø6,4x500		1	1	1	1	1	1				En cableado puerta
	R663075	Cableado fuerza vapor		1	-	-	1	-	-				
	R143004	Cableado fuerza vapor		-	1	1	-	1	1				
	R143009	Instalacion doble potencia		-	1	1	-	1	1				
	R663041	Conexión controlador programador		-	-	-	1	1	1				

MOD.	HORNOS MIXTOS ELECTRONICOS	ZONA	MODIFICACIONES A REALIZAR PARA LA VERSION (220/240 V., 1N)	PLANO	C-1455

ITEM	CODIGO	DENOMINACION	TEXTO	HME-6/11 HMP-6/11	HME-10/11 HMP-10/11								NOTAS
		PIEZAS A ELIMINAR											
1	R663033	Conj. motor (380/400 V., 50/60 Hz.)		1	1								
		PIEZAS A INTRODUCIR											
1	R663034	Conj. motor (220/240 V., 50/60 Hz.)		1	1								
	R663048	Condensador motor		1	1								

MOD.	HORNOS MIXTOS ELECTRONICOS	ZONA	MODIFICACIONES A REALIZAR PARA LA VERSION (220/240 V., 3)	PLANO	C-1455

ITEM	CODIGO	DENOMINACION	TEXTO	HME-6/11 HMP-6/11	HME-10/11 HMP-10/11	HME-10/21 HMP-10/21	HME-2-10/11 HMP-2-10/11						NOTAS
		PIEZAS A ELIMINAR											
1	R663033	Conj. motor (380/400 V., 50/60 Hz.)		1	1	1	1						
		PIEZAS A INTRODUCIR											
1	R663034	Conj. motor (220/240 V., 50/60 Hz.)		1	1	1	1						

MOD.	HORNOS MIXTOS ELECTRONICOS	ZONA	PIEZAS ESPECIFICAS (TANICO)	PLANO	C-1451 C-1455

ITEM	CODIGO	DENOMINACION	TEXTO	THCV-6/11	**HME-6/11	THCV-10/11	**HME-10/11	THCV-10/21 P	**HMP-10/21	THCV-2-10/11P	**HMP-2-10/11						NOTAS
6	R663052	Serigrafia superior (controlador)		1		-		-		-							C-1451
6	R673011	Serigrafia superior (controlador)		-		1		1		1							C-1451
7	R663053	Serigrafia inferior (neutra)		1		1											C-1451
7	R683002	Serigrafia inferior (programador)		-		-		1		1							C-1451
1	R663034	Conj. motor (220/240 V., 50/60 Hz.)		1		1		1		1							C-1455
17	R683001	Resistencia 2000+2000 W., 200 V.		-		-		6		6							C-1455
	Z233012	Condensador antiparasitario		12		12		12		12							

** MODELOS EQUIVALENTES FAGOR

MOD.	HORNOS MIXTOS ELECTRONICOS	ZONA	PIEZAS ESPECIFICAS (VAUBAN)	PLANO	C-1451

ITEM	CODIGO	DENOMINACION	TEXTO	VECE-6/11	**HME-6/11	VECE-10/11	**HME-10/11	VECE-10/21	**HME-10/21	VECE-2-10/11	**HME-2-10/11	VECP-6/11	**HMP-6/11	VECP-10/11	**HMP-10/11	VECP-10/21	**HMP-10/21	VECP-2-10/11	**HMP-2-10/11		NOTAS
6	R663078	Serigrafia superior (controlador)		1		-		-		-		1		-		-		-			C-1451
6	R673015	Serigrafia superior (controlador)		-		1		1		1		-		1		1		1			C-1451
7	R663079	Serigrafia inferior (neutra)		1		1		1		1		-		-		-		-			C-1451
7	R663080	Serigrafia inferior (programador)		-		-		-		-		1		1		1		1			C-1451

MODELO HME-6/11 HMP-6/11

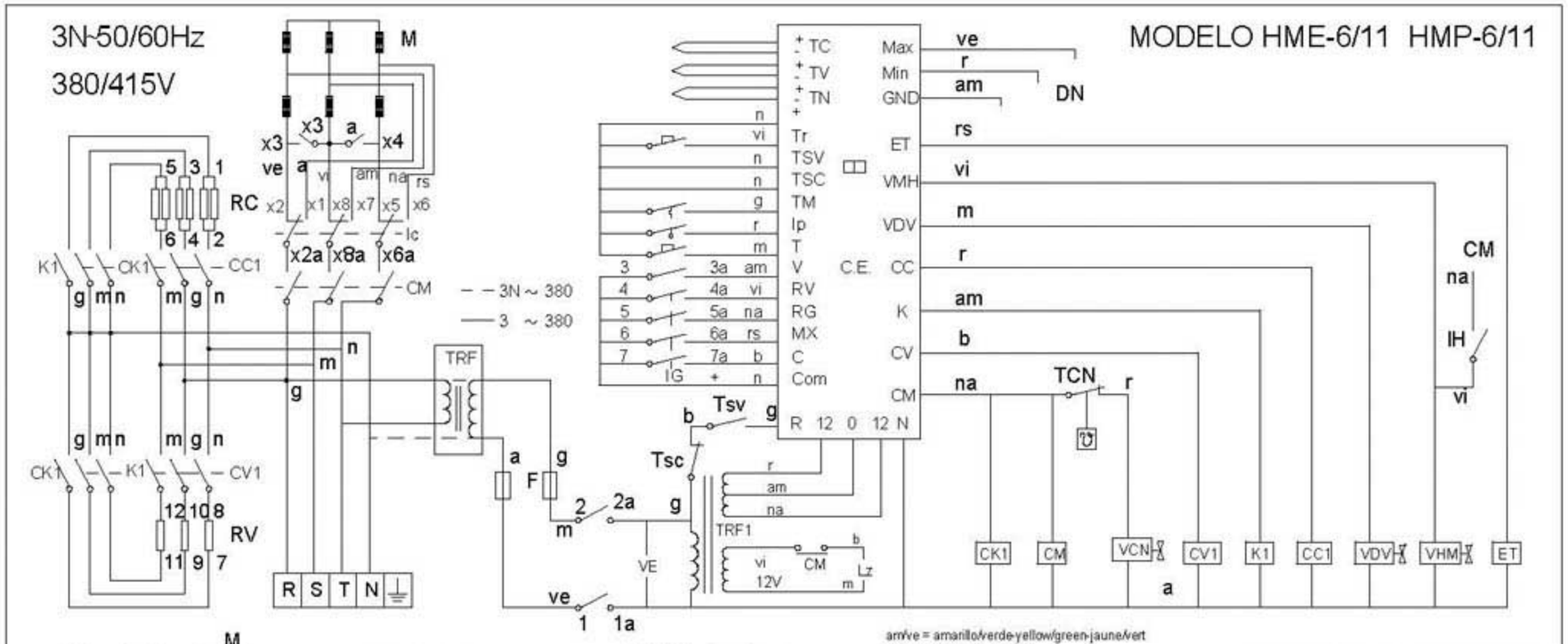

IP = Door's switch
IG = General switch
F = Fuse
CM = Motor's relay
VDV = Steamer's solenoid
DN = Water level control
FM1 = Motor's thermal protection
TSV = Steamer's security thermostat
TSC = Convection's security thermostat
LZ = Indoor light
VHM = Humidify water solenoid
CE = Electronic main control
RV = Steamer elements
VE = Control panel's fan
Tr = Chimney selector

TRF, TRF1 = Transformer
ET = Chimney solenoid
Ic = Power reduction switch
VCN = Steamer condenser solenoid
TV = Steam probe
TC = Convection probe
TN = Food probe
M = Motor
CC1 = Heating air relays
CV1 = Heating water relays
CK1, K1 = Elements relays
TCN = Steam condenser thermostat
IH = Humidify switch
T = Timer or Food probe selector
RC = Heating element

am/ve = amarillo/verde-yellow/green-jaune/vert
am = amarillo-yellow-jaune
a = azul-blue-bleu
b = blanco-white-blanc
g = gris-grey -gris
ve = verde-green-vert
na = naranja-orange-orange
r = rojo-red-rouge
m = marron-brown-marron
n = negro-black-noir
rs = rosa-pink-rose
vi = violeta-violet-violette

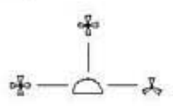

Mode	1 1a	2 2a	5 3a	4a	5a	6a	7a
OFF							
VAPOR	X	X	X				
REG.VAPOR	X	X		X			
REGENERAC.	X	X			X		
MIXTO	X	X				X	
CONVECCION	X	X					X

Ic MAX / MIN	x1 x1a – x2a	x2 – x3 x3a – x4a	x4 – x5 x5a – x6a	x6 x6a	x7 x7a – x8a	x8
	X	X	X	X	X	
	X	X	X	X	X	
	X	X	X	X	X	

HC-74197

R-663083

			3~50/60Hz 220V			
	ESQUEMA TEORICO ADHESIVO		3N~50/60Hz 380/415V	R-663083		
Nº	Pieza	Cant.	Material	Nº Clasificacion	Acabado	
Nº	Modificacion		Propuesta de	Fecha	Tolerancias generales	
					<5± 5–25± 25–50±	50–100± >100± ∝±
		Firma	Fecha	FAGOR	Mecanizado superficial	
	Dibujado	Irabxe	17/3/99	Fagor Industrial,Koop.Elk, Mugatua		
	Proyectado					
	Comprobado					
	Escala	HORNO MIXTO HME HMP			Plano numero HC-74197	
		Plano hau ez dateke erabil ez berrizta gure baimentz gabe			Sustituye al Nº hc-73220	
					Sustituido por	

3N~50/60Hz

380/415V

MODELO HME-10/11 HMP-10/11 HME-10/21 HMP-10/21

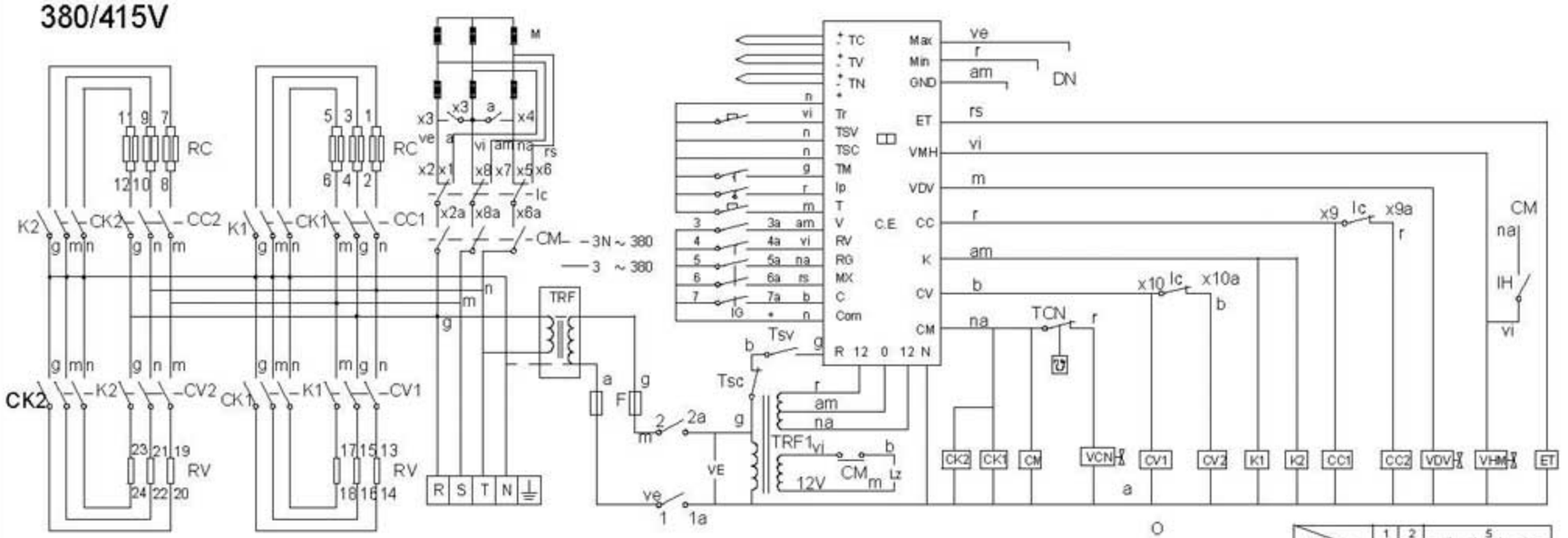

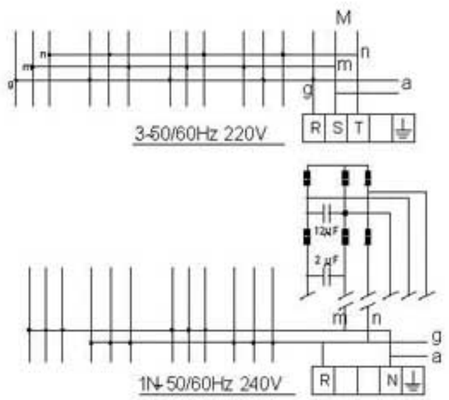

IP = Door's switch
IG = General switch
F = Fuse
CM = Motor's relay
VDV = Steamer's solenoid
DN = Water level control
TM = Motor's thermal protection
TSV = Steamer's security thermostat
TSC = Convection's security thermostat
LZ = Indoor light
VHM = Humidify water solenoid
CE = Electronic main control
RV = Steamer elements
VE = Control panel's fan
Tr = Chimney selector

TRF, TRF1 = Transformer
ET = Chimney solenoid
Ic =Power reduction switch
VCN = Steamer condenser solenoid
TV = Steam probe
TC = Convection probe
TN = Food probe
M = Motor
CC1,CC2 = Heating air relays
CV1,CV2 = Heating water relays
CK1,CK2,K1,K2 = Elements relays
TCN = Steam condenser thermostat
IH = Humidify switch
T = Timer or Food probe selector
RC = Heating element

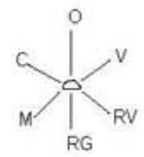

Mode	1 1a	2 2a	5 3a	5 4a	5 5a	5 6a	5 7a
OFF							
VAPOR	X	X	X				
REG.VAPOR	X	X		X			
REGENERAC.	X	X			X		
MIXTO	X	X				X	
CONVECCION	X	X					X

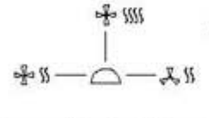

MAX / MIN	x1 x1a – x2a	x2 – x3 x3a – x4a	x4 – x5 x5a – x6a	x6	x7 x7a – x8a	x8
	X		X	X	X	X	
	X		X	X		X	X	
		X			X			X

am/ve = amarillo/verde-yellow/green-jaune/vert
am = amarillo-yellow-jaune
a = azul-blue-bleu
b = blanco-white-blanc
g = gris-grey -gris
ve = verde-green-vert

na = naranja-orange-orange
r = rojo-red-rouge
m = marron-brown-marron
n = negro-black-noir
rs = rosa-pink-rose
vi = violeta-violet-violette

HC-74198

R-673058

			3~50/60Hz 220V			
	ESQUEMA TEORICO ADHESIVO		3N~50/60Hz 380/415V	R-673058		
Nº	Pieza	Cant.	Material	Nº Clasificacion	Acabado	
Nº	Modificacion		Propuesta de	Fecha	Tolerancias generales	
					<5±	50–100±
					5–25±	>100±
					25–50±	∝±

	Firma	Fecha
Dibujado	Iratxe	17/3/99
Proyectado		
Comprobado		
Escala		

FAGOR

Fagor Industrial,Koop.Elk, Mugatua

Mecanizado superficial

HORNO MIXTO HME HMP

Plano hau ez dateke erabilez bertatik gure baimenik gabe

Plano numero HC-74198

Sustituye al Nº hc-73221

Sustituido por

Resistencias

R-663016

MOTOR 380V R-663033
220V R-663034

ELECTROIMAN
Apertura
tiro
R-663030

ET

amarillo/verde

Q-523000

N-103005
8xQ-563806

marron
negro
azul
blanco/negro
b/n
blanco
amarillo
verde

R-665016

R-345060
R-345063
R-345064

TSV

TCN

Termostato Limitador Calderín R-343124

Termostato Condensación R-343100

RESISTENCIAS DE GENERADOR R-143000

VDV
VHM
VCN

R-255001

Z-701135

Calderín Humidificador Condensación

IG

R-663025

Tr

Control R-663085
Mando: R-663050

R-143017

R-663032

T

R-663026

IH

R-663041

HMP

R-663004

Ip

Z-100522

3~50Hz 220V

N T S R

1N~50Hz 240V

R-663073

12µF

2µF

R-663072

CM

Motor: R-663034

K1, CK1, CV1, CC1, CM : R-663031

VE

Z-103066

Esquema Eléctrico
R-663076

R-663075

R-693066

R-663095

CV1 CC1 CK1 K1

R-503002

P-184011
R-073005
Z-263303

R-663042

R-503005
TRF

CM

R-663074

P-463026
Z-263002
P-463025
Z-263003

Limitador
R-243016

R-663058
R-663013

R-663094

Arandela A4
O-233120

Tuerca M4
O-163020

Terminal

DETALLE DEL MONTAJE "A"

Tornillo M4x20
O-091366

Arandela muelle A4
O-261020

Tuerca M4
O-163020

Tuerca cuadrada M4
O-229901

Cables masa

Lengueta macho doble
O-563004

Placa asiento conexion masa
O-563004

Tuerca M4
O-163020

PRENSAESTOPAS

R-033002

	Esquema montaje HME/P-6-11 3N~380V			R-663082	
Nº	Pieza	Cant.	Material	Nº Clasificacion	Acabado
Nº	Modificacion		Propuesta de	Fecha	Tolerancias generales
1	Introducir Rp		Maillo	4/3/02	
2	Cambiar denominación		J.A.Rico	20-02-2004	<5± 5–25± 25–50± 50–100± >100± Cx±

	Firma	Fecha
Dibujado	KONTXI	16.6.99
Proyectado		
Comprobado		
Escala		

FAGOR

Fagor Industrial,Koop.Elk, Mugatua

Mecanizado superficial

HORNO MIXTO HME/P-6-11

Plano numero
HD-12680 -2

Sustituye al Nº HD-12597

Sustituido por

Plano bajo su dominio exclusivo y derecho para hacerlo valer

Resistencias

10/11 ---------- R-673002
10/21 20/21 ------ R-683000 ---20/11 TANICO
20/11 ---------- R-093002

20/21 20/11 TANICO
LA CONEXION ES IGUAL
PARA LAS RESISTENCIAS
INFERIORES

ELECTROIMAN
Apertura
tiro
R-663030

ET

am/ve

b/n
marron
negro
azul
blanco/negro
blanco
amarillo
verde

Q-523000

solo 20/11 20/21
R-093004

SOLO 20/11 20/21
T-133001

MOTOR
380V R-663033
220V R-663034

N-103005
8xQ-563806

Solo 20/11 20/21

R-665016
R-345060
R-345063
R-345064

TSV
TCN

Termostato Limitador Calderín
R-343124

Termostato Condensación
R-343100

RESISTENCIAS DE GENERADOR
R-143000

SOLO VERSION 20/21

VDV
VHM
R-255001

VCN
Z-701135

Calderín Humidificador Condensación

IG
R-663025

Tr

R
CM
CV
K
CC
VDV
VHM
ET

Control R-663085
Mando R-663050

R-143017

TR
C
V
Rv
RG
Mx
To
Tv
TRP
Min
Max
GND

R-663032

T

T

R-143009

IH

R-663026

R-663041

HMP
R-663004

Ip
Z-100522

R-093012 UL
R-093004
Solo 20/11 20/21

3~50Hz 220V

1N~50Hz 240V

R-663073
12µF
2µF
R-663072

CM CK
2 4 6 2 4 6

N T S R

Motor: R-663034

CONTACTORES	20/21	10/11-10/21-20/11	20/11 TANICO
CC1, CC2, CK1, CK2, K1, K2	X-183011	① R-663031	X-183011
* CV1, CV2	X-183011	R-663031	R-663031

Esquema Eléctrico
20/21-20/11 R-143019
10/11-10/21 R-673058

VE
Z-103086

R-663095

R-143004
R-143005

P-194011
R-673005
Z-263003

CV2 CC2 CV1 CC1 CK1 K1

R-143006

R-663042

R-663031

R-503005
TRF

CM CK2 K2

	20/21	10/11 20/11 10/21
am/ve	Z-103035	Z-103035
N	R-143012	R-673010
T	R-143011	R-263003
S	R-143013	—
R	Z-663096	Z-663096

20/11 TANICO R-093010
10/11 10/21 R-673013
20/11 R-503000

Limitador
R-243016

R-663058
R-663013

10/11 10/21
R-663094

20/11 20/21
R-093021

Arandela A4
O-233120

Tuerca M4
O-163020

Terminal

DETALLE DEL MONTAJE "A"

Tornillo M4x20
O-081366

Arandela muelle A4
O-261020

Tuerca M4
O-163020

Tuerca cuadrada M4
O-221901

Cable masa

Lengueta macho doble
O-563004

Placa asiento conexion masa
O-563004

Tuerca M4
O-163020

PRENSAESTOPAS

20/21	10/11 10/21 20/11
R-143010	R-033002

	Esq mon E/P-101/102/201/202 3N~380V			R-143018		
Nº	Pieza	Cant.	Material	Nº Clasificacion	Acabado	
Nº	Modificacion		Propuesta de	Fecha	Tolerancias generales	
①	Sustituir R-143002 por X-183011 en hornos 20/21		Egidon	00-07-25	<5±	50~100± :
②	Introducir Rp		Mallo	02-02-28	5~25± :	>100±
③	Cambio denominación		J.A.Rico	20-02-2004	25~50± :	∝±

	Firma	Fecha
Dibujado	JON	16/3/99
Proyectado		
Comprobado		
Escala		

FAGOR
Fagor Industrial Koop.Elk, Mugartua

HORNO MIXTO
HME/P 10-11 / 10-21
HME/P 20-11 / 20-21

Mecanizado superficial

Plano numero HD-12681 -3

Sustituye al Nº HD-12491

Sustituido por

Plano tuvo validez desde su emisión hasta que fue anulado o sustituido