

FAGOR INDUSTRIAL

GRUPO ULARCO

LAVAVAJILLAS

LAVE-VAISSELLES

DISHWASHERS

FI-350

X-1983

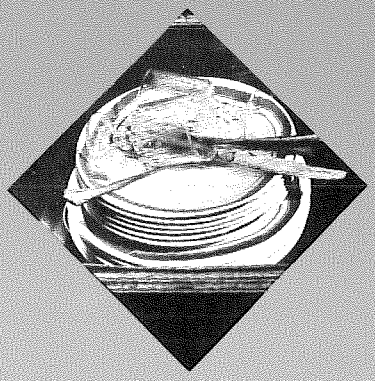

FAGOR INDUSTRIAL

LAVAVAJILLAS
LAVE-VAISSELLES
DISHWASHER



Mod. FI-350

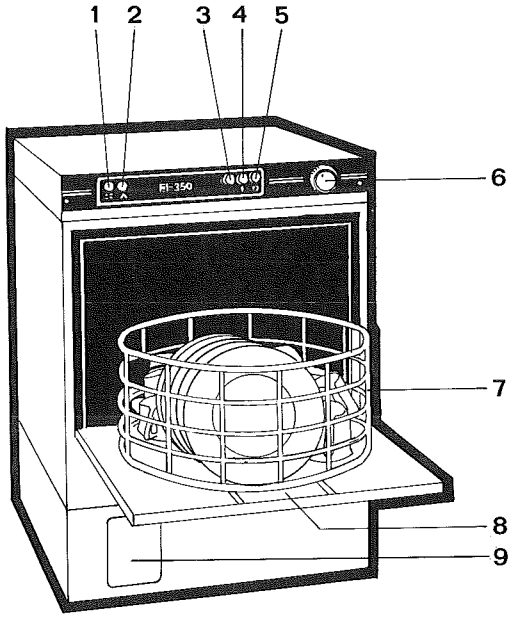

DESCRIPCION

1. **Interruptor general de la máquina**
2. **Interruptor de aclarado en frio**
3. **Piloto señalizador de puesta bajo tensión**
4. **Piloto señalizador de máquina preparada para funcionar**
5. **Piloto señalizador de máquina funcionando**
6. **Programador temporizador de lavado y aclarado**
7. **Cestillo**
8. **Puerta de carga y descarga**
9. **Depósito de tensoactivo**

DESCRIPTION

1. Interrupteur général
2. Interrupteur de rinçage en froid
3. Voyant de mise sous tension
4. Voyant témoin: machine prête à fonctionner
5. Voyant témoin: machine en fonctionnement
6. Programme temporisé de lavage et de rinçage
7. Panier
8. Porte de chargement et de déchargement
9. Réservoir de produit tenso-actif

DESCRIPTION

1. *Machine main switch*
2. *Cold rinse cycle switch*
3. *Electrical current pilot light*
4. *"Machine ready" pilot light*
5. *"Machine working" pilot light*
6. *Wash and rinse timer*
7. *Basket*
8. *Loading and unloading door*
9. *Brightener container*

CARACTERISTICAS CONSTRUCTIVAS

Carrocería, cuba de almacenamiento de agua y tuberías interiores, en acero inoxidable 18/8.

Recalentador eléctrico del agua de aclarado incorporado, construido en acero inoxidable 18/8, con protector térmico, para conseguir el máximo ahorro de energía.

Calentamiento del agua de la cuba de lavado y aclarado, funcionamiento de las resistencias y control termostático de la temperatura, comandados automáticamente.

Elementos de lavado y aclarado, fácilmente desmontables para su limpieza.

Micro-interruptor de seguridad en la puerta.

Dosificador automático de tensoactivo incorporado.

CARACTERISTIQUES CONSTRUCTION

Carrosserie, cuve d'eau et tuyauteries intérieures, sont en acier inoxydable 18/8.

Surchauffeur électrique (pour le rinçage) incorporé, construit en acier inoxydable 18/8, avec protecteur thermique, afin d'obtenir une économie d'énergie.

Le chauffage de l'eau de lavage et de rinçage, le fonctionnement des résistances et le contrôle thermostatique de la température sont commandés automatiquement.

Les éléments de lavage et de rinçage, sont facilement démontables fin de permettre leur nettoyage.

Micro-interrupteur de sécurité incorporé dans la porte.

Doseur automatique de produit tensoactif de rinçage.

CONSTRUCTION FEATURES

Outer casing, water storage tank, and interior tubing are all made of 18/8 stainless steel.

The elecrical heater of the rinsing water which is incorporated, is constructed of 18/8 stainless steel, with a thermic protector, to obtain the maximum energy saving.

The heating of the wash and rinse tank water, the operation of the heating elements and the thermostatic control of the temperature are all controlled automatically.

Washing and rinsing elements are easily removable for cleaning.

Safety micro-switch in the door.

Automatic surface-active proportioner (brightener) incorporated.

CARACTERISTICAS FUNCIONALES

El mínimo espacio requerido para su instalación (solamente ocupa 0,3 m²) y la potencia eléctrica muy económica (3,375 kw. monofásico), hacen de este lavavajillas la máquina más adaptable para cafeterías, snacks, oficios de de planta, etc.

Tiene incorporado el recalentador eléctrico para el agua de lavado y aclarado, funcionando alternativamente.

La duración del ciclo de lavado y aclarado, es regulable de 0 a 4 minutos, recomendándose para platos con suciedad media-alta, un tiempo de lavado de tres minutos, por término medio.

Sobre demanda, puede adaptarse a esta máquina una peana de 400 mm. de altura, para conseguir una posición de trabajo más elevada.

Portamandos extraíble para facilitar el acceso a los dispositivos eléctricos de mando y de control.

DOTACION:
1 cestillo redondo de 465∅ para platos.
1 cestillo base redondo de 460∅ para vasos, etc.
1 cestillo redondo de ∅ 96, 104 altura, para cubiertos.

Bajo pedido:
1 suplemento para platillos.

CARACTERISTIQUES FONCTIONNELLES

Le faible encombrement nécessaire à son installation (seulement 0,3 m²) et sa puissance électrique très économique (3,375 kw. monophasique) font de ce lave-vaisselle la machine la plus appropriée pour les caféterias, snacks, etc.

Elle est doté d'un surchauffeur électrique incorporé pour le lavage et le rinçage, fonctionnant alternativement.

La durée du cycle de lavage et de rinçage est réglable de 0 à 4 minutes, on recommande un temps de lavage de trois minutes en moyenne, pour les assiettes moyennement sales.

Sur demande, il est possible d'adapter à cette machine un socle de 400 mm. de hauteur, et obtenir une position de travail plus élevée.

Tableau de commande amovible pour favoriser l'accès aux dispositifs électriques de contrôle.

EQUIPEMENT:
1 panier rond de 465∅ pour assiettes.
1 panier rond de 465 ∅ pour couverts.
1 triage de 96∅ et 104 haut.

Sur démande:
1 supplement pour soucoupes.

OPERATIONAL FEATURES

The small space required for its installation (it only occupies 0,3 m²) and its very economical consumption of electrical power (3.375 kw. one-phase), make this dishwasher the ideally adaptable machine for coffee houses, refreshment rooms, snack-bars, works kitchens, etc.

It has an electrical heater incorporated for washing and rinsing water, which functions alternately.

The length of the washing and rinsing cycle is adjustable from 0 to 4 minutes, with a recommended time for plates which are quite dirty of 3 minutes washing, on average.

On request, this machine can be fitted with a base stand 400 mm. high to achieve a higher working position.

Removable control panel in order to facilitate access to the electrical control devices.

EQUIPPED WITH:
1 round dishes rack of 465 mm. ∅
1 flat rack of 465 mm. ∅
1 cutlery basket of 96 mm. ∅, 104 mm. height.

On request:
1 supplement for small plates.

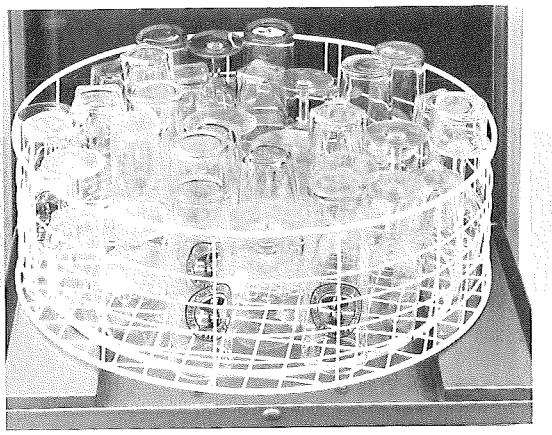

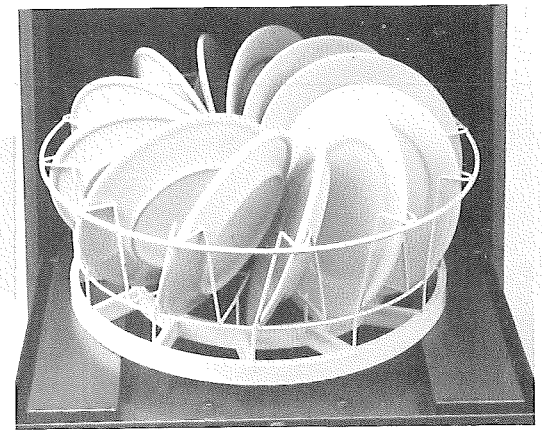

CARACTERISTICAS TECNICAS

Alimentación	Monofásica 220 V - 50 Hz
Duración del lavado	Regulable 0-240"
Duración del aclarado	12"
Producción horaria	350 platos
Potencia del calderín	2.800 W
Potencia de la cuba	2.000 W
Potencia de la motobomba	575 W
Potencia total	3.375 W

DIMENSIONES EXTERIORES

— Ancho	540
— Fondo	550
— Alto	750

DIMENSIONES DEL CESTILLO

— Diámetro	465
— Altura útil	150

SISTEMA DE LAVADO

— Caudal motobomba	175 L/min.
— Sistema	Cestillo giratorio
— Número de toberas	14
— Capacidad de la cuba	19 L.
— Forma de aspersión	Laminar

SISTEMA DE ACLARADO

— Número de toberas	10
— Consumo de agua	58 L/h.
— Forma de aspersión	Cono
Capacidad del calderín	4,56 L.
Toma de agua	R 3/4"
Presión de la red	2÷3,5 Kg/cm²
Peso neto	48 kg.
Peso bruto con embalaje marítimo	82 kg.
Volumen con embalaje marítimo	0,26 m³

CARACTERISTIQUES TECHNIQUES

Alimentation	Monophasé 220 V - 50 Hz
Durée de lavage	Réglable 0,240"
Temps de rinçage	12"
Production à l'heure	350 assiettes
Puissance boîler	2.800 W
Puissance de la cuve de lavage	2.000 W
Puissance de la moto-pompe de lavage	575 W
Puissance totale	3.375 W

DIMENSIONS EXTERIEURES

— Largeur	540
— Profondeur	550
— Hauteur	750

DIMENSIONS DU PANIER

— Diamètre	465
— Hauteur utile	150

SYSTEME DE LAVAGE

— Débit de la moto-pompe	175 L/min.
— Système	Panier giratoire
— Nombre de tuyères	14
— Capacité de la cuve	19 L
— Aspersion	Laminaire

SYSTEME DE RINÇAGE

— Nombre de tuyères	10
— Consommation en eau	58 L/h
— Aspersión	Cône
Capacité du boiler	4,56 L
Prise d'eau	R 3/4"
Pression de l'eau	2÷3,5 Kg/cm²
Poids net	48 kg.
Poids brut avec emballage maritime	82 kg.
Volume avec emballage maritime	0,26 m³

TECHNICAL FEATURES

Electricity supply	*Single phase 220 V - 50 Hz*
Lenght of wash	*Controlled 0-240"*
Lenght of rinse	*12"*
Production (plates/hour)	*350*
Power of the boiler	*2,800 W*
Power of the wash tank	*2,000 W*
Power of the wash motor-pump	*575 W*
Total power	*3,375 W*

OUTER DIMENSIONS

— Width	*540*
— Depth	*550*
— Height	*750*

RACK DIMENSIONS

— Diameter	*465*
— Usable height	*150*

WASHING METHOD

— Flow of the motor-pump	*175 L/min.*
— System	*Turning rack*
— Number of jet nozzless	*14*
— Capacity of the tank	*19 L*
— Aspersion	*Laminar*

RINSING METHOD

— Number of jet nozzless	*10*
— Water consumption	*58 L/h.*
— Aspersion	*Cone*
Boiler capacity	*4.56 L*
Water intake	*R 3/4"*
Water pressure	*2÷3.5 kg/cm²*
Net weight	*48 kg.*
Gross weight with seaworthy packaging	*82 kg.*
Shipping volume boxed	*0,26 m³*

ESQUEMA DE INSTALACION / SCHEMA D'INSTALLATION / *INSTALLATION PLAN*

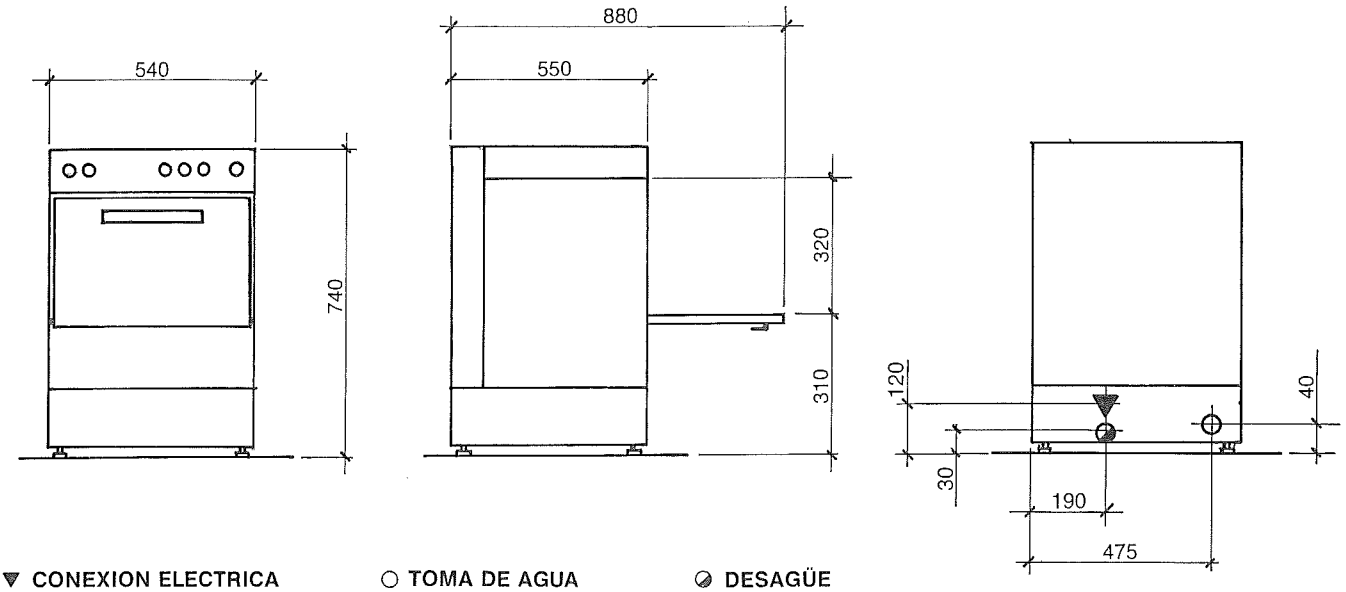

▼ **CONEXION ELECTRICA**
ALIMENTATION ELECTRIQUE
ELECTRICAL CONNECTION

○ **TOMA DE AGUA**
PRISE D'EAU R-3/4"
WATER INLET

⊘ **DESAGÜE**
VIDANGE ∅ 32/25 mm
DRAINAGE

On request machines can be supplied to 240 V in 50 or 60 Hz.

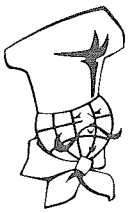

FAGOR INDUSTRIAL

GRUPO ULARCO

Pone a su disposición una completa gama de artículos para HOSTELERIA, LAVADO DE VAJILLA y LAVANDERIA, con todo el material necesario para una perfecta instalación.

Met á votre disposition une complète série d'articles pour HOTELLERIE et LAVERIE AUTOMATIQUE avec tout le matériel nécessaire pour une parfaite installation.

Dispose of a complete equipment to fulfil Hotels, Snacks, Institutions, and the necesary appliances for a perfect installation.

Fábrica y Oficinas Centrales
Apartado postal, 17
Tfnos. (943) 78 01 51
Telex 36030 FAGI-E
OÑATE (Guipúzcoa)
ESPAÑA

Usines et Bureaux Centrales
Boîte postale, 17
Tfnos. (43) 78 01 51
Telex 36030 FAGI-E
OÑATE (Guipúzcoa)
ESPAGNE

Central Offices
P.O. Box, 17
Tfnos. (43) 78 01 51
Telex 36030 FAGI-E
OÑATE (Guipúzcoa)
SPAIN

Nota.— El fabricante declina toda responsabilidad en cuanto a las posibles inexactitudes contenidas en el presente folleto, tanto si son imputables a errores de impresión o de transcripción y se reserva el derecho a introducir las modificaciones que estime necesarias o útiles, sin cambiar las características esenciales.

Note.—Le fabricant n'assume pas la responsabilité des possibles erreurs d'impression ou de transcription dans le présent prospectus, pouvant introduire les modifications nécessaires sans changer les caractéristiques essentielles.

Note.—*The manufacturer will not be responsible for any possible mistake due to printing or transcription defects.*

The manufacturer keeps the right to introduce the necessary or useful modifications, without changing the essential features.

LV-0283-00-C / TRIANGULO

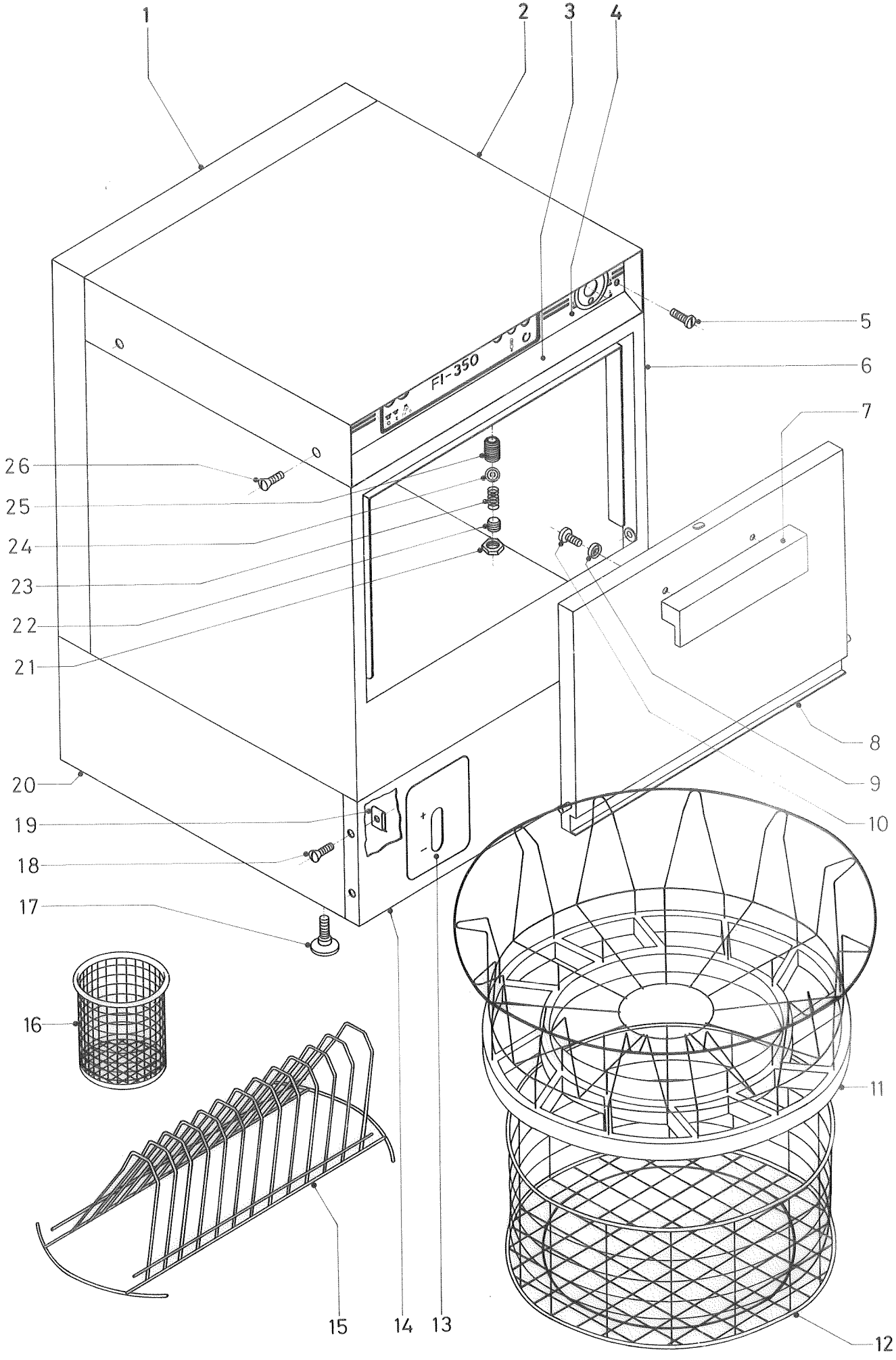

N.º PLANO	FIRMA	FECHA			APARATO	LAMINA
A-159		X-83		FAGOR INDUSTRIAL, S.Coop.	LAVAVAJILLAS FI-350	1

Nº POSI. POSITION REF. Nº	CODIGO CODE CAT. Nº	CONCEPTO : DESPIECE MUEBLE SUJET : M E U B L E CONCEPT : LIST OF CABINET PARTS. APARATO - APPAREIL - APPLIANCE : LAVAVAJILLAS / LAVE-VAISSELLES / DISHWASHER. DENOMINACION - DENOMINATION - DESCRIPTION			LAMINA Nº VUE Nº 1 ILUSTRATION Nº	HOJA Nº PAGE Nº 1 PAGE Nº	PLANO Nº PLAN A-159 DRAWING Nº
					MODELO Y CANTIDAD - MOD. ET QUANTITE - MODELS AND CUANTITIS		
					FI-350		
1	Z-642909	Cubierta posterior	Arrière	Rear cover	1		
2	Z-642913	Tapa	Couvercle	Top cover	1		
3	Z-642910	Frente extraible compl	Front amovible	Complete extractab.fr.	1		
4	Z-642912	Embellecedor adhesivo	Enjoliveur	Adhesive trim	1		
5	Q-062031	Tornillo	Vis	Bolt	2		
6	Z-640301	Caja soldada	châssis	Welded casing	1		
7	Z-600507	Asa puerta	Poignée	Door handle	1		
8	Z-640502	Puerta soldada	Porte	Welded door	1		
9	Q-308007	Arandela cubo	Rondelle	Tube washer	2		
10	Q-062031	Tornillo	Vis	Bolt	2		
11	Z-645300	Cestillo platos	Panier assiettes	Plate-holder basket	1		
12	Z-645307	Cestillo base	Panier base	Base basket	1		
13	Z-642902	Puerta duquesa	Hublot	Compl. small door	1		
	N-020655	Resorte tensor	Ressort	Tensioner spring	1		
	Z-642907	Eje	Axe	Shaft	2		
	Q-372001	Pasador de aletas	Verrou	Cotter pin	4		
14	Z-642901	Panel frontal	Front inferieur	Front panel	1		
15	Z-625302	Suplemento platillos	Grille soucoupes	Saucer-holder rack	1		
16	Z-605303	Cestillo cubiertos	Godet couverts	Cutlery-holder basket	1		
17	Z-700151	Pata regulable	Pied réglable	Levelling adjustment	4		
18	Q-072033	Tornillo	Vis	Bolt	4		
19	Q-221012	Tuerca rápida	Ecrou	Speed nut	6		
20	Z-640101	Armazón completo	Châssis inferieur	Complete frame	1		
21	Z-600603	Tuerca	Ecrou	Nut	2		
22	Z-600602	Tornillo regulador	Vis réglable	Regulator bolt	1		
23	Z-600605	Resorte	Ressort	Spring	1		
24	Z-600604	Bola (Ø 10)	Bille (Ø 10)	Ball (Ø 10)	1		
25	Z-600601	Cuerpo bloqueo	Blocage	Locking piece	1		
26	Q-072033	Tornillo	Vis	Bolt	4		

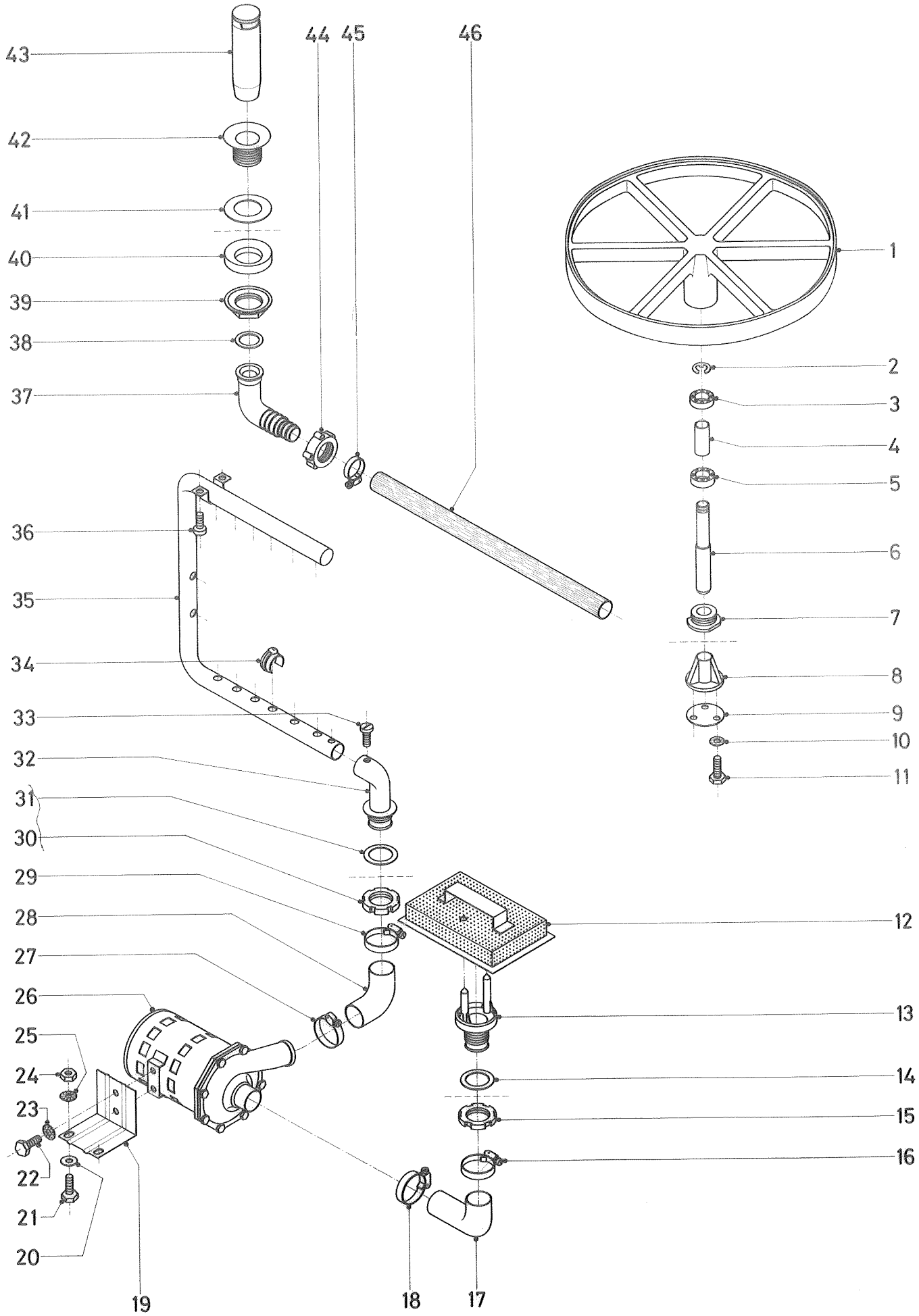

N.º PLANO	FIRMA	FECHA			APARATO	LAMINA
A-160		X-83		FAGOR INDUSTRIAL, S.Coop.	LAVAVAJILLAS FI-350	2

Nº POSI. POSITION REF. Nº	CODIGO CODE CAT. Nº	CONCEPTO: DESPIECE PARTE FUNCIONAL LAVADO Y SISTEMA GIRO CESTILLO SUJET /: LAVAGE ET TOURNURE CONCEPT : WASHING OPERATIONAL PARTS AND BASKET ROTATION SYSTEM. APARATO - APPAREIL - APPLIANCE : LAVAVAJILLAS / LAVE-VAISSELLES / DISHWASHER. DENOMINACION - DENOMINATION - DESCRIPTION			LAMINA Nº VUE Nº 2 ILUSTRATION Nº	HOJA Nº PAGE Nº 1 PAGE Nº	PLANO Nº PLAN A-160 DRAWING Nº
					MODELO Y CANTIDAD - MOD. ET QUANTITE - MODELS AND CUANTITIS		
					FI-350		
1	Z-645901	Plato giro	Plateau tournure	Rotation plate	1		
2	Q-307019	Arandela de seguridad	Rondelle	Locking washer	1		
3	Z-645904	Rodam.radial a bolas	Roulement	Radial ball bearing	1		
4	Z-645905	Casquillo distanciad.	Ecarteur	Spacer bushing	1		
5	Z-645904	Rodam.radial a bolas	Roulement	Radial ball bearing	1		
6	Z-645903	Eje	Axe	Shaft	1		
7	Z-645906	Tapón plato	Bouchon	Plate plug	1		
8	Z-645902	Soporte eje	Support axe	Ahaft support	1		
9	Z-645907	Junta	Joint	Gasket	1		
10	Q-242040	Arandela abanico	Rondelle	Fan Washer	3		
11	Q-011141	Tornillo	Vis	Bolt	3		
12	Z-640903	Filtro completo	Filtre	Complete filter	1		
13	Z-600905	Pasamuros aspiración	Bonde	Induct.pipe bushing	1		
14	Q-307009	Arandela	Rondelle	Washer	1		
15	Q-228005	Tuerca ranurada	Ecrou	Notched nut	1		
16	Q-881307	Abrazadera	Bride	Endless screw clamp	1		
17	Z-640902	Codo aspiración	Coude aspiration	Induct.pipe elbow	1		
18	Q-881307	Abrazadera	Bride	Endless screw clamp	1		
19	Z-641002	Soporte motobomba	Support electropompe	Motor-pump support	1		
20	Q-231450	Arandela	Rondelle	Washer	2		
21	Q-011352	Tornillo	Vis	Bolt	2		
22	Q-011141	Tornillo	Vis	Bolt	2		
23	Q-242040	Arandela abanico	Rondelle	Fan Washer	2		
24	Q-161450	Tuerca	Ecrou	Nut	2		
25	Q-242050	Arandela abanico	Rondelle	Fan Washer	2		
26	Z-641001	Bomba de lavado	Electro-pompe	Wash pump	1		
27	Q-881307	Abrazadera	Bride	Endless screw clamp	1		
28	Z-640901	Codo impulsión	Coude impulsion	Impulsion elbow pipe	1		

Nº POSL. POSI-TION REF. Nº	CODIGO CODE CAT. Nº	CONCEPTO : DESPIECE PARTE FUNCIONAL LAVADO Y SISTEMA GIRO CESTILLO SUJET : LAVAGE ET TOURNURE CONCEPT : WASHING OPERATIONAL PARTS AND BASKET ROTATION SYSTEM. APARATO - APPAREIL - APPLIANCE : LAVAVAJILLAS / LAVE-VAISSELLES / DISHWASHER. DENOMINACION - DENOMINATION - DESCRIPTION			LAMINA Nº VUE Nº 2 ILUSTRATION Nº	HOJA Nº PAGE Nº 2 PAGE Nº	PLANO Nº PLAN A-160 DRAWING Nº
					MODELO Y CANTIDAD - MOD. ET QUANTITE - MODELS AND CUANTITIS		
					FI-350		
29	Q-881307	Abrazadera	Bride	Endless screw clamp	1		
30	Q-228006	Tuerca soporte distrib	Ecrou	Distributor suppo.nut	1		
31	Q-307011	Arandela junta	Rondelle	Coupling washer	1		
32	Z-600901	Pasamuros impulsión	Bonde impulsion	Impuls.pipe bushing	1		
33	Q-062031	Tornillo	Vis	Bolt	1		
34	Z-600704	Tobera inferior (blanca	Gicleur infer. (blanc)	Lower nozzle (white)	8		
	Z-600705	Tobera superior (negra	Gicleur super.(noir)	Upper noxxle (black)	6		
35	Z-640701	Tubería lavado	Conduit	Compl.wash piping	1		
36	Q-153111	Tornillo	Vis	Bolt	2		
37	Z-602101	Codo desagüe	Coude vidange	Drain elbow pipe	1		
38	Q-307027	Junta de goma	Joint gomme	Rubber gasket	1		
39	Z-702101	Tuerca $1\frac{1}{2}$"	Ecrou $1\frac{1}{2}$"	$1\frac{1}{2}$"Nut	1		
40	Q-307026	Junta especial	Joint	Special gasket	1		
41	Q-307009	Arandela	Rondelle	Washer	1		
42	72-21-11	Válvula desagüe	Bonde vidange	Drain valve	1		
43	Z-602104	Aliviadero	Trop-plein	Overflow spillway	1		
44	Z-602102	Tuerca	Ecrou	Nut	1		
45	Q-881306	Abrazadera	Bride	Endless screw clamp	1		
46	Z-602106	Manguera desagüe	Vidange	Drain hose	1		

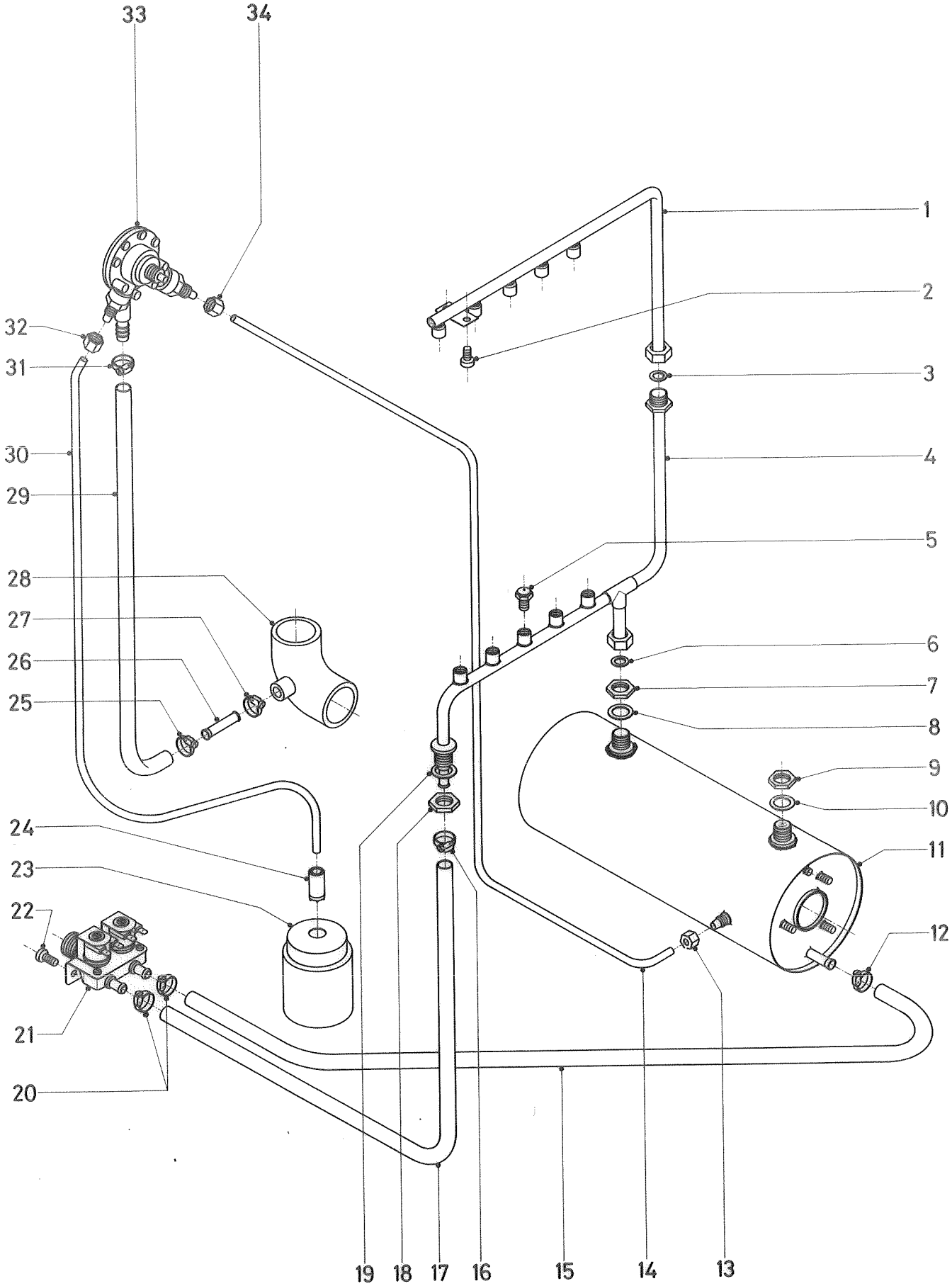

Nº PLANO	FIRMA	FECHA			APARATO	LAMINA
A-161		X-83		FAGOR INDUSTRIAL, S.Coop.	LAVAVAJILLAS FI-350	3

Nº POSI. POSI-TION REF. Nº	CODIGO CODE CAT. Nº	CONCEPTO : DESPIECE PARTE FUNCIONAL ACLARADO SUJET : R I N Ç A G E CONCEPT : LIST OF RINSING OPERATIONAL PARTS APARATO - APPAREIL - APPLIANCE : LAVAVAJILLAS / LAVE-VAISSELLES / ~~DISHWASHER~~ DENOMINACION - DENOMINATION - DESCRIPTION			LAMINA Nº VUE Nº 3 ILUSTRATION Nº	HOJA Nº PAGE Nº 1 PAGE Nº	PLANO Nº PLAN A-161 DRAWING Nº
					MODELO Y CANTIDAD - MOD. ET QUANTITE - MODELS AND CUANTITIS		
					FI-350		
1	Z-641901	Tubería sup.aclarado	Conduit super.rinçage	Rinsing upper pipe	1		
2	Q-153111	Tornillo	Vis	Bolt	2		
3	Q-306021	Arandela junta	Rondelle	Red fibre washer	1		
4	Z-641903	Tubería inf.aclarado	Conduit infer.rinçage	Rinsing lower pipe	1		
5	Z-601914	Tobera aclarado	Gicleur rinçage	Rinsing nozzle	10		
6	Q-306021	Arandela junta	Rondelle	Red fibre washer	1		
7	Q-223011	Tuerca	Ecrou	Nut	1		
8	Q-307013	Arandela de goma	Rondelle	Rubber washer	1		
9	Q-223011	Tuerca	Ecrou	Nut	1		
10	Q-307013	Arandela de goma	Rondelle	Rubber washer	1		
11	Z-641702	Cuerpo calderín compl.	Surchauffeur	Compl.boiler body	1		
12	Q-881302	Abrazadera	Bride	Endless screw clamp	1		
13	Q-221017	Tuerca	Ecrou	Nut	1		
14	Z-641104	Tubo nylon	Conduit nylon	Nylon pipe	1		
15	Z-641112	Tubo de goma	Conduit gomme	Rubber pipe	1		
16	Q-881302	Abrazadera	Bride	Endless screw clamp	1		
17	Z-641111	Tubo de goma	Conduit gomme	Rubber pipe	1		
18	Q-223011	Tuerca	Ecrou	Nut	1		
19	Q-307013	Arandela de goma	Rondelle	Rubber washer	1		
20	Q-881302	Abrazadera	Bride	Endless screw clamp	2		
21	Z-601101	Electrov.entrada agua	Electrovanne 1E:2S	Electrovalve 1E:2S	1		
22	Q-062031	Tornillo	Vis	Bolt	2		
	Z-601114	Tubo entrada agua	Tuyeau entrée	Water intake pipe	1		
	L-244	Junta tubo entrada agua	Joint entrée	Rubber washer	1		
	Z-701132	Filtro-junta entr.agua	Filtre entrée	Gasket filter	1		
23	Z-641106	Duquesa plástico 250cc	Depôt 250 c.c.	250 c.c.plastic tank	1		
24	Z-701152	Peso-filtro	Lest-filtre	Filter weight	1		
25	Q-881302	Abrazadera	Bride	Endless screw clamp	1		

Nº POSI. POSITION REF. Nº	CODIGO CODE CAT. Nº	CONCEPTO : DESPIECE PARTE FUNCIONAL ACLARADO. SUJET : R I N Ç A G E CONCEPT : LIST OF RINSING OPERATIONAL PARTS. APARATO - APPAREIL - APPLIANCE : LAVAVAJILLAS / LAVE-VAISSELLES / DISHWASHER. DENOMINACION - DENOMINATION - DESCRIPTION			LAMINA Nº VUE Nº 3 ILUSTRATION Nº	HOJA Nº PAGE Nº 2 PAGE Nº	PLANO Nº PLAN A-161 DRAWING Nº
					MODELO Y CANTIDAD - MOD. ET QUANTITE - MODELS AND CUANTITIS		
					FI-350		
26	Z-641107	Toma pres.dosificador	Prise pression	Doser pressure intake	1		
27	Q-881302	Abrazadera	Bride	Endless screw clamp	1		
28	Z-640901	Codo impulsión	Coude impulsion	Impulsion elbow pipe	1		
29	Z-641113	Tubo de goma	Tuyeau gomme	Rubber pipe	1		
30	Z-641105	Conducto tensoac-dosif	Conduit dosser	Liquid doser pipe	1		
31	Q-881302	Abrazadera	Bride	Endless screw clamp	1		
32	Q-221017	Tuerca	Ecrou	Nut	1		
33	Z-601108	Dosificador neumático	Dosseur	P neumatic dosser	1		
34	Q-221017	Tuerca	Ecrou	Nut	1		

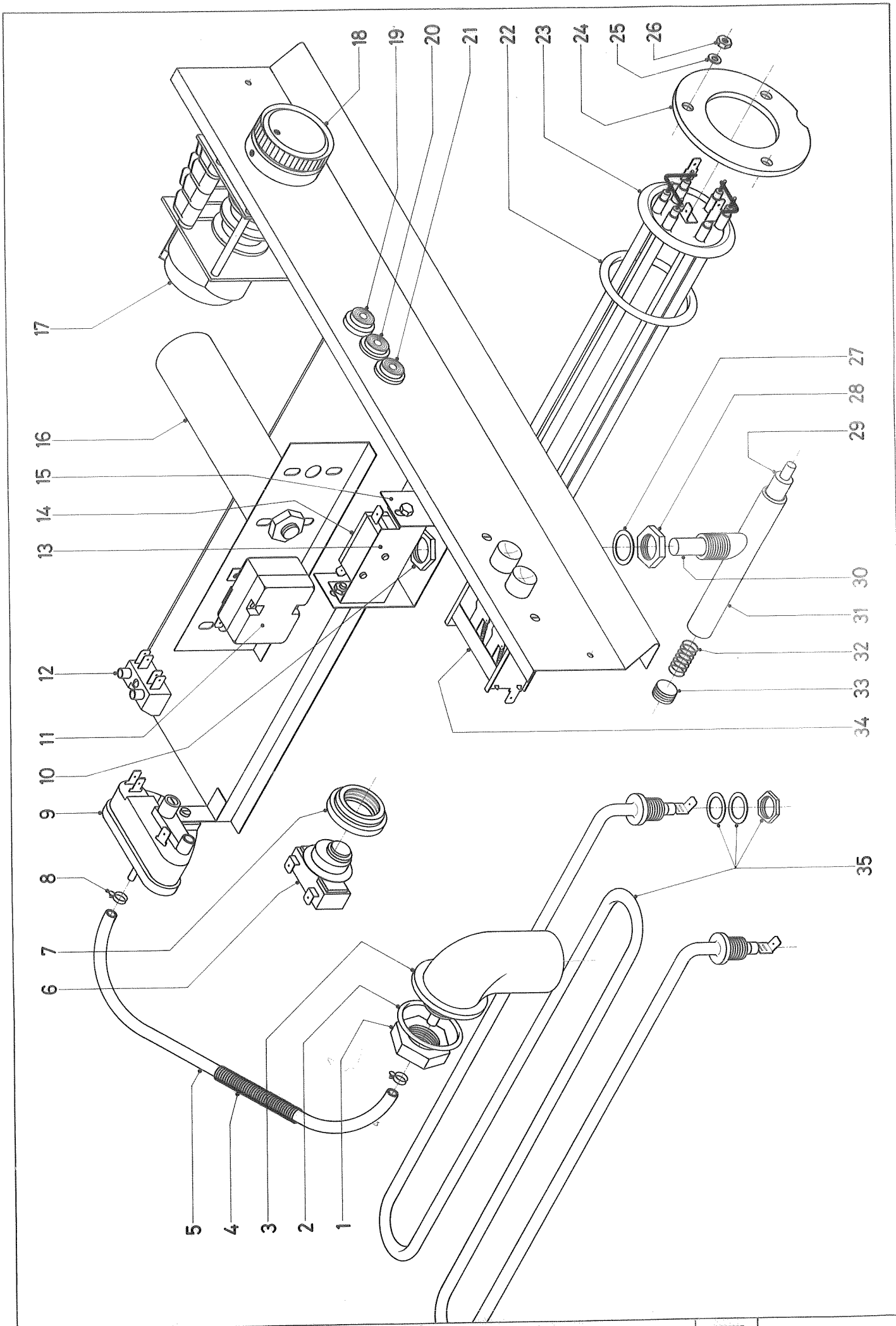

N.º PLANO	FIRMA	FECHA			APARATO	LAMINA
A-162		X-83		FAGOR INDUSTRIAL, S.Coop.	LAVAVAJILLAS FI-350	4

Nº POSI. POSI-TION REF. Nº	CODIGO CODE CAT. Nº	CONCEPTO : DESPIECE PARTE FUNCIONAL ELECTRICA SUJET : PARTIE ELECTRIQUE CONCEPT : LIST OF ELECTRICAL OPERATIONAL PARTS. APARATO - APPAREIL - APPLIANCE : LAVAVAJILLAS / LAVE-VAISSELLES / DISHWASHER DENOMINACION - DENOMINATION - DESCRIPTION			LAMINA Nº VUE Nº 4 ILUSTRATION Nº	HOJA Nº PAGE Nº 1 PAGE Nº	PLANO Nº PLAN A-162 DRAWING Nº
					MODELO Y CANTIDAD - MOD. ET QUANTITE - MODELS AND CUANTITIS		
					FI-350		
1	Q-221401	Tuerca	Ecrou	Nut	1		
2	Q-307000	Junta tórica	Joint	O-ring seal	1		
3	Z-763008	Cámara presostato	Chambre pressostat	Pressure switch chamb	1		
4	Z-703098	Resort protección	Ressort	Protection spring	1		
5	Z-643016	Conducción presostato	Conduit pressostat	Pressure switch pipe	1		
6	Z-643003	Termostato doble	Thermostat double	Double thermostat	1		
7	N-503017	Soporte termostato	Support thermostat	Thermostat support	1		
8	P-102154	Brida elástica p/tubo	Bride	Elastic flage f/pipe	2		
9	Z-603006	Presostato simple	Pressostat	Simple pressure switch	1		
10	Q-223021	Tuerca	Ecrou	Nut	1		
11	Z-603016	Termostato	Thermostat	Thermostat	1		
12	Z-603017	Regleta conexiones	Reglette	Terminal connectors	1		
13	Z-704207	Soporte interruptor	Support interrupteur	Switch support	1		
14	Z-703096	Microrruptor	Microrrupteur	Microswitch	1		
15	Z-704206	"U" fijation	"U" fixation	"U" attach ment	1		
16	LV-3213	Condensador	Condensateur	Condenser	1		
17	Z-7030o7	Motor programador	Moteur programmateur	Programmer motor	1		
18	Z-706140	Botón de mando	Bouton commande	Control button	1		
19	Z-603004	Lámpara señal.ambar 220	Lampe ambre (220 v.)	Indicator lamp amber	1		
20	Z-603003	Lámp.señal.verde 220	Lampe verte (220 v.)	Indic.lamp.green 220	1		
21	Z-603002	Lámp.señal.rojo 220 v	Lampe rouge (220 v.)	Indic.lamp.red 220 v.	1		
22	Q-307020	Junta tórica	Joint	O-ring seal	1		
23	Z-621705	Resistencia calderín	Resist.surchauffeur	Boiler heating element	1		
24	Z-601710	Contrabrida	Contre-bride	Counter-flange	1		
25	Q-232040	Arandela	Rondelle	Washer	3		
26	Q-162040	Tuerca	Ecrou	Nut	3		
27	Q-307013	Arandela de goma	Rondelle joint	Rubber washer	1		
28	Q-223021	Tuerca	Ecrou	Nut	1		

Nº POSI. POSITION REF. Nº	CODIGO CODE CAT. Nº	CONCEPTO: DESPIECE PARTE FUNCIONAL ELECTRICA SUJET : PARTIE ELECTRIQUE CONCEPT : LIST OF ELECTRICAL OPERATIONAL PARTS. APARATO - APPAREIL - APPLIANCE : LAVAVAJILLAS / LAVE-VAISSELLES / DISHWASHER. DENOMINACION - DENOMINATION - DESCRIPTION			LAMINA Nº VUE Nº 4 ILUSTRATION Nº	HOJA Nº PAGE Nº 2 PAGE Nº	PLANO Nº PLAN A-162 DRAWING Nº
					MODELO Y CANTIDAD - MOD. ET QUANTITE - MODELS AND CUANTITIS		
					FI-350		
29	Z-643013	Pulsador puerta	Poussoir porte	Door push-button	1		
30	Z-643014	Pulsador micro	Poussoir micro	Push-button micro-swit	1		
31	Z-643010	Tubo guía completo	Tuyeau guide	Complete guide pipe	1		
32	Z-600605	Resorte	Ressort	Spring	1		
33	Z-643015	Tuerca tapón	Ecrou bouchon	Plug nut	1		
34	Z-603001	Teclado (2 teclas)	Clavier (2)	Keyboard (2 keys)	1		
35	Z-643601	Resistencia tanque	Resistence lavage	Tank heating element	1		

Nº POSI. POSITION REF. Nº	CODIGO CODE CAT. Nº	CONCEPTO : VARIOS SUJET : DIVERS CONCEPT : MISCELLANEOUS APARATO - APPAREIL - APPLIANCE : LAVAVAJILLAS / LAVE-VAISSELLES / DISHWASHER DENOMINACION - DENOMINATION - DESCRIPTION			LAMINA Nº VUE Nº ILUSTRATION Nº	HOJA Nº PAGE Nº PAGE Nº	PLANO Nº PLAN DRAWING Nº
					MODELO Y CANTIDAD - MOD. ET QUANTITE - MODELS AND CUANTITIS		
					FI-350		
	P-106503	Placa matrícula	Plaque caractéristiq.	Features plate	1		
	Z-646102	Folleto de instruccion	Notice technique	Instruction booklet	1		
	64-11	Escudo Fagor Industrial	Marque Fagor Industr.	Fagor Industrial name	1		
	Z-649501	Peana completa	Socle	Complete sill	1		
	Q-012063	Tornillo	Vis	Bolt	4		
	Q-232060	Arandela	Rondelle	Washer	4		
	Q-999028	Embalaje normal	Emballage normal	Normal packaging	1		
	Q-999029	Embalaje marítimo	Emballage maritime	Seafreight packaging	1		

Nº POSI. POSITION REF. Nº	CODIGO CODE CAT. Nº	CONCEPTO : CAMBIOS A REALIZAR PARA LA VERSION (240 v. 50 HZ) SUJET : POUR TRANSFORMER A (240 v. 50 HZ) CONCEPT : CHANGES TO BE CARRIED OUT FOR THE (240 v. 50 HZ) VERSION APARATO - APPAREIL - APPLIANCE : LAVAVAJILLAS / LAVE-VAISSELLES / DISHWASHER. DENOMINACION - DENOMINATION - DESCRIPTION			LAMINA Nº VUE Nº ILUSTRATION Nº	HOJA Nº CAMBIOS 1 PAGE Nº PAGE Nº	PLANO Nº PLAN DRAWING Nº
					MODELO Y CANTIDAD - MOD. ET QUANTITE - MODELS AND CUANTITIS		
					FI-350		
		PIEZAS A ELIMINAR	PIECES A ELIMINER	PARTS TO BE REMOVED			
	Z-621705	Resistencia calderín	Surchauffeur	Boiler heating elem.	1		
	Z-643601	Resistencia tanque	Resistence cuve	Tank heating element	1		
	HC-15459	Esquema eléctrico	Schema electrique	Electrical wiring diag.	1		
	HE-15171	Esquema montaje	Schema montage	Assembly diagram	1		
		PIEZAS A INTRODUCIR	PIECES A INTRODUIRE	PARTS TO BE INCLUDED			
	Z-623305	Resistencia calder.240	Surchauffeur (240 v.)	Boiler heating elem.	1		
	Z-643301	Resistencia tanque 240	Resistence cuve 240 v.	Tank heating element	1		
	Z-703303	Resistencia motob.VNCS	Resistence ponpe	Motor-pump resist.VNCS	1		
	Z-703304	Soporte resist.motob.	Support	Support resistance	2		
	Q-062031	Tornillo M-5	Vis M-5	Bolt M-5	2		
	Q-242030	Arandela abanico A-5	Rondelle A-5	Fan vasher A-5	2		
	Q-162030	Tuerca M-5	Ecrou M-5	Nut M-5	2		
	Z-603302	Conjunto cable resist.	Cablage	Resistence wiring ass.	1		
	Z-603303	Chapa cubre-resistence	Tôle couvre resistance	Resistance cover plate	1		
	Q-041431	Tornillo M-5	Vis M-5	Bolt M-5	2		
	Q-221012	Tuerca rápida M-5	Ecrou M-5	Speed nut M-5	2		
	P-106503	Placa matrícula	Adhesif	Features plate	1		
		Esquema electr.240.50	Schema electrique	Wiring diagram 240.50	1		
		Esquema montaje 240.50	Schema montage	Assembly diagram.240v.	1		

Nº POSI. POSITION REF. Nº	CODIGO CODE CAT. Nº	CONCEPTO : CAMBIOS A REALIZAR PARA LA VERSION (MONOFASICA 220 v.60HZ) SUJET : POUR TRANSFORMER A (220 v. 60 HZ. I) CONCEPT : TO CHANGE (220 v. 60 HZ I) APARATO - APPAREIL - APPLIANCE : LAVAVAJILLAS LAVE-VAISSELLES DISHWASHER.			LAMINA Nº VUE Nº ILUSTRATION Nº	HOJA Nº CAMBIOS 2 PAGE Nº PAGE Nº	PLANO Nº PLAN DRAWING Nº
		DENOMINACION - DENOMINATION - DESCRIPTION			MODELO Y CANTIDAD - MOD. ET QUANTITE - MODELS AND CUANTITIS		
					FI-350		
		PIEZAS A ELIMINAR	PIECES A ELIMINER	PARTS TO BE REMOVED			
	Z-641001	Bomba de lavado	Pompe	Wash pump	1		
	P-106503	Placa matrícula	Adhesif	Features plate	1		
		PIEZAS A INTRODUCIR	PIECES A INTRODUIRE	PARTS TO BE INCLUDED			
	Z-647501	Bomba lavado (220v.60)	Pompe (220 v. 60 HZ)	Wash pump (220 v.60HZ)	1		
	P-106503	Placa matrícula (grabar s/plano HC-30262)	Adhesif (Imprimer s/plan HC-30262)	Features plate (engrave according to drawing HC-30262)	1		

Nº POSI. POSI-TION REF. Nº	CODIGO CODE CAT. Nº	CONCEPTO : CAMBIOS A REALIZAR PARA LA VERSION SKIVVY SUJET : POUR TRANSFORMER A SKIVVY CONCEPT : CHANGES TO BE CARRIED OUT FOR THE SKIVVY VERSION APARATO - APPAREIL - APPLIANCE : LAVAVAJILLAS / LAVE-VAISSELLES / DISHWASHER DENOMINACION - DENOMINATION - DESCRIPTION			LAMINA Nº VUE Nº ILUSTRATION Nº	HOJA Nº CAMBIOS 3 PAGE Nº PAGE Nº	PLANO Nº PLAN DRAWING Nº
					MODELO Y CANTIDAD - MOD. ET QUANTITE - MODELS AND CUANTITIS		
					FI-350		
		PIEZAS A ELIMINAR	PIECES A ELIMINER	PARTS TO BE REMOVED			
	Z-621705	Resistencia calderín	Surchauffeur	Boiler heating element	1		
	Z-643601	Resistencia tanque	Resistence cuve	Tank heating element	1		
	Z-642912	Embellecedor adhesivo	Enjoliveur	Adhesive trim	1		
	HC-15459	Esquema eléctrico	Schema electrique	Electric wiring diagr.	1		
	HE-15171	Esquema montaje	Schema montage	Assembly diagram	1		
	64-11	Escudo Fagor Industrial	Marque Fagor Industr.	Fagor Industr.shield	1		
	P-106503	Placa matrícula	Plaque caractéristique	Features plate	1		
	Z-645300	Cestillo platos	Panier assiettes	Plate-holder basket	1		
	Z-625302	Suplemento platillos	Grille soucoupes	Saucer supplement rack	1		
	Z-605303	Cestillo cubiertos	Panier couverts	Cutlery-holder basket	1		
	Z-646102	Folleto de instruccion	Notice technique	Instruction booklet	1		
	Z-649101	Embalaje (caja cartón)	Emballage (carton)	Packing crate	1		
		PIEZAS A INTRODUCIR	PIECES A INTRODUIRE	PARTS TO BE INCLUDED			
	Z-623305	Resistencia calderín	Surchauffeur (240 v.)	Boiler heating element	1		
	Z-643301	Resistencia tanque	Resistence cuve, 240	Tank heating element	1		
	Z-703303	Resistencia motobomba	Resistence pompe VNCS	Motor-pump resistance	1		
	Z-703304	Soporte resistenc.mot.	Support resistence p.	Support resistance	2		
	Q-062031	Tornillo M-5	Vis M-5	Bolt M-5	2		
	Q-162030	Tuerca M-5	Ecrou M-5	Nut M-5	2		
	Q-242030	Arandela abanico A-5	Rondelle A-5	Fan Washer A-5	2		
	Z-603302	Conjunto cables resist	Cablage	Resistance wiring as.	1		
	Z-603303	Chapa cubre-resistenc.	Tôle couvre resistanc	Resistance cover-plate	1		
	Q-041431	Tornillo M-5	Vis M-5	Bolt M-5	2		
	Q-221012	Tuerca rápida M-5	Ecrou M-5	Speed nut M-5	2		
	Z-647201	Embellecedor adhesivo	Enjoliveur SKIVVY	SKIVVY adhesive trim	1		

Nº POSL / POSI-TION / REF. Nº	CODIGO / CODE / CAT. Nº	CONCEPTO : CAMBIOS A REALIZAR PARA LA VERSION SKIVVY SUJET : POUR TRANSFORMER A SKIVVY CONCEPT : CHANGES TO BE CARRIED OUT FOR THE SKIVVY VERSION. APARATO - APPAREIL - APPLIANCE : LAVAVAJILLAS / LAVE-VAISSELLES / DISHWASHER. DENOMINACION - DENOMINATION - DESCRIPTION			LAMINA Nº / VUE Nº / ILUSTRATION Nº	HOJA Nº / PAGE Nº / PAGE Nº CAMBIOS 4	PLANO Nº / PLAN / DRAWING Nº
					MODELO Y CANTIDAD - MOD. ET QUANTITE - MODELS AND CUANTITIS		
					FI-350		
	HC-15501	Esquema eléctrico	Schema electrique	Electrical wiring diag.	1		
	HE-15197	Esquema montaje	Schema montage	Assembly diagram	1		
	Z-607209	Escudo adhesivo SKIVVY	Marque SKIVVY	SKIVVY adhesive shield	1		
	P-106503	Placa matrícula	Plaque caracteristiq.	Features plate	1		
	Z-645307	Cestillo base	Panier base	Base basket	1		
	Z-647202	Folleto de instruccion	Notice techniques	Instruction bouklet	1		
	Z-647203	Embalaje (caja cartón)	Emballage (carton)	Packing crate	1		

Nº POSI. POSI-TION REF. Nº	CODIGO CODE CAT. Nº	CONCEPTO : CAMBIOS A REALIZAR PARA LA VERSION GASYLE SUJET : POUR TRANSFORMATION A GASYLE CONCEPT : CHANGES TO BE CARRIED OUT FOR THE GASYLE VERSION. APARATO - APPAREIL - APPLIANCE : LAVAVAJILLAS LAVE-VAISELLES DISHWASHER. DENOMINACION - DENOMINATION - DESCRIPTION			LAMINA Nº VUE Nº ILUSTRATION Nº	HOJA Nº PAGE Nº CAMBIOS 5 PAGE Nº	PLANO Nº PLAN DRAWING Nº
					MODELO Y CANTIDAD - MOD. ET QUANTITE - MODELS AND CUANTITIS		
					FI-350		
		PIEZAS A ELIMINAR	PIECES A ELIMINER	PARTS TO BE REMOVED			
	Z-600507	Asa puerta	Poignée	Door handle	1		
	Z-642912	Embellecedor adhesivo	Enjoliveur	Adhesive trim	1		
	Z-706140	Botón de mando	Bouton commande	Control button	1		
	64-11	Escudo Fagor Industria	Marque Fagor Industr.	Fagor Industrial shiel	1		
	Z-646102	Folleto de instruccion	Notice techniques	Instruction booklet	1		
	Z-649101	Embalaje (caja cartón)	Emballage (carton)	Packing crate	1		
		PIECAS A INTRODUCIR	PIECES A INTRODUIRE	PARTS TO BE INCLUDED			
	Z-607301	Asa puerta	Poignée	Door handle	1		
	Z-647301	Embellecedor adhesivo	Enjoliveur GASYLE	GASYLE adhesive trim	1		
	Z-607304	Botón de mando	Bouton commande	Control button	1		
	Z-607303	Escudo adhesivo GASYLE	Marque GASYLE	GASYLE adhesive shield	1		
	Z-647202	Folleto de instruccion	Notice techniques	Instruction booklet	1		
	Z-647203	Embalaje (caja cartón)	Emballage (carton)	Packing crate	1		

Nº POSL. POSITION REF. Nº	CODIGO CODE CAT. Nº	CONCEPTO: CAMBIOS A REALIZAR PARA OBTENER LA VERSION STTIPEER SUJET : POUR TRANSFORMER A STTIPEER CONCEPT : CHANGES TO BE CARRIED OUT TO OBTAIN THE STTIPEER. APARATO - APPAREIL - APPLIANCE : LAVAVAJILLAS / LAVE-VAISSELLES / DISHWASHER. DENOMINACION - DENOMINATION - DESCRIPTION			LAMINA Nº VUE Nº ILUSTRATION Nº	HOJA Nº PAGE Nº PAGE Nº	PLANO Nº PLAN DRAWING Nº
					MODELO Y CANTIDAD - MOD. ET QUANTITE - MODELS AND CUANTITIS		
					FI-350		
		PIEZAS A ELIMINAR	PIECES A ELIMINER	PARTS TO BE REMOVED			
	Z-600507	Asa puerta	Poignée	Door handle	1		
	Z-642912	Embellecedor adhesivo	Enjoliveur	Adhesive trim	1		
	Z-706140	Botón de mando	Bouton commande	Control button	1		
	64-11	Escudo Fagor Industrial	Marque Fagor Industria	Fagor Industrial shiel	1		
	Z-646102	Folleto de instruccion	Notice techniques	Instruction booklet	1		
	Z-649101	Embalaje (caja cartón)	Emballage (carton)	Packing crate	1		
		PIEZAS A INTRODUCIR	PIECES A INTRODUIRE	PARTS TO BE INCLUDED			
	Z-607301	Asa puerta	Poignée	Door handle	1		
	Z-647301	Embellecedor adhesivo	Enjoliveur STTIPPEER	STTIPEER adhesive trim	1		
	Z-607304	Botón de mando	Bouton commande	Control button	1		
	Z-607403	Escudo adhesivo STTIPE.	Marque STTIPEER	STTIPEER adhesive shi.	1		
	Z-607404	Folleto de instruccion	Notice techniques	instruction booklet	1		
	Z-647203	Embalaje (caja cartón)	Emballage (carton)	Packing crate	1		

CAMBIOS 6

Mod. FI-350 SK-200 220 V 50 Hz.

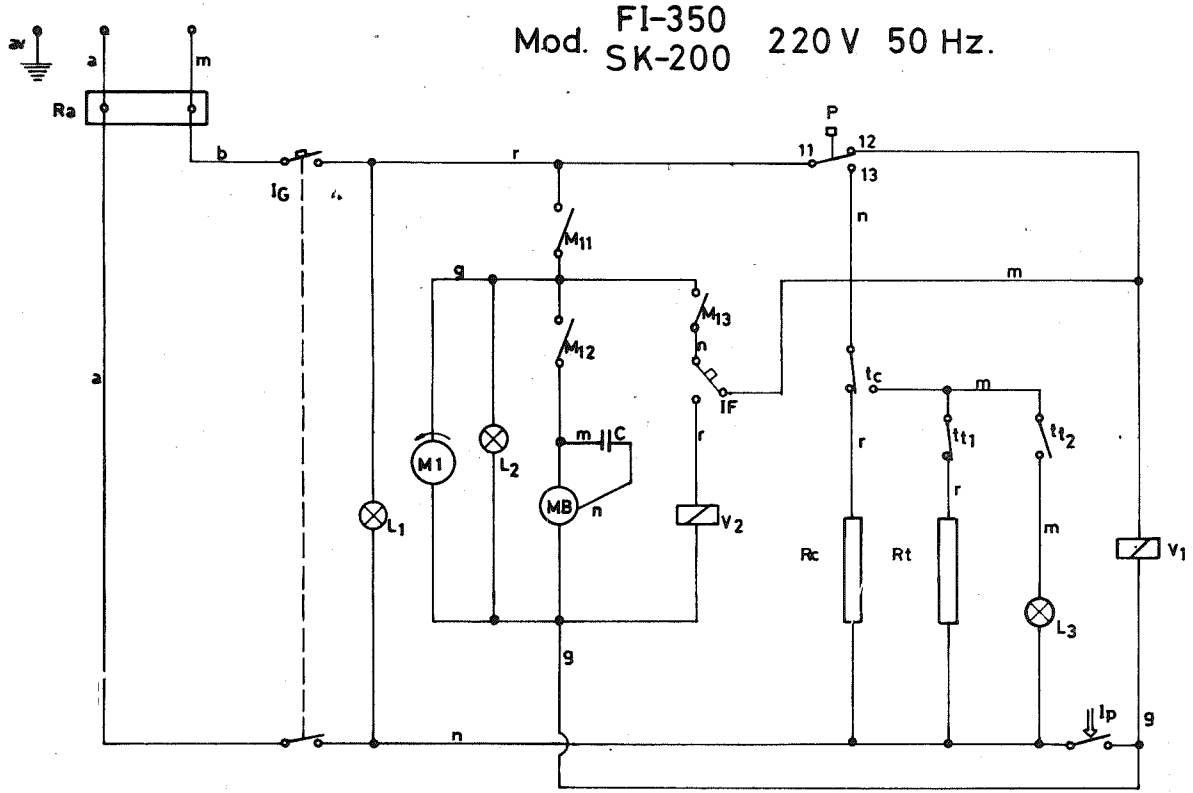

PROGRAMADOR P_1 (Ciclo máquina)

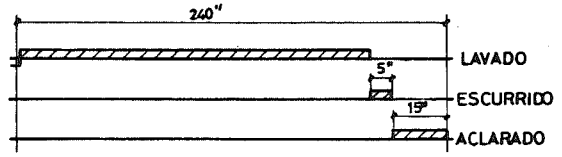

FUNCION DE LOS MICROS

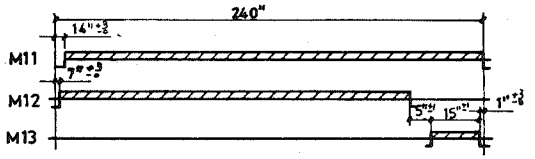

a = Azul - Blue
b = Blanco - White
r = Rojo - Red
n = Negro - Black
g = Gris - Grey
m = Marrón - Brown
a v = Amarillo verde - Yellow green

① NOTAS.- Fondo del esquema: Color blanco
Grabaciones : Color negro
Medidas : 200 x 105
Nº Clasificación: Parte inferior derecha

IG	Interruptor general					
RA	Regleta alimentación					
L2	Lampara señalizadora ciclo					
L3	Lampara señaliz. maq. preparada					
L1	Lampara señalizadora fuerza					
P	Presostato					
Simbolo	Denominación	Fabrica		Tipo	Caracteristicas	Condiciones reales
Ip	Interruptor puerta					
C	Condensador					
IF	Interruptor aclarado en frio					
V2	Electroválvula aclarado frio					
V1	Electroválvula aclarado caliente					
MB	Motobomba					
M13	Microrruptor programador					
M12	Microrruptor programador					
M11	Microrruptor programador					
M1	Motor programador					
Rt	Resistencia tanque					
Rc	Resistencia calderin					
tt	Termostato tanque					
tc	Termostato calderin					

ESQUEMA TEORICO ADHESIVO (220 V. 50 Hz.) Nº Clasific. Z-643101

N.º	Aldakuntza - Modificación	Noren proposamena Propuesta de	Data-Fecha
①	Introducir Nº Clasific, NOTAS, modelos y eliminar valor Rc	Zugazagoitia	10-4-85

Tolerantzia arruntak - Tolerancias generales

> 5 ±	50 ÷ 100 ±
5 ÷ 25 ±	100 < ±
25 ÷ 50 ±	α ° ±

	Sinadura-Firma	Data - Fecha
Marrazgilea-Dibujado	KONTXI	28-3-85
Proiektugilea-Proyectado		
Goibengirada-Comprobado		

FAGOR INDUSTRIAL

Azoleko launketa
Mecanizado superficial

Neurria - Escala

Lavavajillas FI-350 SK-200

Plano zenbakia - Plano n.º HC-15459-1

Sustituye al n.º — ren ordeskoa

Sustituido por — gatik ordeskatua

Plano hau ez daiteke erabili ez berrizta gure baimenitz gabe
Este plano no puede ser usado ni reproducido sin nuestra autorización

Mod. FI-350 240 V. 50 Hz.

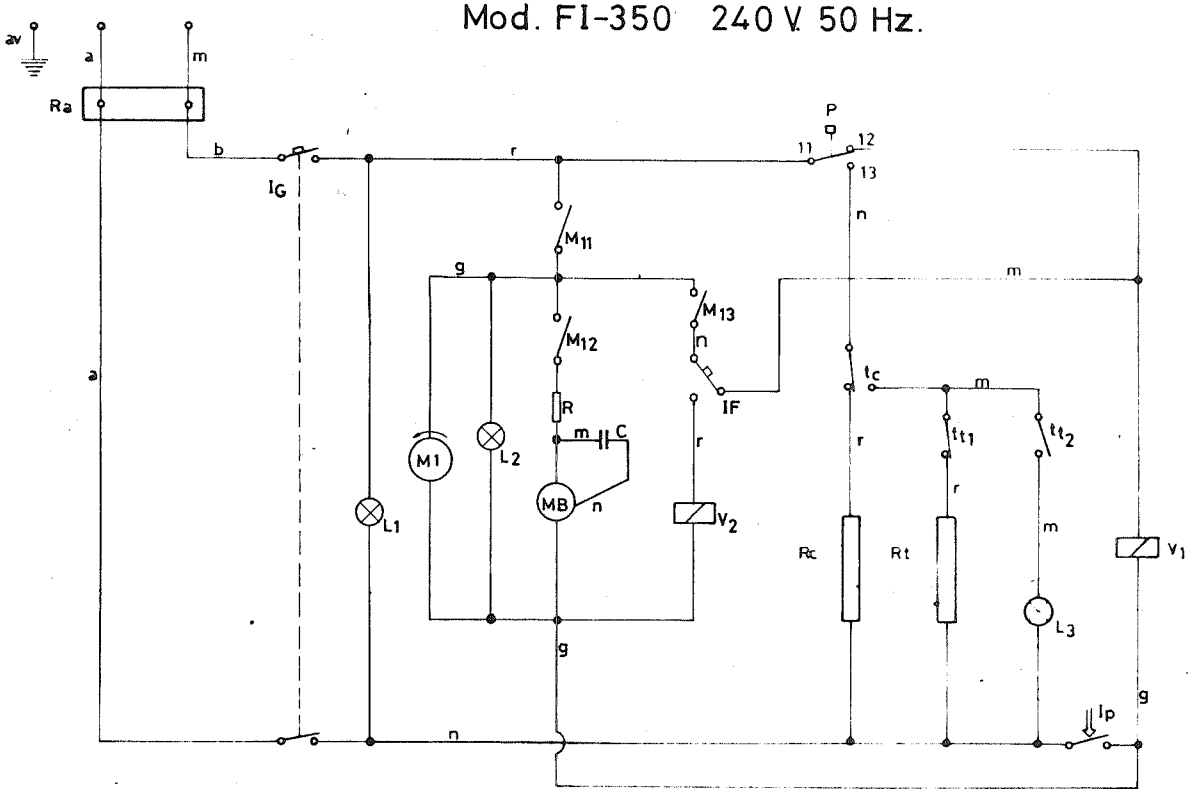

PROGRAMADOR P_1 (Ciclo máquina)

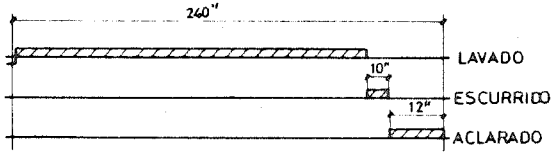

FUNCION DE LOS MICROS

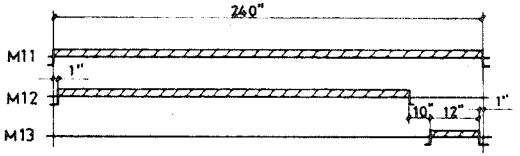

a = Azul - Blue
b = Blanco - White
r = Rojo - Red
n = Negro - Black
g = Gris - Grey
m = Marrón - Brown
av = Amarrillo verde - Yellow green

① NOTAS.- Fondo del esquema : Color blanco
Grabaciones : Color negro
Medidas : 200 x 105
NºClasificación : Parte inferior derecha

Símbolo	Denominación	Fabrica	Tipo	Características	Condiciones reales
R	Resistencia 8 Ω				
IG	Interruptor general				
RA	Regleta alimentación				
L2	Lampara señalizadora ciclo				
L3	Lampara señaliz maq. preparada				
L1	Lampara señalizadora fuerza				
P	Presostato				

ESQUEMA TEORICO ADHESIVO (240 V. 50 Hz.) NºClasific. Z-643302

Nº	Aldakuntza - Modificación	Noren proposamena Propuesta de	Data-Fecha
①	Introducir NºClasific., NOTAS, modelos y eliminar valor Rc	Zugazagoitia	10-4-85

Tolerantzia arruntak - Tolerancias generales

> 5 ±	50÷100 ±
5÷25 ±	100< ±
25÷50 ±	α ±

	Sinadura-Firma	Data - Fecha
Marrasgilea-Dibujado	KONTXI	28-3-85
Proiektugilea-Proyectado		
Goibengirada-Comprobado		

FAGOR INDUSTRIAL

Azaleko leunketa
Mecanizado superficial

Neurria - Escala

LAVAVAJILLAS FI-350

Plano zenbakia - Plano nº HC-15501-1

Sustituye al nº ren ordeskoa

Sustituido por gatik ordeskotua

Plano hau ez dotteke erabil ez berriztu gure baimenitz gabe
Este plano no puede ser usado ni reproducido sin nuestra autorización

Ip	Interruptor puerta				
C	Condensador				
IF	Interruptor aclarado en frio				
V2	Electroválvula aclarado frio				
V1	Electroválvula aclarado caliente				
MB	Motobomba				
M13	Microrruptor programador				
M12	Microrruptor programador				
M11	Microrruptor programador				
M1	Motor programador				
Rt	Resistencia tanque				
Rc	Resistencia calderin				
tt	Termostato tanque				
tc	Termostato calderin				