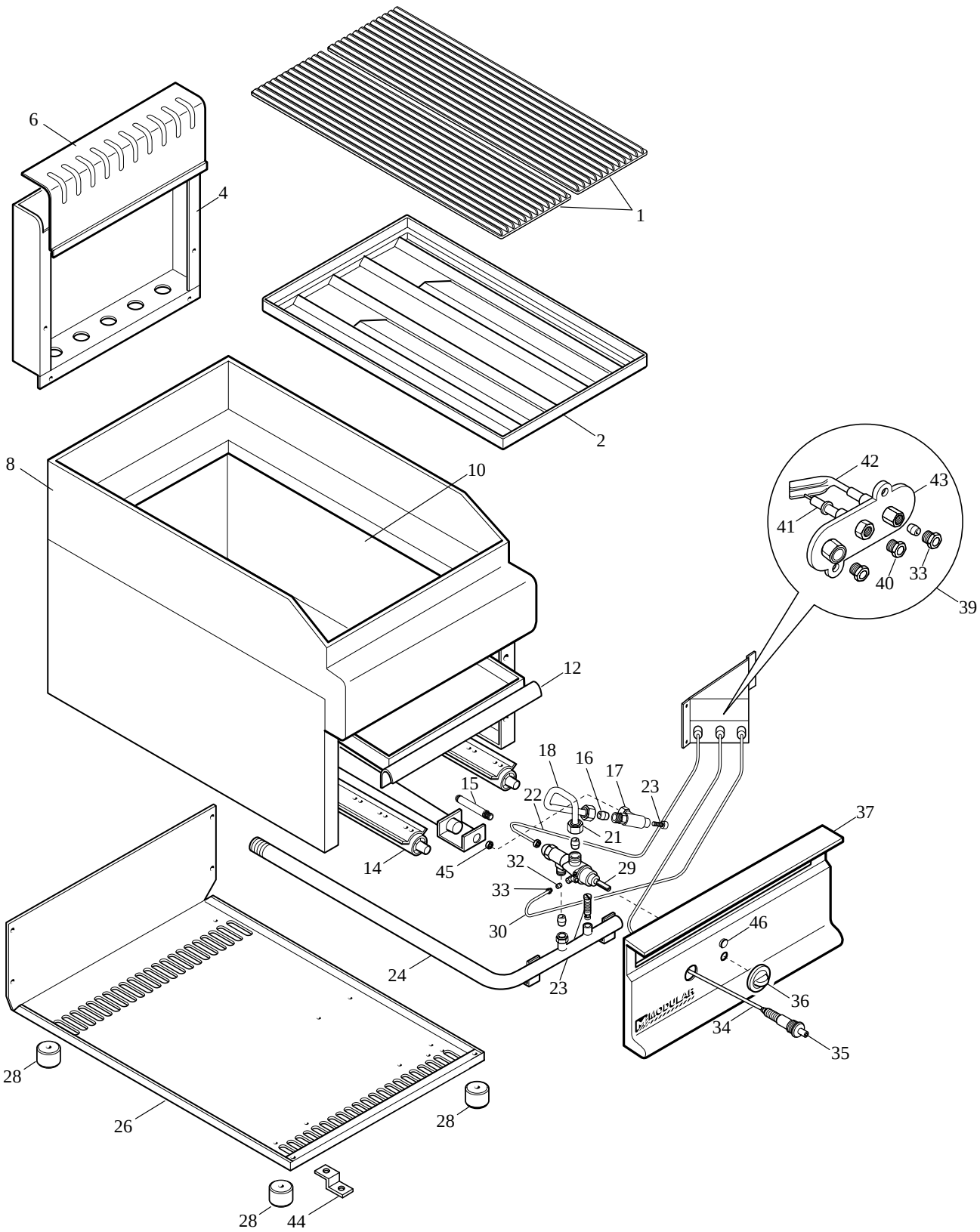
6
4
1
2
8
10
42
43
41
40
33
39
12
18
16
17
23
15
22
21
37
14
45
32
29
33
30
46
24
23
36
34
35
28
26
28
28
44

MODULAR

LISTA RICAMBI

cod. 253.051.00

GRIGLIA A GAS

MOD. 65/40 GRG

ED. 01-99

POS.	CODICE	RIF. MODIFICHE	DENOMINAZIONE	PREZZO
1	681.011.00		Griglia 500x160x18	
2	611.198.00		Ass. telaio reggigriglie GRG40	
4	621.027.00		Schienale da 40	
6	611.003.00		Ass. alzatina posteriore FT 40	
8	611.220.00		Ass. piano-fianchi GRG 40	
10	611.200.00		Ass. camera bruciatore GRG 40	
12	611.149.00		Ass.bacinella GRG 40	
14	672.052.00		Ass.bruciatore per griglia	
15	672.021.00		Boccola regolazione aria D.18x1	
16	673.001.00		Bicono D.10	
17	673.023.00		Portaugello per tubo D. 10	
18	675.076.00		Collegamento rubinetto bruciatore GRG 40	
21	673.011.00		Dado per bicono D. 10 M16x1,5	
22	672.001.00		Termocoppia M9x1 target L. 500	
23	641.012.00		Vite per presa di pressione	
24	675.014.00		Ass. tubo rampa FT 40 TOP	
26	622.004.00		Fondo top 40 gas	
28	651.001.00		Piedino D. 30 H. 20	
29	671.001.00		Rubinetto gas di sicurezza SC PEL 21S	
30	675.074.00		Collegamento pilota DX GRG	
32	673.004.00		Bicono pilota D. 4	
33	673.013.00		Raccordo per bicono D. 4 target M10x1	
34	666.001.00		Cavo per accensione L. 500	
35	672.006.00		Accenditore piezo	
36	612.001.00		Ass. manopola gas pilota De 62	
37	611.196.00		Ass. cruscotto GRG 40	
39	672.013.00		Ass. pilota target metano	
40	673.014.00		Raccordo fissaggio candela	
41	672.015.00		Candela M4 target nuovo	
42	674.000.00		Ugello target metano (36)	
42	674.001.00		Ugello target GPL (19)	
43	672.014.00		Pilota target 2 fiamme sit	
44	623.002.00		Squadretta fissaggio cruscotto	
45	673.024.00		Dado M14x1 per portaugello	
46	682.003.00		Placchetta per indice	