RECAMBIOS
MSP-274-R
24/04/2008

COD. 148111401000

N.	CODIGO	DENOMINACION	CANTIDAD
1	6003010326	DESAG COMPL 3/4 GRIS+TUERCA	1
2	6003010262	TAPON DESAGÜE DE 3/4 CIEGO	1
3	6003010327	JUNTA GOMA DESAGÜE 3/4	1
4	M181010409	ENCIM.MSP-274-R C/PETO 2006	1
5	M109170861	PROT.ENCIM.TRAS.MSP-274R 2006	1
6	6033090086	JUEGO TAPETAS ENCIM.ZAMAK	1
7	M109050372	SOP.SUP.PUERTAS MSP169R 2006	1
8	6007050017	PATA REGULAB ARM GASTRO	6
9	6025050010	TORN 4.8x25 ZINC DIN 7981	24
10	M169010088	PUERTA MSP/MSN 2006 AP.IZDA	5
11	6045010115	BURLETE 460X580 UR-260 MSP2006	5
12	6003010136	CAJA ALOJAMIENTO MUELLE GRIS	5
13	6033010100	BIS.TRS1D DOBL MUELLE DV-2608	5
14	M169090003	JGO.BISAG.APERT.IZDA MSP COMPLETO	5
15	M177010070	CUAD.MAND. MSP-R FAGOR 20006	1
16	6025210009	ARANDELA ALA ANCHA M6 INOX	10
17	6021130010	PILOTO RECTAN.AMBAR LUM.FAGOR	1
18	6033090064	EJE30x10VARIL INOX ROSC.INT M6	5
19	6021390006	MANG 3X1X2500 BL. SCHUKO 3T	1
21	6023010418	PEG.105x220 CUADR.REMOT FAGOR	1
22	6007020004	TUBO CAPILAR 2,45x1,25 MM.INT	1
23	6003050038	GAVETA T.F. SNACK 2006	1
24	6007170421	PERFIL EN U A 422 90º MSP 2006	10
25	6007170420	PERFIL EN U A 545 90º MSP 2006	10
26	6027010078	PARRIL 405x525 CENTRO MSP2006	3
27	M109170863	PROT.ENCIM.TRAS.MSP-169R 2006	1
28	M109050374	SOPORT.SUP.PUER.MSP-274-R 2006	1
31	6021130001	INT.BIP.AMB.O/I CONTAC.REFORZ.	1
32	6021350018	TERMOS REFRI CAREL PYCO1RN515	1
33	6021410034	INST.ELECT.MESAS REMOTAS REFRI	1
34	M171010072	UD.EV.MSP222,274 2006	1

35	6029010090	BAT.8T3R330A4S MFP2006 PINT.	1
36	M109050033	PROT SONDA 175x49	1
38	M109170829	BASE PATAS MSP/FMP/MMC NUEVA	1
39	6003010033	DESA.1/2 PULG.CUELL CORT+TUERC	1
40	6003010377	SOPORT.PARRILA 3NIVELES	20
41	6027010079	PARRIL.405X460 EXTREM.MSP2006	2
42	M171010065	GAVET+REJILL+VENTILAD MSP-2006	1
43	6021050001	VENTIL.EVAPOR.5W ARO/TIRO FORZ	1
44	6003010035	REJILLA PROTECCION VENTILADOR	1
45	6033010098	SOP.BISAG.DV2607 INF IZQ.	5
46	6025090027	TORN M6X10 INOX EXAGONAL	10
47	6025050073	TORN.4.8X32 INOX DIN 7982	15
48	6003010417	TUBO DESAG.BUFLEX D.INT=17MM	1

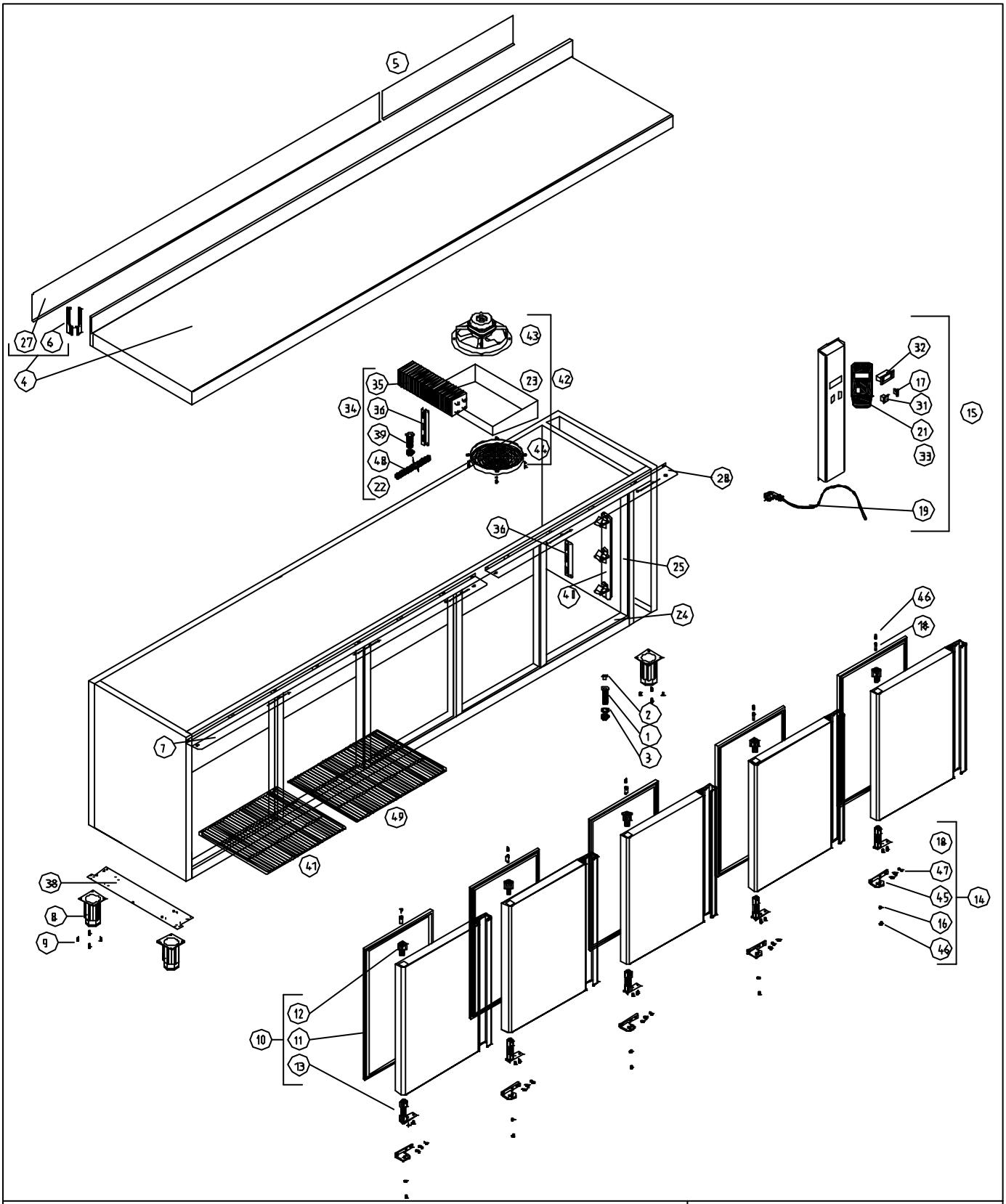

M1 MESAS SNACK				COD. PIEZA: 14811140100 0
COTAS SIN TOLERANCIA DIN 7168-f			Material:	SUSTITUYE A: .
			Acabado:	SUSTITUIDO POR: .

ANGULAR	GRADO TOLERANCIA	FINO	MEDIO	GRUESO
	HASTA 10 mm	±1°		±1° 30'
	MAS DE 10 A 50 mm	±30'		±50'
	MAS DE 50 A 120 mm	±20'		±25'
	MAS DE 120 A 400 mm	±10'		±15'
	MAS DE 400 mm	±5'		±10'

LINEAL	GRADO TOLERANCIA	FINO	MEDIO	GRUESO
	HASTA 3 mm	±0,05	±0,10	±0,15
	MAS DE 3 A 6 mm	±0,05	±0,10	±0,20
	MAS DE 6 A 30 mm	±0,10	±0,20	±0,50
	MAS DE 30 A 120 mm	±0,15	±0,30	±0,80
	MAS DE 120 A 400 mm	±0,20	±0,50	±1,20
	MAS DE 400 A 1000 mm	±0,30	±0,80	±2,00
	MAS DE 1000 A 2000 mm	±0,50	±1,20	±3,00

COMÚN A	MODELO	Ud.	MODELO	Ud.	MODELO	Ud.	MODELO	Ud.	MODELO
	MSP-274-R	1							

A4	Nombre	Fecha	FAGOR
Dibujado	MJGG	.19-3-13	
Modificado	.	.	
Escala 1:27	RECAMBIOS MSP-274-R		Código máquina: